CATALOGUE GÉNÉRAL

KNIPEX®

Pinces

MADE IN GERMANY DEPUIS 1882

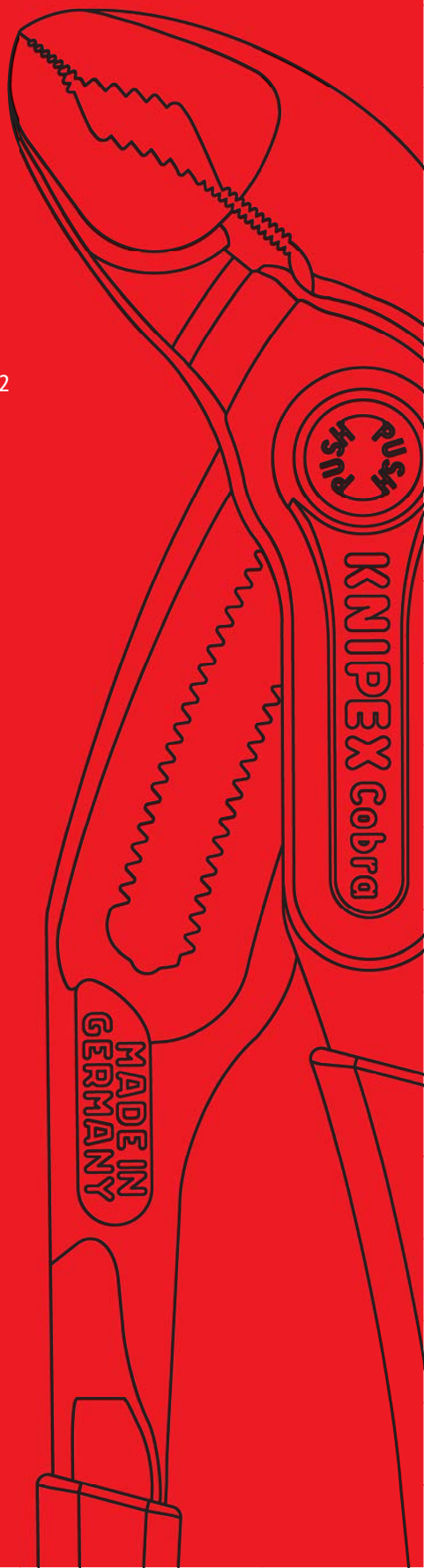

Le spécialiste des pinces

KNIPEX Quality – Made in Germany

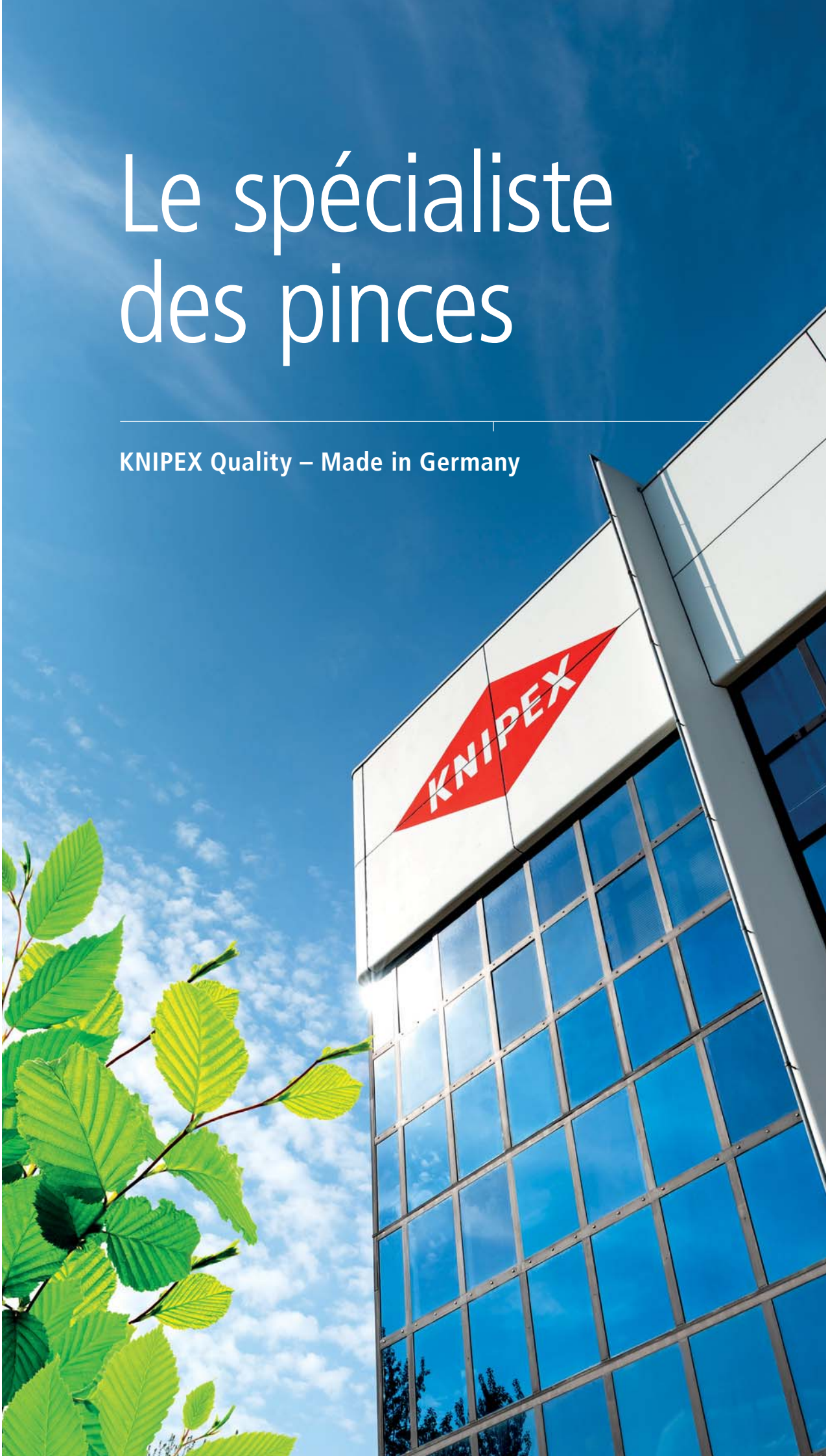

KNIPEX
für den Mann vom Fach
1965

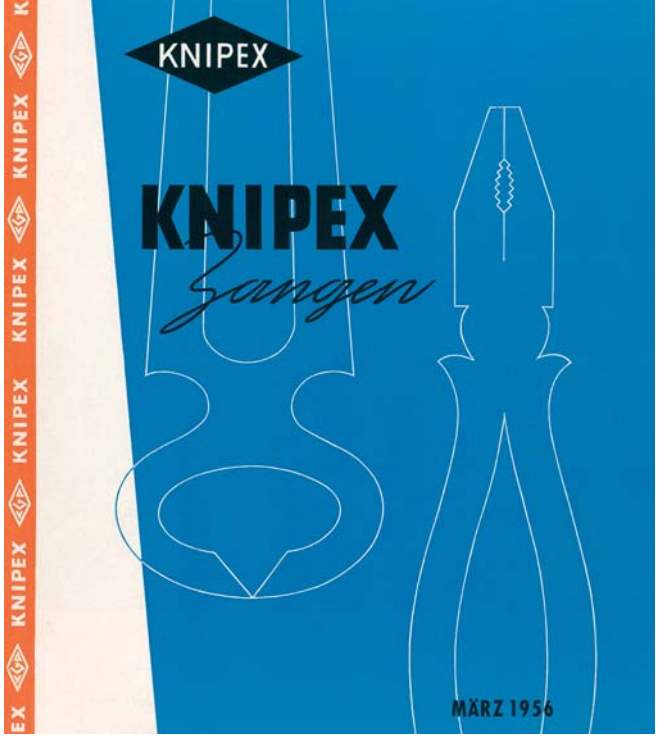
KNIPEX
KNIPEX
Zangen
MÄRZ 1956

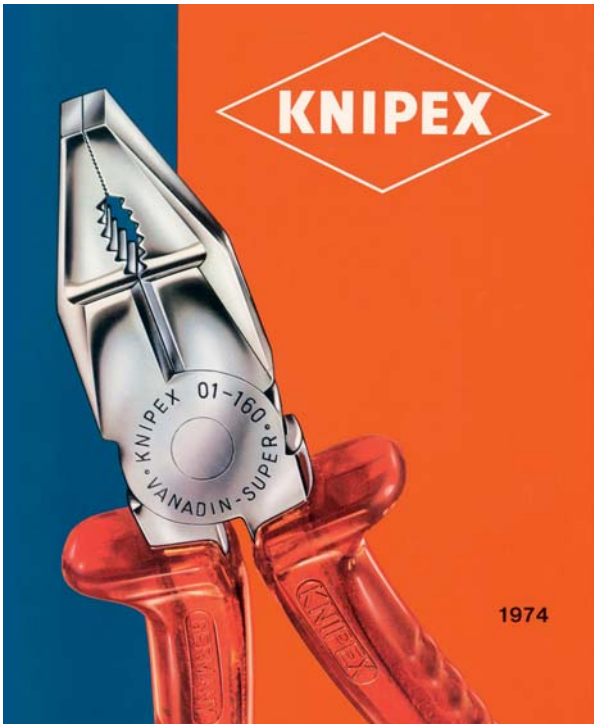
KNIPEX
KNIPEX 01-160 VANADIN-SUPER
1974

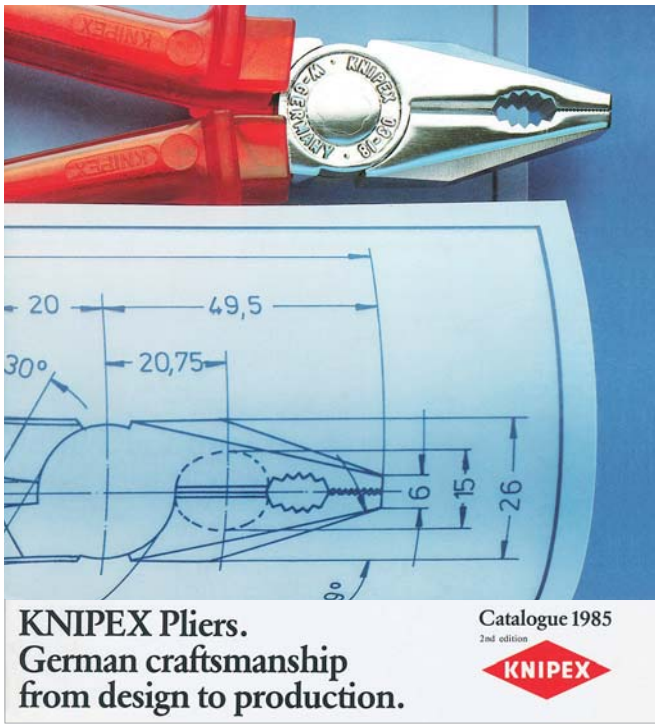
20
49,5
30°
20,75
6
15
26
KNIPEX Pliers.
German craftsmanship
from design to production.
Catalogue 1985
2nd edition
KNIPEX

KNIPEX
Tarif des pinces et Tenailles
Septembre 1952

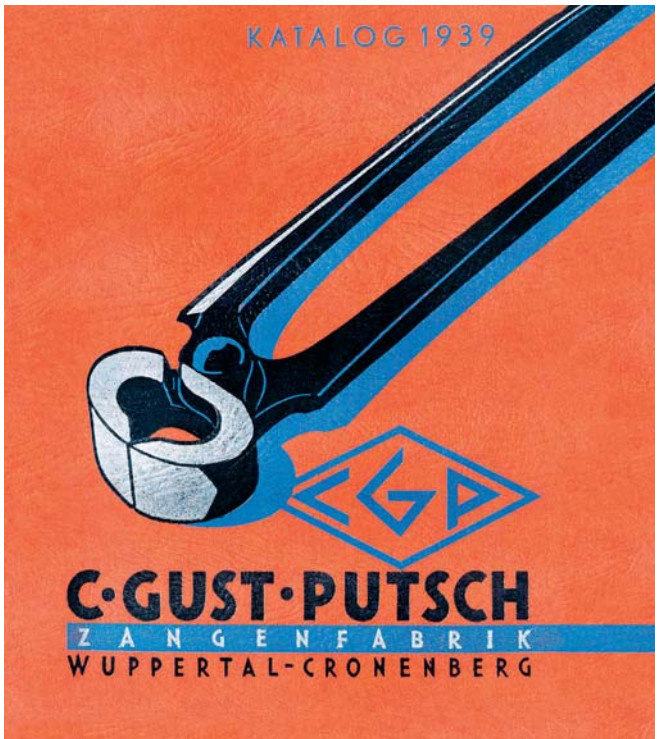
KATALOG 1939
C·GUST·PUTSCH
ZANGENFABRIK
WUPPERTAL-CRONENBERG

KNIPEX –
l'entreprise au coeur des pinces.

Voici plus de 130 ans et quatre générations que nous travaillons avec passion à être pour nos clients et utilisateurs le meilleur fabricant de pinces – se focalisant clairement sur le haut de gamme et des idées sans cesse nouvelles. Notre marque jouit dans le monde entier d'un haut niveau de confiance, que nous assumons systématiquement et que nous voulons sans cesse renouveler.

La réussite est importante pour nous, mais pas à n'importe quel prix. Nous nous inspirons de valeurs, axons notre action sur le développement durable et assumons notre coresponsabilité vis-à-vis de la société et de l'environnement dans lesquels et avec lesquels nous vivons. En investissant largement dans les capacités de notre site et dans la qualification de notre personnel, nous travaillons dès aujourd'hui à la réussite de demain et d'après-demain – pour rester à l'avenir un partenaire puissant et fiable.

Ralf Putsch

Ralf Putsch, associé gérant.

1
CoBolt® XL

2
KNIPEX Cobra
Cobra®

3
0,5-2,5
Crimp
0,7-1,5
2,5
KNIPEX
Pince universelle d'électricien

4
KNIPEX
X-Cut®

5
9603 400
KNIPEX
Pince-clé

6
KNIPEX
TwinForce®

7
KNIPEX
GERMANY
Coupe-boulons en bout

8
KNIPEX
Pince à colliers

Les pinces KNIPEX sont différentes: par des idées pour plus d'utilité et de performance.

Des pinces toujours meilleures – telle est l'idée directrice de la réalisation à laquelle nous dédions toute notre compétence et notre créativité. Nous ne nous contentons pas des solutions habituelles, mais développons constamment des modèles nouveaux et améliorés rendant le travail encore meilleur et plus facile.

Nous inventons ainsi des solutions sortant parfois de l'ordinaire, qui établissent de nouvelles références dans le secteur: nouveaux moyens de transmission de la force, maniabilité plus simple et plus rapide, réunion de fonctions différentes dans le même outil et résolution astucieuse de problèmes pour applications spéciales. Nos utilisateurs économisent ainsi de la force et du temps et obtiennent avec moins d'effort de meilleurs résultats.

Outre les grandes innovations, nous perfectionnons constamment nos modèles par de nombreux petits pas pour en améliorer la fonctionnalité, l'ergonomie et la durée de vie.

1 Force compacte: CoBolt® XL – actionnement à deux mains pour une puissance de coupe maximale.

2 Utilisation simple: Cobra® – saisie rapide, réglage précis, autoblocage.

3 Multifonction: Pince universelle d'électricien – six fonctions dans une même pince.

4 Force de coupe universelle: X-Cut® – la première pince coupante de côté entrepassée à démultiplication avec tranchants de précision.

5 Rapidité et polyvalence: Pince-clé – visse, maintient, plie et serre sans endommager.

6 Tranchants hautes performances: TwinForce® – force élevée grâce à une démultiplication unique en son genre.

7 Coupe en bout – redéfinie: Coupe-boulons en bout – léger, élancé, coupant directement au point d'articulation.

8 Résolution de problèmes: Pince à colliers autoserrants – une seule pince pour tous les colliers; à prise sûre sous tous les angles.

Pas à pas:
de l'idée au produit.

De nombreuses étapes séparent la première idée du produit prêt à être vendu. Nous veillons toujours à ce que toute nouveauté ou tout perfectionnement se traduise par une nette amélioration dans la pratique. Pour mettre en œuvre nos idées, nous misons sur des technologies et méthodes ultramodernes.

Au début, figurent la définition soignée des spécificités et le choix des meilleurs concepts. L'outil est conçu sur ordinateur, et sa fonction simulée à l'aide d'un logiciel spécifique. Viennent ensuite les premiers modèles par impression 3D, leur reprise et leur amélioration, puis le fraisage et l'expérimentation détaillée de prototypes en acier – naturellement en étroit dialogue avec des utilisateurs expérimentés. Les premiers produits fabriqués avec les moyens de série sont encore une fois soumis à de nombreux essais – dans des conditions dépassant nettement les sollicitations normales.

Le cran d'arrêt de la pince à colliers autoserrants permet de travailler aisément et en toute sécurité même sur collier serré. Un équipement de CAO moderne simule le mécanisme à l'écran.

Filip Marovic, chef de projet au développement des produits chez KNIPEX:
«Les cycles de développement montrent sans cesse l'importance du moindre détail.
C'est ce qui me motive à trouver de nouvelles solutions créatives.
Ce faisant, nous tenons compte également des nouvelles possibilités techniques de l'usinage et des matériaux.»

Les qualités intrinsèques: l'acier – et ce que nous en faisons.

Vous êtes en droit d'en attendre nettement plus d'une pince KNIPEX. À commencer par la matière. Comme les nombreux types de pinces de notre gamme sont conçus pour différentes exigences et sollicitations, nous utilisons selon l'application des alliages d'acier particuliers, laminés selon nos spécificités. Une grande tenue à la coupe, même sur fils très durs, la résistance à la rupture même sous couples élevés ou une bonne protection contre la corrosion ne sont que quelques exemples de ces spécificités.

Les matériaux sélectionnés reçoivent alors leur structure moléculaire particulière par plusieurs opérations harmonisées de traitement thermique, en vue du rapport optimal entre dureté et endurance. Nous obtenons ainsi le haut niveau de fiabilité, de résistance et de durée de vie caractéristiques des pinces KNIPEX.

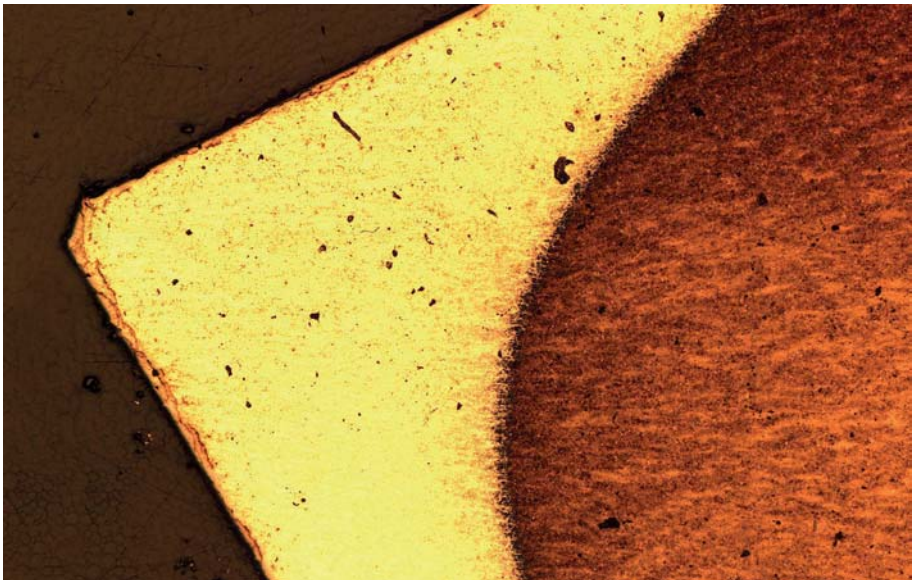

Macrographie d'un tranchant après trempe par induction. La zone tranchante trempée (claire) se détache nettement de la structure plus tendre (foncée) du corps de la pince.

KNIPEX

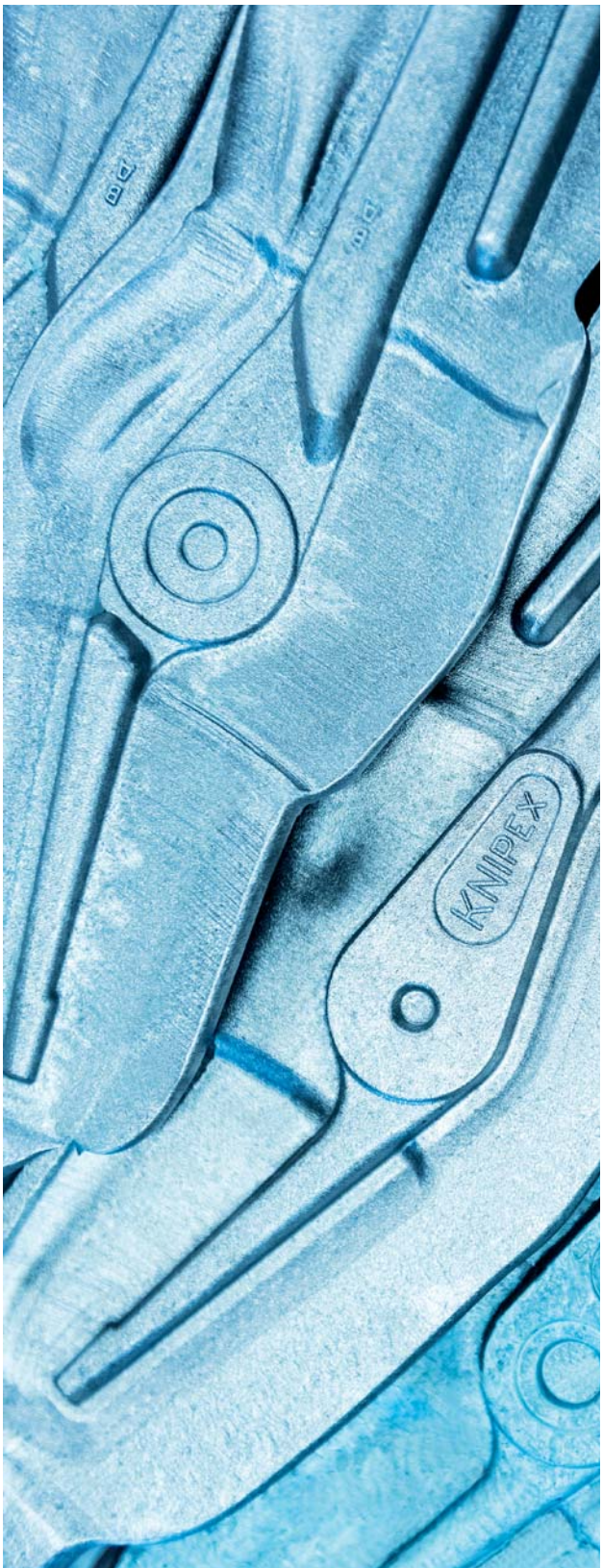
KNIPEX

Bras d'une pince multiprise « Alligator® » lors de la forge par matriçage au marteau hydraulique.

La mise en forme de nos pinces: à chaud et sous haute pression.

La forge par matriçage est une vieille technique de formage qui exerce jusqu'à ce jour une grande fascination. Une masse pouvant aller jusqu'à cinq tonnes frappe l'ébauche en acier chauffée à blanc, à une température de 1250 °C, dans les matrices supérieure et inférieure. L'ébauche prend alors sa forme de base et en même temps une structure très bien densifiée.

La fabrication des matrices dans notre atelier d'outillage exige beaucoup d'expérience et de précision, car l'ébauche matricée pose les jalons de la qualité de la pince. Les contours de la pièce sont ensuite fraisés sur centres d'usinage dans les matrices en acier trempé et à haute résistance.

Matrices de forge pour la pince coupante à axe intégré et forgé en une seule pièce.

La technique derrière les pinces: des machines – made by KNIPEX.

Tout bon outil ne peut être que le fruit d'une bonne technique de fabrication. Autrement dit: sans méthodes de production avancées, pas de produits hors du commun.

Notre spécialisation nous permet de nous focaliser sur les technologies autorisant la fabrication économique de pinces de grande qualité. Nos machines, au nombre de plus de 400, renferment un savoir-faire acquis par des générations. Nous construisons nous-mêmes beaucoup d'entre elles ou les adaptons exactement à nos sévères exigences par des composants créés par nos soins. Nous programmons aussi dans bien des cas nous-mêmes le logiciel de commande des machines.

De l'idée d'un produit à l'expédition de la pince finie chez nos clients: nous faisons quasiment tout nous-mêmes. Nous pouvons ainsi agir nous-mêmes et directement sur toutes les étapes de la valeur ajoutée et les améliorer en permanence. Les courtes distances et le dialogue direct facilitent la mise au point des processus et les échanges entre les membres du personnel.

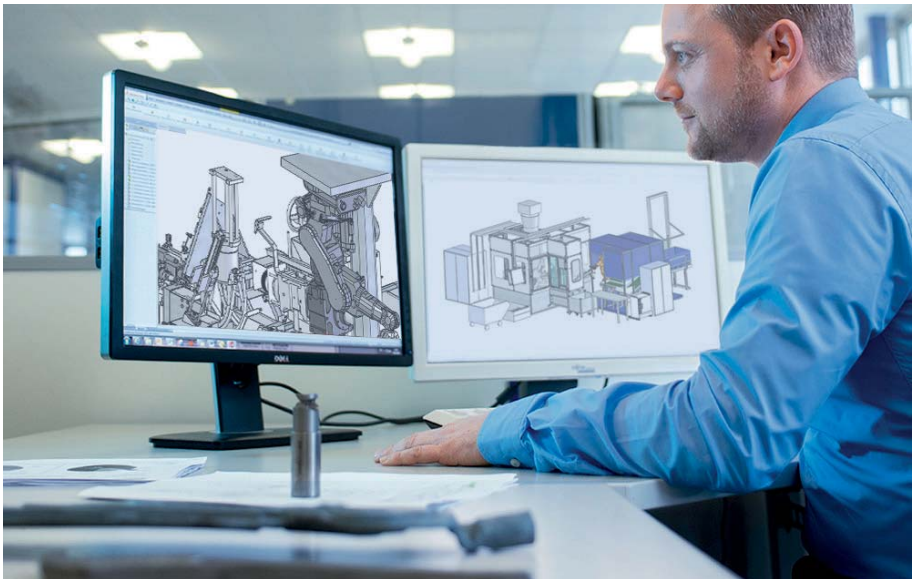

En développant nos propres méthodes et machines, nous assurons le respect de nos normes exigeantes.

Des processus et machines parfaitement harmonisés.

Plus de 45 000 pinces des modèles les plus divers sortent chaque jour de notre usine.

Ce n'est qu'après plusieurs essais de coupe qu'une pince coupante KNIPEX sort de notre usine.

Pas question de tergiverser: fiabilité à 100%.

Un point déterminant pour le bon fonctionnement d'une pince est sa précision: sans elle, impossible de couper, de saisir et de déformer en toute fiabilité et en l'absence de jeu. Des tolérances serrées, dont nous assurons le respect par des moyens de fabrication modernes, nous permettent de répondre à nos sévères exigences de qualité.

Nous en assurons le respect par de sévères mesures et de multiples contrôles – aussi bien après les différentes étapes de fabrication qu'à l'issue du processus de fabrication complet. Nous utilisons à cet égard des moyens de mesure et bancs d'essai d'endurance ultramodernes – mais aussi le contrôle pratique unitaire à la main.

Contrôle optique 3D de la rugosité des tranchants.

Plus que de très bonnes pinces: ce que vous pouvez encore attendre de nous.

La qualité n'est pas la seule affaire du produit. La confiance, la fiabilité et le partenariat caractérisent aussi nos relations – avec une orientation client systématique, une bonne assistance et un service commercial compétent. Nous vous conseillons, vous formons et vous fournissons un large éventail de fiches techniques numériques, dont nous adoptons le format à vos besoins spécifiques. S'y ajoutent de multiples possibilités d'assistance à vos activités de revente.

Vous ne trouverez chez aucun autre fabricant au monde une gamme aussi vaste que la nôtre – pour répondre à tous les besoins du bon outil de vos clients.

Nous présentons également notre vaste gamme dans des salons organisés en interne et des journées de promotion.

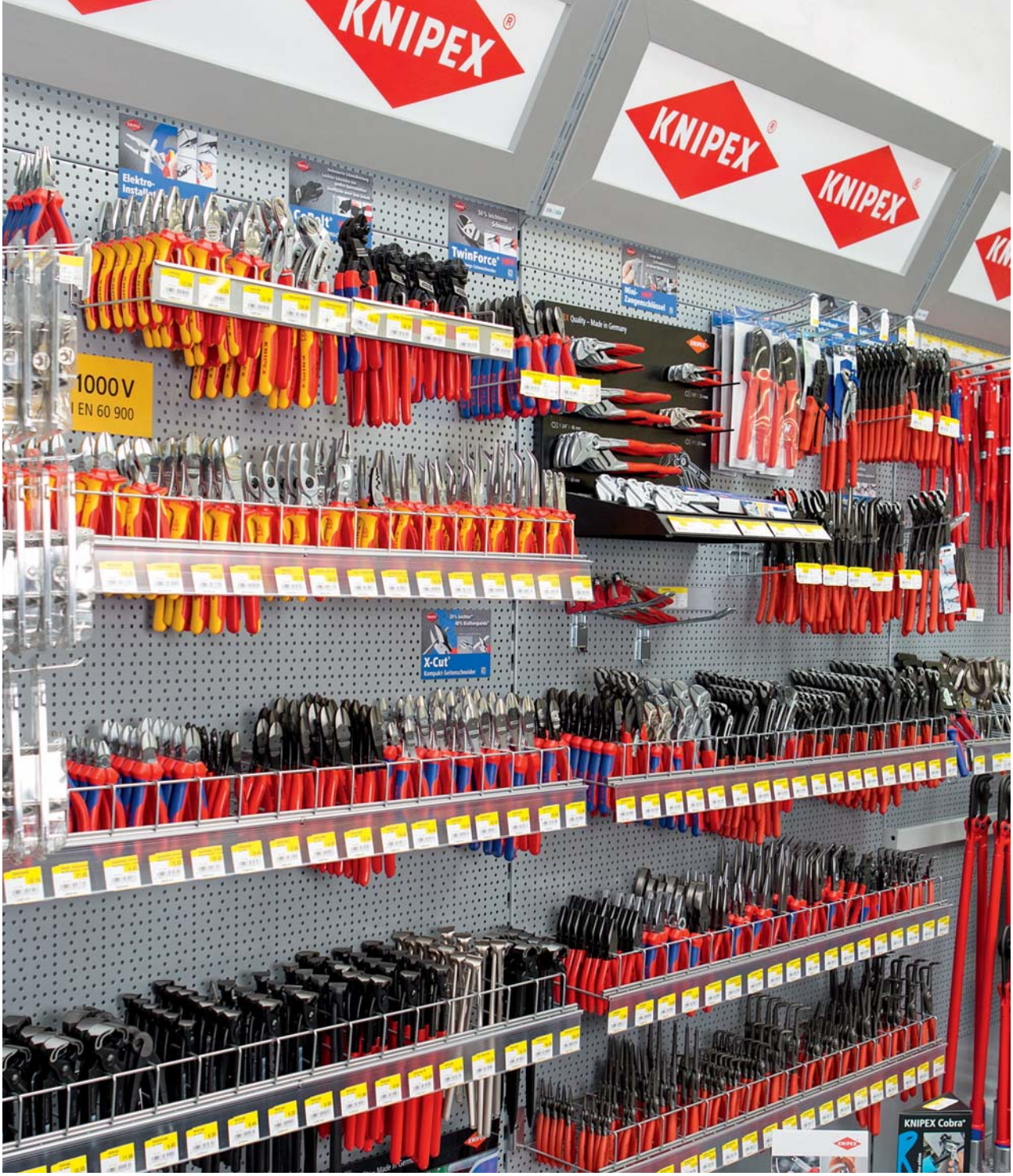
KNIPEX
KNIPEX
KNIPEX
1000 V
EN 60 900
TwinForce
X-Cut
KNIPEX Cobra

Présents dans le monde entier: sur place dans plus de 100 pays.

KNIPEX est la marque mondiale de pinces. Nous sommes présents sur tous les continents à travers un dense réseau de clients, représentants et agences. Pour être encore plus près de nos distributeurs et pouvoir mieux les assister, nous développons continuellement nos activités internationales.

Le contact direct est un impératif – c'est pourquoi nous sommes aussi personnellement là pour vous sur plus de 100 salons par an. Sur des plates-formes et à l'aide des médias les plus divers – classiques et numériques – nous informons en détail, dans plus de 30 langues, sur notre gamme et ses possibilités d'application. Par l'intermédiaire des réseaux sociaux et de centaines de vidéos sur Internet, nous touchons les utilisateurs et fans du monde entier.

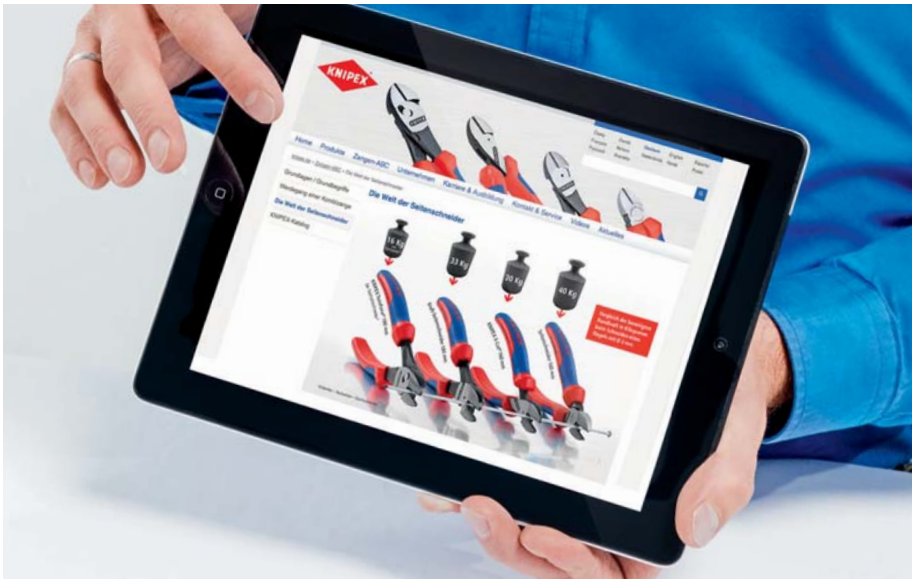

Nous mettons à disposition des informations d'actualité, sous forme numérique et en plusieurs langues, sur tous les canaux usuels.

Ce qui importe: notre personnel.

La base la plus importante de notre réussite est notre personnel. Son savoir et son savoir-faire, son engagement et ses idées conditionnent notre performance et donc notre avenir.

Nous sommes en tant qu'entreprise une communauté sociale. Nous voulons que notre culture permette à nos employés de s'engager avec leurs capacités, mais aussi de se retrouver en tant qu'individus. Nous créons pour nos salariés de bonnes conditions d'épanouissement, de qualification et de perfectionnement ainsi que le maintien de leur santé. Pour nous, il est également important de concilier famille et travail.

Nous investissons beaucoup d'efforts et de soin dans la formation, pour dispenser aux jeunes, mais aussi à ceux qui travaillent déjà un large éventail de compétences professionnelles et personnelles.

Dans notre propre atelier moderne de formation, nos jeunes acquièrent leur qualification.

2592
2608
2609
2569
2601
2575
2590
2593
2607
2603
2561

KNIPEX

KNIPEX
KNIPEX Quality – Made in Germany
Null Emissionen – 100% elektrisch
W KW 45

Action responsable – gestion durable.

En tant qu'entreprise, nous pensons avoir une coresponsabilité vis-à-vis de l'environnement et du bien-être de la Société. Nous sommes en multiples interactions avec ces deux mondes. Nous consommons des ressources, mais les ménageons le plus possible et voulons contribuer à ce qu'elles soient aussi à la disposition des générations futures, sous une forme identique ou même si possible meilleure.

Nos objectifs écologiques comprennent la baisse continue de notre consommation d'énergie, la réduction des quantités de déchets et le maintien de la biodiversité sur notre site. Nous participons en outre à des grands projets de protection du climat.

Les entreprises doivent aussi être de bons concitoyens. Nous soutenons donc de nombreux établissements et organismes du monde de l'éducation et de la culture. Nous entretenons d'étroits contacts et échanges avec des écoles et universités et renforçons de multiples manières l'engagement de la société civile dans notre région.

Nous soutenons l'École de musique du pays de Berg dans son projet « Singpause », dans lequel des enseignants spécialement formés dispensent dans des écoles les bases musicales et le plaisir de chanter ensemble.

D’un coup d’œil

Panorama des produits

26 **Pinces universelles et multi-fonctions**
Pinces universelles | Pinces pour installations électriques | Pinces à becs ronds et Pinces à becs plats

40 **Pinces à dénuder et Outils à dégainer**
Pinces à dénuder avec couteaux de forme | MultiStrip 10 | Outils à dégainer

58 **Pinces de préhension et Pinces étaux**
Pinces à becs plats | Pinces à becs ronds | Pinces-étaux

70 **Pinces pour circlips**
Pinces pour circlips | Pinces de précision pour circlips | Jeux de pinces pour circlips

84 **Tenailles et Tenailles russes**
Tenailles | Tenailles russes | Tenailles russes à forte démultiplication

90 **Pinces coupantes**
Pinces coupantes de côté | Coupe-boulons | Pinces coupantes de devant

110 **Pince-clé, Pinces multiprise et Clés serre-tubes**
Pinces-clé | Cobra® | Alligator® | Clés serre-tubes

130 **Pinces spéciales et Clés universelle**
Pince à colliers autoserrants | Coupe-tubes | Lampe LED magnétique | Clés universelles

152 **Coupe-câbles et Coupe-câbles acier**
Coupe-câbles | Coupe-câbles (principe du cliquet) | Coupe-câbles acier

164 **Pinces à sertir et Assortiments de sertissage**
Pinces à sertir universelles | PreciForce® | Raccords de câble

192 **Outils isolés**
Pinces | Clés | Tournevis | Assortiments

232 **Pinces pour l'électronique et Brucelles de précision**
Pinces coupantes | Pinces de préhension | Brucelles de précision

254 **Pinces avec œillet de fixation**

258 **Assortiment d'outils et Mallettes à outils**
Jeux de pinces | Mallette à outils

274 **Index Références | Index | LLe B.A.-ba des pinces**

Pinces universelles et multi-fonctions

Pinces universelles	28
Pinces universelles à forte démultiplication	29
Pinces universelles à becs demi-ronds	30
Pince universelle miniature	32
Pinces universelles pour câbles	33
Pinces pour installations électriques	34
Pinces multi-fonctions	36
Pince à becs ronds avec tranchant (pince d'orfèvre)	37
Pince à becs plats avec tranchant (pince pour mécanicien de précision)	37
Pince demi-ronde avec coupe-fils central (pince pour téléphone)	37
Pinces à becs demi-ronds avec tranchant (pinces radio)	38
Pinces à becs demi-ronds avec tranchant (pinces bec de cigogne)	39

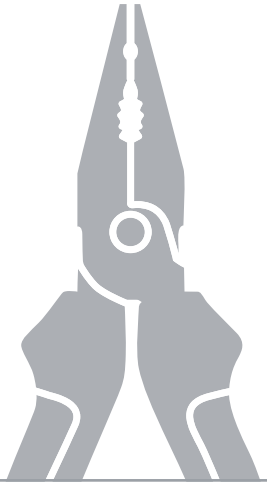

Pinces universelles
DIN ISO 5746

03

> avec zones de préhension spéciales pour matériaux plats et ronds pour une utilisation polyvalente
> avec tranchants pour fils doux et durs
> tranchants longs pour câbles épais
> tranchants trempés par induction, dureté d'env. 60 HRC
> Acier à outils spécial, forgé, trempé à l'huile

03 01 180

03 02 180

03 05 180

03 06 180
1000 V

03 07 200
1000 V

Réf.	EAN 4003773-	↔ mm		Pince	Tête	Poignées	Capacités de coupe Ø mm	Ø mm	Ø mm	mm²	g
03 01 140	015192	140		noire atramentisée	polie	gainées en plastique	2,8	1,8	9,0	10	112
03 01 160	013235	160					3,1	2,0	10,0	16	187
03 01 180	013242	180					3,4	2,2	12,0	16	216
03 01 200	013259	200					3,8	2,5	13,0	16	276
03 01 250	015222	250					3,8	2,5	15,0	25	489
03 02 160	023203	160		noire atramentisée	polie	avec gaines bi-matière	3,1	2,0	10,0	16	223
03 02 180	023197	180					3,4	2,2	12,0	16	254
03 02 200	034940	200					3,8	2,5	13,0	16	322
03 05 140	039730	140		chromée		avec gaines bi-matière	2,8	1,8	9,0	10	139
03 05 160	039518	160					3,1	2,0	10,0	16	222
03 05 180	034933	180					3,4	2,2	12,0	16	254
03 05 200	041146	200					3,8	2,5	13,0	16	324
03 06 160	021902	160	1000 V	chromée		isolées par gaines bi-matière, certifiées VDE	3,1	2,0	10,0	16	228
03 06 180	021926	180					3,4	2,2	12,0	16	264
03 06 200	033776	200					3,8	2,5	13,0	16	326
03 07 160	015307	160	1000 V	chromée		isolées par surmoulage, certifiées VDE	3,1	2,0	10,0	16	254
03 07 180	015314	180					3,4	2,2	12,0	16	285
03 07 200	015321	200					3,8	2,5	13,0	16	339
03 07 250	015345	250					3,8	2,5	15,0	25	597

Pinces universelles à forte démultiplication

DIN ISO 5746

02

35 % d'effort économisé par rapport à des pinces universelles standards

Avec tranchants (dureté d'environ 63 HRC) pour utilisation en rudes conditions

> travail plus facile grâce à une démultiplication optimisée
> pour couper aisément ainsi que saisir, plier et tirer puissamment
> tranchants longs pour câbles épais
> avec zones de préhension spéciales pour matériaux plats et ronds pour une utilisation polyvalente
> Acier à outils de qualité spéciale, forgé, trempé à l'huile

02 02 225 T*
pince à œillet de fixation pour un dispositif antichute

02 01 180

02 02 180

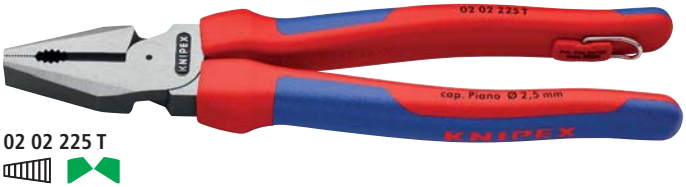

02 02 225 T

02 05 180

02 06 180
1000 V

02 07 225
1000 V

Réf.	EAN 4003773-	↔ mm		Pince	Tête	Poignées	Capacités de coupe Ø mm	Ø mm	Ø mm	mm²	g
02 01 180	033134	180		noire atramentisée	polie	gainées en plastique	2,5	2,0	11,5	16	202
02 01 200	039679	200					2,8	2,2	13,0	25	298
02 01 225	013198	225					3,0	2,5	14,0	25	358
02 02 180	034896	180		noire atramentisée	polie	avec gaines bi-matière	2,5	2,0	11,5	16	240
02 02 200	034902	200					2,8	2,2	13,0	25	342
02 02 225	043379	225					3,0	2,5	14,0	25	409
02 02 225 T	079934	225				avec gaines bi-matière, avec œillet intégré pour fixation d'un dispositif antichute	3,0	2,5	14,0	25	413
02 05 180	043072	180		chromée		avec gaines bi-matière	2,5	2,0	11,5	16	238
02 05 200	043089	200					2,8	2,2	13,0	25	342
02 05 225	010005	225					3,0	2,5	14,0	25	400
02 06 180	010012	180	1000 V	chromée		isolées par gaines bi-matière, certifiées VDE	2,5	2,0	11,5	16	247
02 06 200	010029	200					2,8	2,2	13,0	25	343
02 06 225	010036	225					3,0	2,5	14,0	25	401
02 07 200	022299	200	1000 V	chromée		isolées par surmoulage, certifiées VDE	2,8	2,2	13,0	25	380
02 07 225	022305	225					3,0	2,5	14,0	25	486

* Vous trouverez d'autres outils avec oeillet de fixation à partir de la page 254

KNIPEX

Pinces universelles à becs demi-ronds
DIN ISO 5746

08

Pince universelle miniature à forte démultiplication à mâchoires en pointe.
Pour tous travaux usuels d'installation et de réparation.

Maniable pour travailler dans des zones difficiles d'accès grâce à la forme effilée de sa tête, à mâchoires en pointe (protection anti-inversion)

Mors à contour convexe d'un côté pour saisie en toute sécurité de pièces plates

Rainurage fraisé dans la zone de préhension, permettant de bien maintenir et tirer de petites pièces, telles que pointes, clous et boulons

> la pince universelle fiable et polyvalente des nomades
> coupe facile par son articulation à forte démultiplication
> avec tranchants pour fil doux, mi-dur et dur
> grande longévité et solides becs
> forgés en acier à outil spécial de haute qualité, trempé à l'huile

08 22 145 T*
pince à œillet de fixation pour un dispositif antichute

Rainurage fraisé dans la zone de saisie

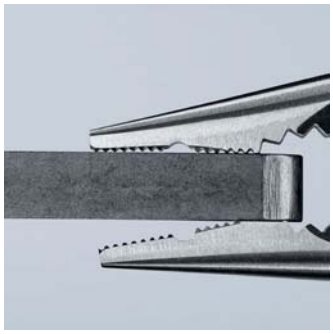
Saisie sûre, même de pièces plates, grâce à un serrage en trois points

Coupe facile par son articulation à forte démultiplication

La pointe reste aussi indéformable sous l'effet de fortes forces de torsion

Vidéo du produit

08 21 145

08 22 145

08 22 145 T

08 25 145

08 26 145
1000 V

Réf.	EAN 4003773-	↔ mm		Pince	Tête	Poignées	Capacités de coupe Ø mm	Ø mm	Ø mm	mm²	g
08 21 145	078951	145		noire atramentisée	polie	gainées en plastique	3,0	2,0	8,0	16	116
08 22 145	078968	145		noire atramentisée	polie	avec gaines bi-matière	3,0	2,0	8,0	16	148
08 22 145 T	080640	145				avec gaines bi-matière, avec œillet intégré pour fixation d'un dispositif antichute	3,0	2,0	8,0	16	152
08 25 145	078975	145		chromée		avec gaines bi-matière	3,0	2,0	8,0	16	148
08 26 145	079361	145	1000 V	chromée		isolées par gaines bi-matière, certifiées VDE	3,0	2,0	8,0	16	154

* Vous trouverez d'autres outils avec oeillet de fixation à partir de la page 254

Pinces universelles
chrome-vanadium
DIN ISO 5746 IEC 60900 DIN EN 60900

01

01 06 190
1000 V

- pour sollicitations extremes
- avec zones de préhension spéciales pour matériaux plats et ronds pour une utilisation polyvalente
- avec tranchants pour fils doux et durs et pour corde à piano
- tranchants longs pour câbles épais
- tranchants trempés par induction, dureté d'env. 64 HRC
- mâchoires particulièrement résistantes à l'usure, dureté d'env. 53 HRC
- Acier haute performance au chrome-vanadium, forgé, trempé à l'huile

Réf.	EAN 4003773-	↔ mm		Pince	Poignées	Capacités de coupe Ø mm	Ø mm	Ø mm	mm²	g
01 06 160	040729	160	1000 V	chromée	isolées avec gaines bi-matière, certifiées VDE	2,0	1,5	10,0	16	201
01 06 190	040415	190				2,5	2,0	13,0	25	320

Pince universelle miniature

08

08 05 110

- pince universelle compacte pour l'artisanat et les loisirs
- avec zones de préhension spéciales pour matériaux plats et ronds pour une utilisation polyvalente
- avec tranchants pour fils doux et durs
- tranchants trempés par induction, dureté d'env. 60 HRC
- Acier électrique au vanadium ; forgé, trempé à l'huile

Réf.	EAN 4003773-	↔ mm		Pince	Poignées	Capacités de coupe Ø mm	Ø mm	Ø mm	mm²	g
08 05 110	034957	110		chromée	avec gaines bi-matière	2,5	1,6	9,0	10	85

Pinces universelles pour câbles

DIN ISO 5746 ASME B107.20

09

Modèle américain

Forte démultiplication pour une coupe aisée

50 % d'effort économisé par rapport à une pince universelle classique grâce à une démultiplication optimisée

- conception massive pour sollicitations extrêmes ; utilisation universelle
- forme des poignées ergonomique optimisée pour une parfaite prise en main et un travail moins fatiguant
- zone de préhension des mâchoires striée en croix particulièrement efficace – pour une saisie et une extraction fermes
- zone de saisie supplémentaire située sous la charnière pour un effet de levier et une pression puissante
- avec tranchants pour fils doux et durs
- tranchants trempés par induction, dureté d'env. 64 HRC
- Acier électrique au vanadium ; forgé, trempé à l'huile

09 11 240 / 09 12 240 / 09 12 240 T*
avec dispositif aidant à tirer les câbles dans la fente de la charnière ;
avec point de sertissage à ergot universel situé au-dessous de la charnière

09 02 240 T / 09 12 240 T*
pince à œillet de fixation pour un dispositif antichute

09 01 240

09 02 240

09 02 240 T

09 11 240

09 12 240 T

Zone de saisie située sous la charniere pour un effet de levier puissant

Tranchants longs pour sectionner les câbles plats

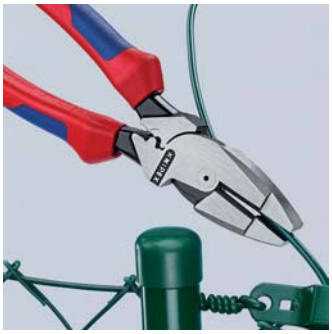

Intérieur des mâchoires strié en croix pour saisir et tirer avec efficacité dans la pose de clôtures

09 11/12 240 : point de sertissage à ergot universel situé au-dessous de la charnière

09 11/12 240 : avec dispositif d'aide pour tirer les câbles dans la fente de l'articulation

Réf.	EAN 4003773-	↔ mm		Pince	Tête	Poignées	Capacités de coupe ◑ Ø mm	Capacités de coupe ◕ Ø mm	⚖ g
09 01 240	064992	240		noire atramentisée	polie	gainées en plastique antiderapant	4,6	3,0	435
09 02 240	065005	240		noire atramentisée	polie	avec gaines bi-matière	4,6	3,0	470
09 02 240 T	079941	240				avec gaines bi-matière, avec œillet intégré pour fixation d'un dispositif antichute	4,6	3,0	474
09 11 240	071952	240		noire atramentisée	polie	gainées en plastique antiderapant	4,6	3,0	435
09 12 240	071969	240		noire atramentisée	polie	avec gaines bi-matière	4,6	3,0	470
09 12 240 T	079958	240				avec gaines bi-matière, avec œillet intégré pour fixation d'un dispositif antichute	4,6	3,0	474

* Vous trouverez d'autres outils avec oeillet de fixation à partir de la page 254

Pinces pour installations électriques 13

La multi-talents du professionnel

Pince multifonction pour installations électriques ; pour saisir les formes plates et rondes, plier, ébavurer, couper les câbles, dénuder les conducteurs et sertir les cosses

6 fonctions en une seule pin

- > becs à bout lisse pour saisie sans endommagement de conducteurs individuels; surfaces de préhension et zone serre-tube pour saisie de formes plates et rondes
- > bord extérieur de la mâchoire à arête plus vive pour rogner les boîtes encastrées et ébavurer les trous de passage des câbles
- > trous de dénudage pour conducteurs de 0,75 - 1,5 mm² et 2,5 mm²
- > matrice de sertissage pour cosses de 0,5 - 2,5 mm²
- > coupe-câbles à tranchants de précision (trempés par induction) pour câbles Cu et Al allant jusqu'à 5 x 2,5 mm² / 15 mm de diamètre
- > forme élancée assurant une bonne accessibilité
- > charnière vissée: mouvement de la pince précis et sans jeu
- > Acier à outils de qualité spéciale, forgé, trempé à l'huile

13 82 200 T*
pince à œillet de fixation pour un dispositif antichute

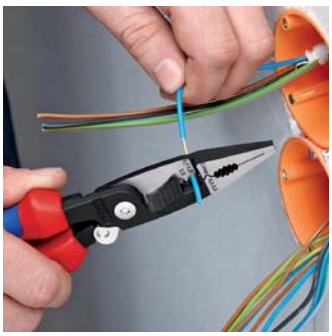

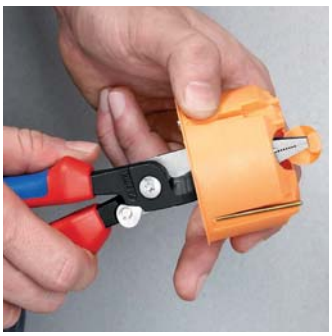

13 81 200

13 82 200

13 82 200 T

13 86 200
1000 V

13 91 200

13 92 200

13 96 200
1000 V

* Vous trouverez d'autres outils avec oeillet de fixation à partir de la page 254

Mâchoire lisse
pour saisir, aplatir et arrondir sans endommager

Mâchoire profilée ménageant le matériau, aplatie
pour saisir plus fermement sans endommager

Arête extérieure bien marquée
pour ébavurer et élargir les trous

Serre-tube
pour la saisie de pièces rondes et de câble

Encoche de sertissage universelle
pour embouts de 0,5 à 2,5 mm²

Dénudage
de conducteurs de cuivre de 0,75 à 1,5 et 2,5 mm²

Coupe-câble
pour câbles de cuivre allant jusqu'à
Ø 15 mm (5 x 2,5 mm²)

13 91 200 / 13 92 200 / 13 96 200
pour les modèles avec ressort d'ouverture intégré dans l'articulation, le cliquet activé maintient les lames fermées alors que les autres fonctions sont conservées ; le mécanisme intelligent de maintien permet de « saisir » sans avoir à ouvrir la pince. Le tranchant reste fermé et protégé.

Vidéo du produit

Réf.	EAN 4003773-	↔ mm	Pince	Tête	Poignées	Capacités de coupe Ø mm	Capacités de coupe mm²	Capacités de denudage pour brins individuels mm²	Capacite mm²	⚖ g
13 81 200	075240	200	noire atramentisée	polie	gainées en plastique	15	50	0,75 - 1,5 / 2,5	0,5 - 2,5	265
13 82 200	075080	200	noire atramentisée	polie	avec gaines bi-matière	15	50	0,75 - 1,5 / 2,5	0,5 - 2,5	280
13 82 200 T	079972	200			avec gaines bi-matière, avec œillet intégré pour fixation d'un dispositif antichute	15	50	0,75 - 1,5 / 2,5	0,5 - 2,5	284
13 86 200	075097	200	chromée		isolées par gaines bi-matière, certifiées VDE	15	50	0,75 - 1,5 / 2,5	0,5 - 2,5	280
13 91 200	075257	200	noire atramentisée	polie	gainées en plastique	15	50	0,75 - 1,5 / 2,5	0,5 - 2,5	265
13 92 200	075103	200	noire atramentisée	polie	avec gaines bi-matière	15	50	0,75 - 1,5 / 2,5	0,5 - 2,5	280
13 96 200	075110	200	chromée		isolées par gaines bi-matière, certifiées VDE	15	50	0,75 - 1,5 / 2,5	0,5 - 2,5	280

Pinces multi-fonctions 13

> la pince idéale pour les travaux de câblage
> pour saisir et plier les fils
> pour couper du fil mi-dur à dur
> tranchants de précision trempés par induction, dureté d'env. 60 HRC
> avec trous de dénudage précis
> pour le sertissage des embouts de câble
> Acier électrique au vanadium ; forgé, trempé à l'huile

13 05 160 T*
pince à œillet de fixation pour un dispositif antichute

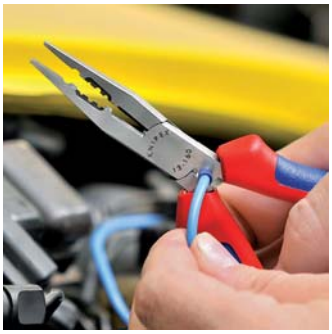

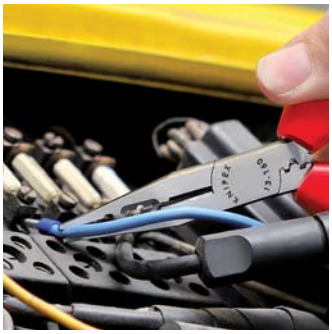

13 01 160

13 02 160

13 05 160

13 05 160 T

Saisir

Couper

Dénuder

Sertissage de 0,5 à 2,5 mm²

Réf.	EAN 4003773-	↔ mm		Pince	Tête	Poignées	Capacités de coupe ◑ Ø mm	Capacités de coupe ◕ Ø mm	Capacités de dénudage mm²	⚖ g
13 01 160	034971	160		noire atramentisée	polie	gainées en plastique	2,5	1,6	0,5 - 0,75 / 1,5 / 2,5	112
13 02 160	010470	160		noire atramentisée	polie	avec gaines bi-matière	2,5	1,6	0,5 - 0,75 / 1,5 / 2,5	139
13 05 160	071426	160		chromée		avec gaines bi-matière	2,5	1,6	0,5 - 0,75 / 1,5 / 2,5	139
13 05 160 T	079965	160				avec gaines bi-matière, avec œillet intégré pour fixation d'un dispositif antichute	2,5	1,6	0,5 - 0,75 / 1,5 / 2,5	143

* Vous trouverez d'autres outils avec oeillet de fixation à partir de la page 254

Pince à becs ronds avec tranchant
(pince d'orfèvre)
DIN ISO 5743

19

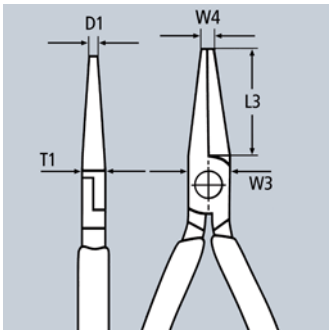

- pour travaux délicats avec des fils et des bijoux en argent
- convient à tous les types de travaux de coupe et de pliage, également dans le domaine de l'électronique
- pour plier les œillets
- becs fins, pointus et arrondis, meulés avec précision
- tranchants trempés par induction, dureté d'env. 60 HRC
- Acier électrique au vanadium ; forgé, trempé à l'huile

19 01 130

Réf.	EAN 4003773-	↔ mm		Pince	Tête	Poignées	Capacités de coupe Ø mm	Capacités de coupe Ø mm	Dimensions D1 mm	L3 mm	T1 mm	W3 mm	W4 mm	g
19 01 130	034995	130		noire atramentisée	polie	gainées en plastique	2,2	1,6	1,0	32,0	8,0	13,5	2,0	73
19 03 130	014348	130		chromée		gainées en plastique	2,2	1,6	1,0	32,0	8,0	13,5	2,0	72

Pince à becs plats avec tranchant
(pince pour mécanicien de précision)
DIN ISO 5745

23

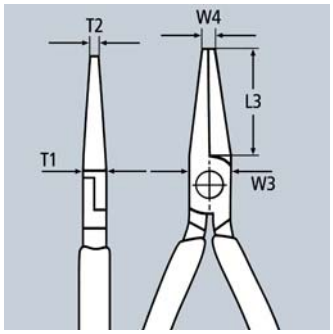

- convient pour les travaux de préhension et de coupe dans la mécanique de précision
- becs plats et longs ; effilés
- tranchants trempés par induction, dureté d'env. 60 HRC
- Acier à outils de qualité spéciale, forgé, trempé à l'huile

23 01 140

Réf.	EAN 4003773-	↔ mm		Tête	Poignées	Capacités de coupe Ø mm	Capacités de coupe Ø mm	Dimensions T1 mm	L3 mm	W3 mm	W4 mm	T2 mm	g
23 01 140	041290	140		polie	gainées en plastique	2,5	1,6	7,0	35,0	12,5	3,0	4,5	75

Pince demi-ronde avec coupe-fils central
(pince pour téléphone)
DIN ISO 5743

27

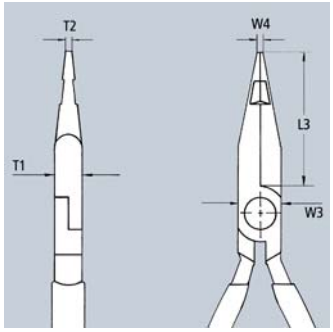

- pour saisir et sectionner des conducteurs individuels dans des faisceaux de câbles
- avec coupe-fils central pour fils doux
- becs demi-ronds
- intérieur des mâchoires strié
- Acier électrique au chrome-vanadium, forgé, trempé à l'huile

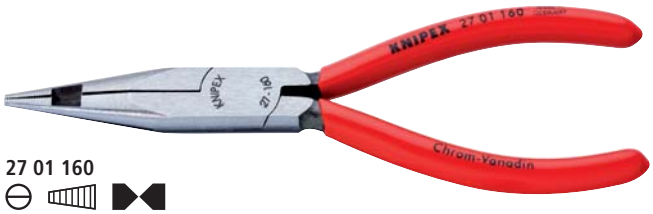

27 01 160

Réf.	EAN 4003773-	↔ mm		Tête	Poignées	Dimensions L3 mm	W3 mm	T1 mm	W4 mm	T2 mm	g
27 01 160	016106	160		polie	gainées en plastique	47,0	16,5	9,5	3,0	2,0	120

Pinces à becs demi-ronds avec tranchant

(pinces radio)
DIN ISO 5745

25

- convient pour les travaux nécessitant une prise et une coupe de précision
- becs pointus demi-ronds
- intérieur des mâchoires strié
- avec tranchants pour fil doux, mi-dur et dur
- tranchants trempés par induction, dureté d'env. 61 HRC
- Acier électrique au vanadium ; forgé, trempé à l'huile

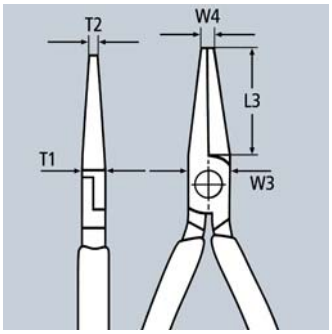

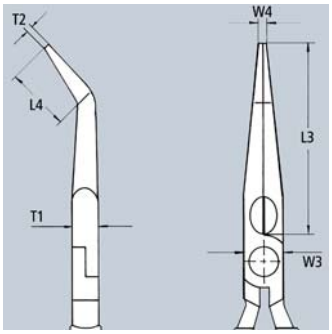

25 01 160

25 02 160

25 06 160
1000 V

25 26 160
1000 V 40°

Réf.	EAN 4003773-	↔ mm		Pince	Tête	Poignées	Capacités de coupe Ø mm	Capacités de coupe Ø mm	Dimensions L3 mm	L4 mm	W3 mm	T1 mm	W4 mm	T2 mm	g
25 01 125	015932	125		noire atramentisée	polie	gainées en plastique	2,2	1,6	27,0		13,0	7,0	2,5	1,8	73
25 01 140	013082	140					2,5	1,6	42,0		15,0	8,0	2,5	2,0	89
25 01 160	013099	160					2,5	1,6	50,0		16,5	9,0	3,0	2,5	113
25 02 140	023159	140		noire atramentisée	polie	avec gaines bi-matière	2,5	1,6	42,0		15,0	8,0	2,5	2,0	109
25 02 160	023166	160					2,5	1,6	50,0		16,5	9,0	3,0	2,5	144
25 03 125	043065	125		chromée		gainées en plastique	2,2	1,6	27,0		13,0	7,0	2,5	1,8	72
25 05 140	035015	140		chromée		avec gaines bi-matière	2,5	1,6	42,0		15,0	8,0	2,5	2,0	111
25 05 160	022817	160					2,5	1,6	50,0		16,5	9,0	3,0	2,5	144
25 06 160	033806	160	1000 V	chromée		isolées avec gaines bi-matière, certifiées VDE	2,5	1,6	50,0		16,5	9,0	3,0	2,5	146
25 21 160	015994	160	40°	noire atramentisée	polie	gainées en plastique	2,5	1,6	50,0	23,0	16,5	9,0	3,0	2,5	112
25 25 160	016007	160	40°	chromée		avec gaines bi-matière	2,5	1,6	50,0	23,0	16,5	9,0	3,0	2,5	143
25 26 160	052111	160	1000 V 40°	chromée		isolées avec gaines bi-matière, certifiées VDE	2,5	1,6	50,0	23,0	16,5	9,0	3,0	2,5	144

Pinces à becs demi-ronds avec tranchant

(pinces bec de cigogne)
DIN ISO 5745

26

Pointes élastiques : indéformables, même soumises à la torsion

> pointes de précision élastiques et supportant la torsion
> mâchoires demi-rondes, longues, effilées
> avec tranchants (dureté env. 61 HRC) pour fils doux, mi-durs et durs
> Acier électrique au vanadium ; forgé, trempé à l'huile

26 12 200 T / 26 15 200 T / 26 22 200 T / 26 25 200 T*
pince à œillet de fixation pour un dispositif antichute

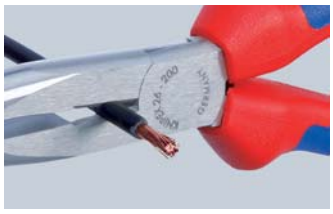

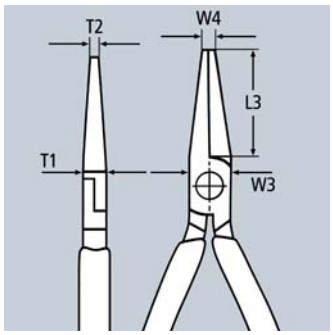

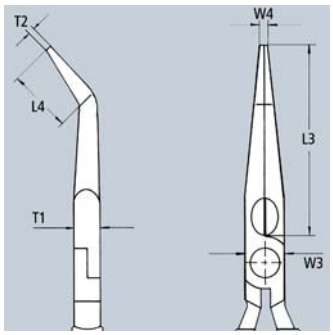

26 11 200

26 15 200

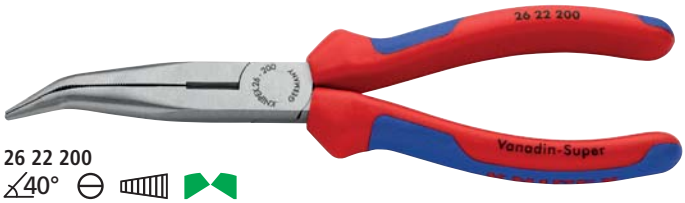

26 22 200
40°

26 25 200 T
40°

26 26 200
1000 V 40°

Réf.	EAN 4003773-	↔ mm		Pince	Tête	Poignées	Capacités de coupe Ø mm	Capacités de coupe Ø mm	Dimensions L3 mm	L4 mm	T1 mm	W3 mm	W4 mm	T2 mm	g
26 11 200	022824	200		noire atramentisée	polie	gainées en plastique	3,2	2,2	73,0		9,5	18,0	3,0	2,5	170
26 12 200	023142	200		noire atramentisée	polie	avec gaines bi-matière	3,2	2,2	73,0		9,5	18,0	3,0	2,5	201
26 12 200 T	079989	200				avec gaines bi-matière, avec œillet intégré pour fixation d'un dispositif antichute	3,2	2,2	73,0		9,5	18,0	3,0	2,5	205
26 13 200	040590	200		chromée		gainées en plastique	3,2	2,2	73,0		9,5	18,0	3,0	2,5	169
26 15 200	035022	200		chromée		avec gaines bi-matière	3,2	2,2	73,0		9,5	18,0	3,0	2,5	198
26 15 200 T	035022	200				avec gaines bi-matière, avec œillet intégré pour fixation d'un dispositif antichute	3,2	2,2	73,0		9,5	18,0	3,0	2,5	202
26 16 200	022831	200	1000 V	chromée		isolées avec gaines bi-matière, certifiées VDE	3,2	2,2	73,0		9,5	18,0	3,0	2,5	206
26 17 200	016069	200	1000 V	chromée		isolées par surmoulage, certifiées VDE	3,2	2,2	73,0		9,5	18,0	3,0	2,5	212
26 21 200	022848	200	40°	noire atramentisée	polie	gainées en plastique	3,2	2,2	73,0	23,0	9,5	18,0	3,0	2,5	171
26 22 200	023135	200	40°	noire atramentisée	polie	avec gaines bi-matière	3,2	2,2	73,0	23,0	9,5	18,0	3,0	2,5	197
26 22 200 T	080008	200				avec gaines bi-matière, avec œillet intégré pour fixation d'un dispositif antichute	3,2	2,2	73,0	23,0	9,5	18,0	3,0	2,5	201
26 25 200	035039	200	40°	chromée		avec gaines bi-matière	3,2	2,2	73,0	23,0	9,5	18,0	3,0	2,5	199
26 25 200 T	080015	200				avec gaines bi-matière, avec œillet intégré pour fixation d'un dispositif antichute	3,2	2,2	73,0	23,0	9,5	18,0	3,0	2,5	203
26 26 200	022855	200	1000 V 40°	chromée		isolées avec gaines bi-matière, certifiées VDE	3,2	2,2	73,0	23,0	9,5	18,0	3,0	2,5	204
26 27 200	016090	200	1000 V 40°	chromée		isolées par surmoulage, certifiées VDE	3,2	2,2	73,0	23,0	9,5	18,0	3,0	2,5	220

*Vous trouverez d'autres outils avec oeillet de fixation à partir de la page 254

Pinces à dénuder et outils à dégainer

Pinces à dénuder	42
Ciseaux à dénuder pour l'électronique	42
Pince à dénuder pour l'électronique	43
Pinces à dénuder coupantes de côté	43
Pinces à dénuder de précision	44
Pinces à dénuder avec couteaux de forme	45
KNIPEX MultiStrip 10 Pince à dénuder automatique	46
Pinces à dénuder auto-ajustables	47
Pince à dénuder automatique	47
Pince à dénuder automatique pour câbles plats	48
Mini outil de dénudage	48
Pince à dénuder pour câbles à fibres optiques	49
Outil à dénuder pour câbles à fibres optiques	49
Brucelles à décaper le vernis	49
Pinces à dégainer	50
Pinces à dénuder	51
Outils à dégainer	51
Outil à dénuder pour câbles coaxiaux	53
Outil à dégainer pour câbles plats et ronds	54
Outil à dégainer pour câbles de données	54
Outils universels à dégainer	55
ErgoStrip® Outil universel à dégainer	56

Pinces à dénuder 11

> pour conducteurs unifilaires, multifilaires et fils fins, isolation plastique ou caoutchouc diam. max. 5,0 mm et section 10 mm²
> réglage simple du diamètre du câble ou du fil grâce à l'écrou moleté et au contre-écrou
> Acier à outils spécial, forgé, trempé à l'huile

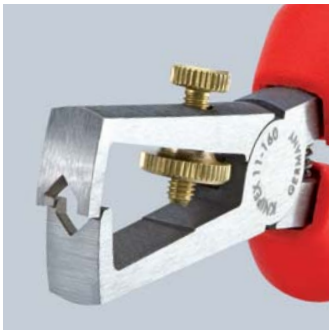

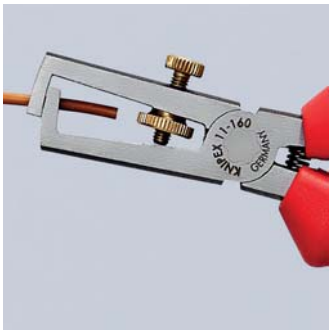

11 01 160

11 02 160

11 05 160

11 06 160
1000 V

Réf.	EAN 4003773-	↔ mm		Pince	Tête	Poignées	Capacités de dénudage Ø mm	mm²	AWG	⚖ g
11 01 160	013556	160		noire atramentisée	polie	gainées en plastique	5,0	10	7	131
11 02 160	023180	160		noire atramentisée	polie	avec gaines bi-matière	5,0	10	7	165
11 05 160	039570	160		chromée		avec gaines bi-matière	5,0	10	7	157
11 06 160	021933	160	1000 V	chromée		isolées avec gaines bi-matière, certifiées VDE	5,0	10	7	166
11 07 160	015499	160	1000 V	chromée		isolées par surmoulage, certifiées VDE	5,0	10	7	180
11 12 160	034964	160		noire atramentisée	polie	avec gaines bi-matière	5,0	10	7	156
11 17 160	015505	160	1000 V	chromée		isolées par surmoulage, certifiées VDE	5,0	10	7	181

Ciseaux à dénuder pour l'électronique 11 8

> pour la coupe et le dénudage de conducteurs à un, plusieurs fils et fils fins avec une section de conducteur de jusqu'à 0,75 mm²
> réglage simple du diamètre du câble ou du fil grâce à l'écrou moleté et au contre-écrou
> avec ressort d'ouverture
> acier à outils spécial, trempé à l'huile

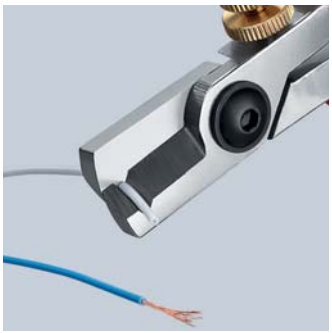

11 82 130

Réf.	EAN 4003773-	↔ mm		Tête	Poignées	Capacités de dénudage mm²	⚖ g
11 82 130	071648	130		polie	avec gaines bi-matière	0,01 – 0,75	75

Pince à dénuder pour l'électronique 11 9

> pour conducteurs unifilaires, multifilaires et fils fins, isolation plastique ou caoutchouc d'un diamètre de 0,1 à 0,8 mm
> réglage simple du diamètre du câble ou du fil grâce à l'écrou moleté et au contre-écrou
> avec ressort d'ouverture
> le polissage miroir, associé à une fine couche d'huile, offre une bonne protection contre la rouille, ce qui évite les perturbations dans le circuit électrique causées par des particules de chrome écaillées
> Acier à outils spécial, forgé, trempé à l'huile

11 92 140

Réf.	EAN 4003773-	↔ mm		Tête	Poignées	Capacités de dénudage Ø mm	⚖ g
11 92 140	016908	140		polissage miroir	avec gaines bi-matière	0,1 - 0,8	99

Pinces à dénuder coupantes de côté 14

Avec tranchant long

Haute performance de coupe grâce à l'articulation à démultiplication

> trous de dénudage précis pour conducteurs unifilaires massifs de 1,5 et 2,5 mm²
> découpe confortable de câbles NYM jusqu'à 5 x 2,5 mm²
> pointes longues pour travaux de coupe de précision, également possible dans des espaces exigus
> tranchants de précision trempés par induction, dureté des tranchants env. 60 HRC
> Acier électrique au vanadium ; forgé, trempé à l'huile

14 22 160

14 25 160

14 26 160
1000 V

Tranchant allongé

Démultiplication améliorée

Réf.	EAN 4003773-	↔ mm		Pince	Tête	Poignées	Capacités de dénudage mm²	AWG	Capacités de coupe ◔ Ø mm	Capacités de coupe ◑ Ø mm	⚖ g
14 22 160	034988	160		noire atramentisée	polie	avec gaines bi-matière	1,5 + 2,5	15 + 13	2,5	1,5	206
14 25 160	028697	160		chromée		avec gaines bi-matière	1,5 + 2,5	15 + 13	2,5	1,5	206
14 26 160	040279	160	1000 V	chromée		isolées par gaines bi-matière, certifiées VDE	1,5 + 2,5	15 + 13	2,5	1,5	216

Pinces à dénuder de précision
avec couteaux de forme

12
12

> dénudage parfait, même pour des matériaux isolants difficiles à retirer en PTFE, les silicones, le Radox®, le Kapton® et le caoutchouc ; même les matériaux multicouches
> une deuxième paire de lames retient fermement l'isolation restante
> parfaitement adapté à la section du conducteur impliqué, lame profilée interchangeable
> avec butée longitudinale réglable pour dénudages de longueur constante lors de travaux répétés
> corps de la pince : acier
> couteaux : acier à outils spécial, trempé à l'huile

12 12 02
PATENTED

12 12 12
PATENTED

12 12 02 avec guidage du câble et butée longitudinale

Coupe nette tout autour de l'isolation

Dénudage suivant la forme du câble grâce aux profils coupants de précision

12 12 02
guidage de câble additionnel pour un positionnement exact du câble sur le point de dénudage des lames

12 12 11 / 12 12 12 pour câbles solaires
spécialement conçue pour les isolations multicouches et RADOX® avec appui de câble additionnel favorisant un meilleur centrage des conducteurs à isolation multicouche dans les matrices de dénudage

12 12 13 / 12 12 14
spécialement pour câbles aux spécifications américaines (AWG)

Sections de câble maximales (en mm²) par profil :

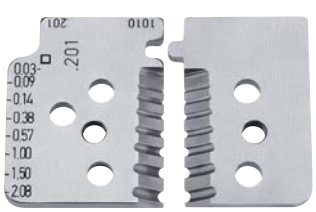

12 19 02

12 19 06

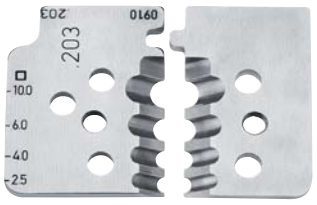

12 19 10

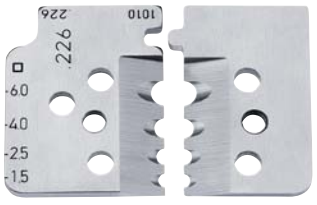

12 19 11

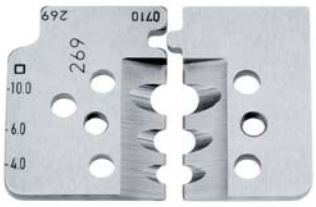

12 19 12

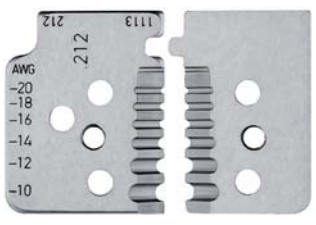

12 19 13

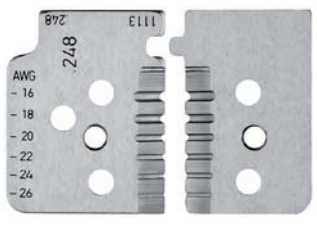

12 19 14

Radox® est une marque déposée de Huber & Suhner AG
Kapton® est une marque déposée de E. I. du Pont de Nemours and Company

Principe des lames profilées

La coupe réalisée tout autour de l'isolation permet un dénudage propre et précis, ce qui est particulièrement important lorsqu'il s'agit de dénuder des conducteurs avec précision.

Fonctionne également parfaitement avec les matériaux isolants difficiles à retirer en PTFE, le Radox® et isolations multicouche.

Précis et fiable

Deux paires de lames (1) font une incision tout autour de l'isolation. Puis, les lames s'écartent et l'isolation est retirée en suivant la forme du câble (2).

La pince s'ouvre automatiquement après le dénudage.

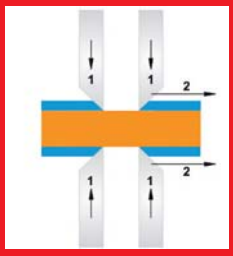

Réf.	EAN 4003773-	↔ mm		Pince	Poignées	Capacités de dénudage mm²	AWG	⚖ g
12 12 02	048077	195		brunie	avec gaines bi-matière	0,03 - 0,09 / 0,14 / 0,38 / 0,57 / 1 / 1,5 / 2,08		447
12 12 06	049005	195		brunie	avec gaines bi-matière	0,14-0,25 / 0,75 / 1,5 / 2,5 / 4 / 6		445
12 12 10	049012	195		brunie	avec gaines bi-matière	2,5 / 4 / 6 / 10		445
12 12 11	062998	195		brunie	avec gaines bi-matière	1,5 / 2,5 / 4 / 6		449
12 12 12	073758	195		brunie	avec gaines bi-matière	4 / 6 / 10		450
12 12 13	062998	195		brunie	avec gaines bi-matière		10 / 12 / 14 / 16 / 18 / 20	450
12 12 14	062998	195		brunie	avec gaines bi-matière		16 / 18 / 20 / 22 / 24 / 26	450

12 19 02	049036	1 jeu de lames de rechange pour 12 12 02
12 19 06	049043	1 jeu de lames de rechange pour 12 12 06
12 19 10	049050	1 jeu de lames de rechange pour 12 12 10
12 19 11	063001	1 jeu de lames de rechange pour 12 12 11
12 19 12	073765	1 jeu de lames de rechange pour 12 12 12
12 19 13	077558	1 jeu de lames de rechange pour 12 12 13
12 19 14	077565	1 jeu de lames de rechange pour 12 12 14

Pinces à dénuder
avec couteaux de forme

12

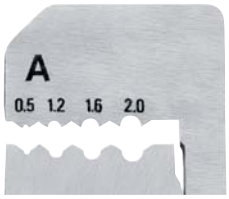

12 11 180 : diamètre de fil en mm

12 21 180 : sections de fil en mm²

> avec couteaux interchangeables pour 4 ou 6 sections de conducteurs différentes
> grâce à la forme des lames affûtées avec précision, le conducteur n'est pas endommagé, même avec des fils fins
> les mâchoires de serrage maintiennent le fil lors du dénudage
> avec butée longitudinale réglable pour dénudages de longueur constante lors de travaux répétés
> un ressort de rappel ramène la pince dans sa position initiale
> corps de la pince : aluminium
> couteaux : acier à outils spécial, trempé à l'huile

12 11 180

Réf.	EAN 4003773-	↔ mm		Pince	Poignées	Capacités de dénudage Ø mm	Capacités de dénudage mm²	AWG	⚖ g
12 11 180	000792	180		noire laquée	gainees en plastique	0,5 / 1,2 / 1,6 / 2,0			368
12 21 180	000815	180		noire laquée	gainees en plastique		0,5 - 0,75 / 1 / 1,5 / 2,5 / 4 / 6	20 - 19 / 17 / 15 / 13 / 11 / 10	366

12 19 180	022145	1 paire de lames de rechange pour 12 11 180
12 29 180	022152	1 paire de lames de rechange pour 12 21 180

KNIPEX MultiStrip 10
Pince à dénuder automatique

12 42

Dégainage sans réglage de 0,03 à 10 mm²
Géométrie universelle de la lame – robustesse et longévité
Design optimal de la poignée à excellente ergonomie
Coupe-fils integré dans une cavité

12 42 195
PATENTED

> ajustement entièrement automatique tous les conducteurs unifilaires, multifilaires et à fils fins à isolation standard dans tous les domaines de capacité de 0,03 à 10 mm²
> pas d'ajustage manuel nécessaire
> pas de détérioration des conducteurs
> les mâchoires en acier tiennent le câble fermement, sans endommager l'isolation restante.
> avec coupe-fils integré dans une cavité pour conducteurs Cu et Al multifilaires jusqu'à 10 mm² et unifilaires jusqu'à 6 mm²
> mécanique particulièrement souple et poids très faible
> bloc de lame et butée longitudinale interchangeables
> poignée avec zone en plastique souple ergonomique pour une prise en main sûre
> boîtier : plastique, renforcé de fibres de verre
> couteaux : acier à outils spécial, trempé à l'huile

Coupe-fils pour fils multifilaires jusqu'à 10,0 mm²

Mâchoires en acier empêchant le câble de glisser

Mécanique brevetée

La profondeur d'incision de la lame de dénudage s'adapte entièrement automatiquement au diamètre des conducteurs et donc aussi, à l'épaisseur de tous les matériaux d'isolation standards. Pas de réglage manuel comme c'est encore le cas pour d'autres pinces standards ayant une grande capacité de dénudage.

Dénudage précis de 0,03 à 10 mm² sans réglage

Principe de la lame droite

Seule la zone rouge est entaillée.

Ne convient pas aux matériaux isolants ultra-souples et armés, ni aux isolations multicouches.

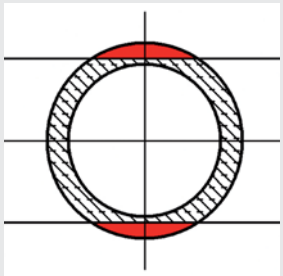

MultiStrip

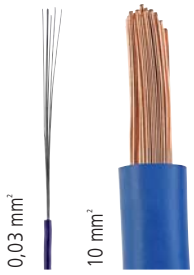

Vidéo du produit

Réf.	EAN 4003773-	↔ mm		Capacités de dénudage mm²	AWG	⚖ g
12 42 195	054580	195		0,03 - 10	32 - 7	136

12 49 21	057581	Bloc de lames de rechange pour 12 42 195
12 49 23	057604	Butée longitudinale de rechange pour 12 42 195

Pinces à dénuder auto-ajustables

12

12 40 200 : Butée longitudinale réglable

12 40 200 : Dénudage précis sans endommagement du conducteur

12 40 200
pour dénuder les minces câbles plats de 10 mm de large maximum en une seule opération

- pour conducteurs unifilaires, multifilaires et fils fins, isolants plastiques ou caoutchoucs
- s'adapte automatiquement aux différentes sections de fils : pas de détérioration des conducteurs
- profondeur de coupe ajustable pour différents matériaux d'isolation
- avec coupe-fils pour conducteurs en cuivre et aluminium multifilaires d'une section max. de 10 mm² et unifilaires jusqu'à 6 mm²
- mécanique souple
- couteaux et mâchoires de préhension en plastique faciles à changer
- poids faible
- boîtier : plastique, renforcé de fibres de verre
- couteaux : acier à outils spécial, trempé à l'huile

12 40 200

Réf.	EAN 4003773-	↔ mm		Capacités de dénudage mm²	AWG	Butée longitudinale mm	⚖ g
12 40 200	026662	200		0,03 - 10	32 - 7	3,0 - 18,0	202
12 50 200	034407	200		2,5 - 16	13 - 5		200

12 49 01	026679	1 paire de lames de rechange pour 12 40 200
12 49 02	026686	1 paire de mâchoires de serrage de rechange pour 12 40 200
12 49 03	026693	Butée longitudinale de rechange pour 12 40 200
12 49 04	053071	Ressort de branches pour 12 40/50 200
12 49 05	053088	Ressort de compression dans la tête pour 12 40/50 200
12 59 01	034414	1 paire de lames de rechange pour 12 50 200
12 59 02	034421	1 paire de mâchoires de serrage de rechange pour 12 50 200

Pince à dénuder automatique

12
62

- outil standard compact pour toutes les sections de câbles et matériaux isolants standard
- pour conducteurs unifilaires, multifilaires et fils fins de 0,2 à 6 mm² avec isolation standard
- s'adapte automatiquement aux différentes sections de fils : pas de détérioration des conducteurs
- très confortable à utiliser grâce à sa forme pratique et à sa légèreté
- tête étroite permettant une utilisation dans des endroits difficiles d'accès
- avec coupe-fils pour conducteurs en cuivre et aluminium jusqu'à 2,5 mm²
- avec butée longitudinale réglable de 6,0 à 18,0 mm pour dénudages de longueur constante
- boîtier : plastique, renforcé de fibres de verre
- couteaux : acier à outils spécial, trempé à l'huile, interchangeables

12 62 180

Réf.	EAN 4003773-	↔ mm		Capacités de dénudage mm²	AWG	⚖ g
12 62 180	054573	180		0,2 - 6	24 - 10	151

12 69 21	060093	1 paire de lames de rechange pour 12 62 180
12 69 23	067115	Butée longitudinale de rechange pour 12 62 180

Pince à dénuder automatique pour câbles plats

12 64

> pour câbles plats en PVC isolés d'une largeur max. de 12 mm et d'une section de 0,75 à 2,5 mm²
> s'adapte automatiquement aux différentes hauteurs de conducteurs : pas d'endommagement
> permet de grandes longueurs de dénudage
> lame interchangeable
> mécanique souple
> poids faible
> boîtier : plastique, renforcé de fibres de verre
> couteaux : acier à outils spécial, trempé à l'huile

12 64 180

Réf.	EAN 4003773-	↔ mm		Capacités de dénudage mm²	AWG	⚖ g
12 64 180	073284	180		0,75 - 2,5	19 - 13	125
12 69 31	073932	1 paire de lames de rechange pour 12 64 180				

Mini outil de dénudage

12 80

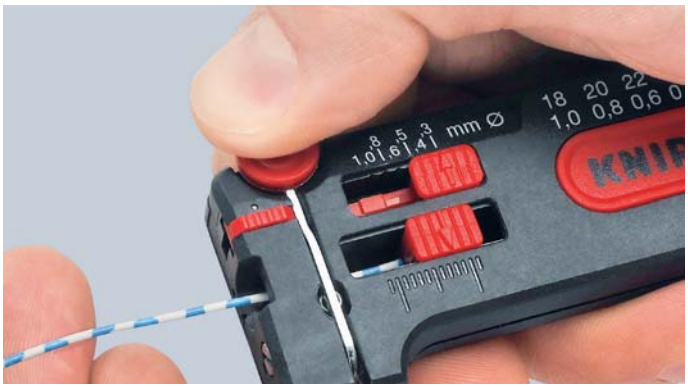

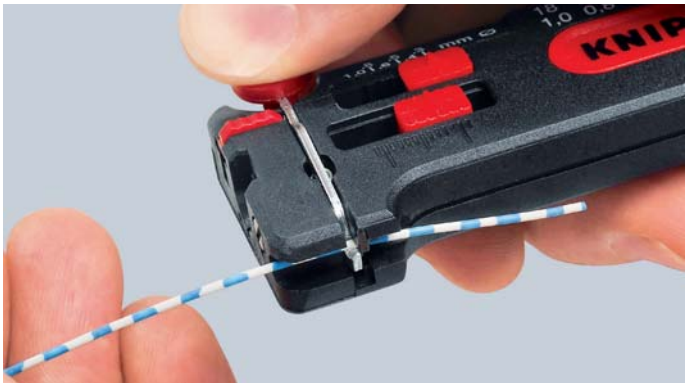

> dénudage précis grâce au réglage progressif de l'outil pour s'adapter au diamètre du conducteur
> avec coupe-fils
> butée longitudinale réglable de 4,0 à 15,0 mm
> avec système de verrouillage
> boîtier : plastique, résistant aux chocs

12 80 040 SB
pour conducteurs fins en cuivre d'un diam. de 0,12 à 0,4 mm

12 80 100 SB
pour conducteurs fins en cuivre d'un diam. de 0,3 à 1,0 mm

12 80 100 SB

Réf.	EAN 4003773-	↔ mm		Capacités de dénudage Ø mm	AWG	⚖ g
12 80 040 SB	071655	100		0,12 - 0,4	36 - 26	52
12 80 100 SB	043119	100		0,30 - 1,0	28 - 18	34

Pince à dénuder
pour câbles à fibres optiques

12 82

> pour retirer le gainage primaire et secondaire de câbles en fibres de verre
> Acier électrique au chrome-vanadium en qualité spéciale, trempé à l'huile

12 82 130 SB

Réf.	EAN 4003773-	↔ mm	Pince	Poignées	Capacités de dénudage Ø mm	⚖ g
12 82 130 SB	050094	130	brunie	gainées en plastique	Gainage primaire : 0,125 mm ; gainage secondaire : 0,250 mm	69

Outil à dénuder
pour câbles à fibres optiques

12 85

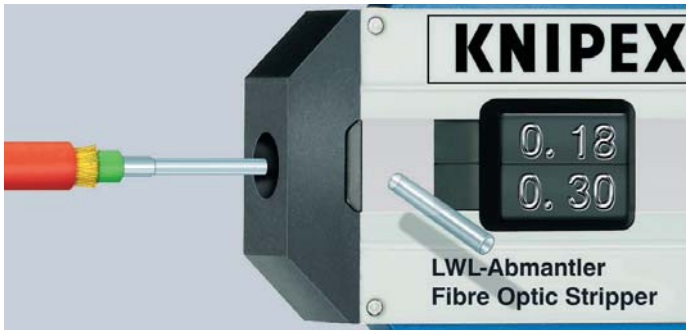

> pour retirer le gainage primaire de câbles en fibres de verre d'un diamètre de 0,125 mm
> lame d'un diamètre de 0,18 mm, perçage pour câbles d'un diamètre de 0,30 mm
> butée longitudinale réglable
> boîtier : plastique, résistant aux chocs

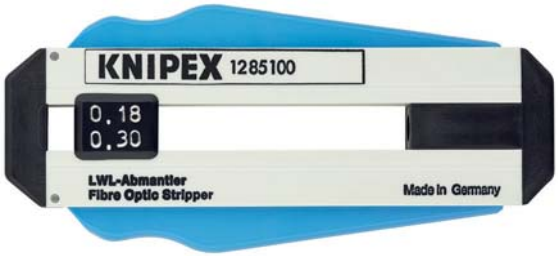

12 85 100 SB

Réf.	EAN 4003773-	↔ mm	Capacités de dénudage Ø mm	⚖ g
12 85 100 SB	043126	100	pour retirer le gainage primaire de câbles en fibres de verre d'un diametre de 0,125 mm	44

Brucelles à décaper le vernis

15 11

> pour décaper le vernis isolant de fils en cuivre
> lames pour autres diamètres de câble disponibles comme pièces de rechange
> corps des brucelles : acier à ressort, trempé à l'huile
> Gaines des poignées : Plastique

15 11 120

Réf.	EAN 4003773-	↔ mm	Capacités de dénudage Ø mm	⚖ g
15 11 120	015550	120	0,6	34

15 19 005	021551	1 paire de lames de rechange pour 15 11 120, Ø 0,5 mm
15 19 006	021568	1 paire de lames de rechange pour 15 11 120, Ø 0,6 mm
15 19 008	021575	1 paire de lames de rechange pour 15 11 120, Ø 0,8 mm
15 19 010	021582	1 paire de lames de rechange pour 15 11 120, Ø 1,0 mm

Pinces à dégainer
DIN ISO 5746

13

Multifonctionnalité – couper, dégainer et dénuder avec une seule pince.

Pour dégainer et dénuder rapidement tous types de câbles à gaine rondes et hydrofuges (par ex. câbles NYM)

Accès facilité dans les boîtes d'encastrement profondes grâce à la forme élancée de la tête et à l'inclinaison optimale du coupe-gaine

Dégainage facile des câbles sans endommager les fils grâce aux arrêtes coupantes circulaires avec butée de profondeur

- universalité : trous de dénudage de précision pour conducteurs de 0,75 - 1,5 et 2,5 mm²
- avec tranchant de côté pour coupe de conducteurs, fils, petites vis et clous ou pointes
- tranchants trempés par induction à environ 61 HRC pour une haute résistance à l'usure
- 30 % plus légère que les pinces comparables
- Acier électrique au vanadium ; forgé, trempé à l'huile

13 42 165

13 45 165

13 46 165
1000 V

Vidéo du produit

Trous de dénudage pour conducteurs 1,5 et 2,5 mm²

Coupe de câbles d'un diamètre de 13 mm max.

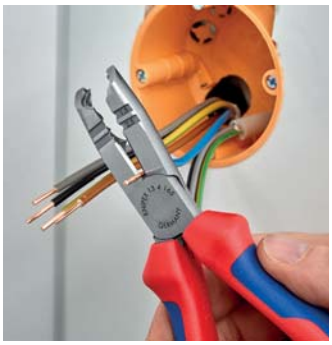

Tranchants pour raccourcir des conducteurs individuels

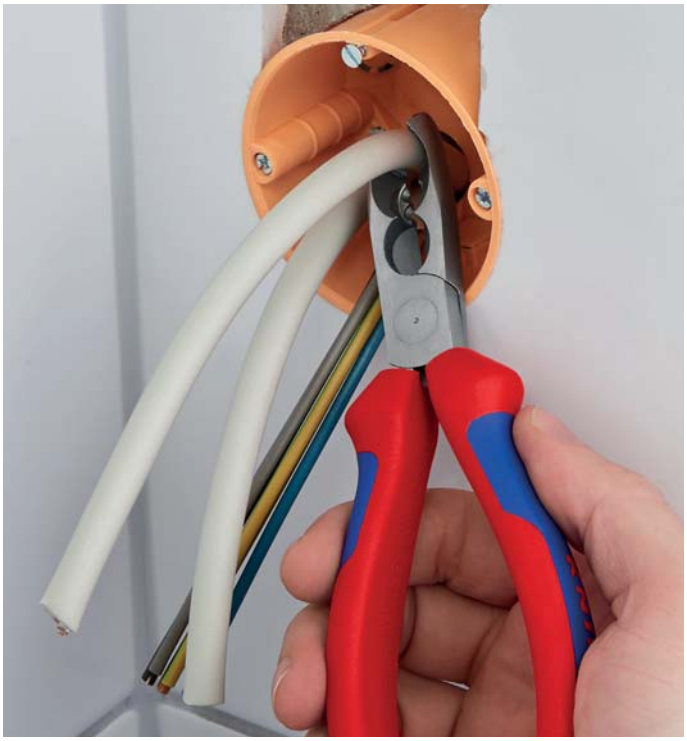

Dégainage en profondeur au fond dans le boîtier encastré

Réf.	EAN 4003773-	↔ mm		Pince	Tête	Poignées	Valeurs de dégainage Ø mm	Capacités de dénudage mm²	◑ Ø mm	◕ Ø mm	⚖ g
13 42 165	079675	165		noire atramentisée	polie	avec gaines bi-matière	8 - 13	1,5 / 2,5	3,2	2,2	176
13 45 165	079699	165		chromée		avec gaines bi-matière	8 - 13	1,5 / 2,5	3,2	2,2	176
13 46 165	079910	165	1000 V	chromée		isolées par gaines bi-matière, certifiées VDE	8 - 13	1,5 / 2,5	3,2	2,2	190

Pinces à dénuder 15

> pour dénuder les câbles fins
> prisme de dénudage précis, convient pour un seul diamètre ; non réglable
> avec ressort d'ouverture
> Acier électrique au chrome-vanadium, forgé, trempé à l'huile

15 61 160

	EAN 4003773-	↔ mm		Tête	Poignées	Capacités de dénudage Ø mm	⚖ g
15 51 160	044451	160		polie	gainées en plastique	0,5	101
15 61 160	014843	160		polie	gainées en plastique	0,6	102
15 81 160	015574	160		polie	gainées en plastique	0,8	102

Outils à dégainer 16 20

> pour dégainer tous les câbles ronds standard
> barrette d'arrêt autobloquante
> profondeur de coupe réglable grâce à la vis de réglage
> lame auto-pivotante pour coupe circulaire et longitudinale
> lame de rechange intégrée dans le boîtier
> bonne prise en main grâce à un revêtement souple antidérapant sur le manche et la barrette d'arrêt
> boîtier : plastique, résistant aux chocs

16 20 165 SB
couteau à lame droite et lame crochet, livré avec capuchon protecteur

16 20 16 SB

16 20 165 SB

Réf.	EAN 4003773-	↔ mm		Capacités de dénudage Ø mm	⚖ g
16 20 16 SB	060451	130		4,0 - 16,0	95
16 20 28 SB	060468	130		8,0 - 28,0	95
16 20 165 SB	043133	165		8,0 - 28,0	85
16 29 165	043140	Lame de rechange pour 16 20 16 SB / 16 20 28 SB / 16 20 165 SB			

Outil à dégainer

16 30

Positionnement de l'outil pour coupe périphérique

Coupe longitudinale

Dégainage hélicoïdal

> pour dégainer les câbles ronds en PVC, caoutchouc, silicone, PTFE d'un diamètre de 6,0 à 29,0 mm
> barrette d'arrêt autobloquante
> profondeur de coupe réglable grâce à l'écrou moleté
> boîtier pivotant pour coupe circulaire ou longitudinale
> dégainage hélicoïdal pour les grandes longueurs
> lame interchangeable
> boîtier : plastique, résistant aux chocs

16 30 135 SB

Réf.	EAN 4003773-	⟷ mm		Capacités de dénudage Ø mm	⚖ g
16 30 135 SB	033349	135	⩙	6,0 - 29,0	120
16 39 135	027317	Lame de rechange pour 16 30 135 SB			

Outil à dégainer

16 40

> pour dégainer les câbles ronds d'un diamètre minimum de 25,0 mm
> permet d'éliminer toutes les couches isolantes
> convient pour la coupe circulaire et longitudinale
> profondeur de coupe réglable jusqu'à 5,0 mm
> lame interchangeable (et réversible)
> corps de l'outil : plastique, renforcé de fibres de verre

16 40 150

Positionnement de l'outil pour coupe longitudinale

Coupe longitudinale

Tourner l'outil pour réaliser une coupe circulaire

Coupe circulaire

Réf.	EAN 4003773-	⟷ mm	Capacités de dénudage Ø mm	⚖ g
16 40 150	026709	150	> 25	210
16 49 150	026716	Lame de rechange pour 16 40 150		

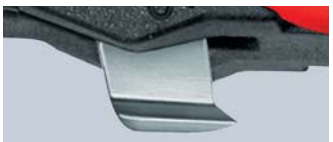

Profondeur de coupe réglable

Outil à dénuder
pour câbles coaxiaux

16
60

> pour dénuder les câbles coaxiaux (RG 58, RG 59 et RG 62)
> pour dénuder l'isolation extérieure, le blindage et le diélectrique en une seule opération
> avec trois lames intégrées
> profondeur de coupe réglable pour chaque lame à l'aide d'une clé à six pans
> la longueur du dénudage reste constante
> boîtier : plastique, résistant aux chocs

16 60 05 SB

Coupe à trois étapes en une seule opération

Couches intérieures dégagées individuellement

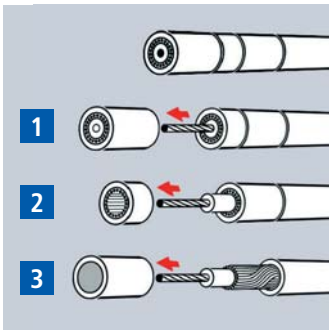

Dénudage en trois étapes d'un câble coaxial

Réf.	EAN 4003773-	⟷ mm		Type de câble	⚖ g
16 60 05 SB	044888	105		RG 58, RG 59 + RG 62	73

Outil de dénudage
pour câbles coaxiaux et de données

16
60

> outil à dénuder universel pour câbles coaxiaux RG 59, RG 6, RG 7, RG 11
> pour dénuder l'isolation extérieure, le blindage et le diélectrique en une seule opération
> lame à dénuder ajustable pour câbles de données
> deux lames pour dénuder et dégainer les câbles téléphoniques plats (4P/6P/8P) en une seule opération
> lame intégrée pour coupe de câbles de données
> boîtier : plastique, résistant aux chocs

16 60 06 SB

Réf.	EAN 4003773-	⟷ mm		Type de câble	⚖ g
16 60 06 SB	077961	125		RG 59, RG 6, RG 7, RG 11	100

Outil à dénuder
pour câbles coaxiaux

16 60

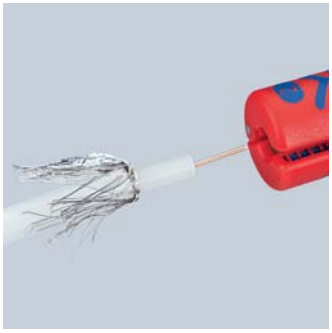

- pour dégainer et dénuder tous les types de câbles coaxiaux standards d'un diamètre de 4,8 à 7,5 mm (par ex., pour télévision et satellite), également pour PVC-Flex 3 x 0,75 mm²
- avec graduation de 5,0 à 20,0 mm
- outil de dénudage dépliable à deux mâchoires
- avec ressort d'ouverture et système de verrouillage
- boîtier : plastique, renforcé de fibres de verre

16 60 100 SB

Réf.	EAN 4003773-	↔ mm		Capacités de dénudage Ø mm	⚖ g
16 60 100 SB	040811	100		câble coaxiaux 4,8 - 7,5 mm câble ronds 3 x 0,75 mm²	22

Outil à dégainer
pour câbles plats et ronds

16 64

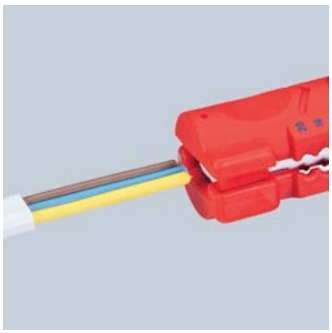

- pour câbles plats jusqu'à 12 mm de largeur
- pour dégainer et dénuder tous les types de câbles ronds et hydrofuges standards d'un diamètre de 4,0 à 13,0 mm (par exemple, câble NYM 3 x 1,5 mm² à 5 x 2,5 mm²)
- dispositif de dénudage pour les sections 0,8 / 1,5 / 2,5 mm² (AWG 20 / 16 / 14)
- avec ressort d'ouverture et système de verrouillage
- pour les travaux réalisés dans des endroits d'accès difficile
- convient également pour les travaux à réaliser dans les boîtes de distribution et de dérivation
- boîtier : plastique, renforcé de fibres de verre

16 64 125 SB

Réf.	EAN 4003773-	↔ mm		Capacités de dénudage Ø mm	Capacités de dénudage mm²	Pour câbles	⚖ g
16 64 125 SB	076933	125		4,0 - 13,0	0,8 - 2,5	câble plat 12 mm / câble rond Ø 4 - 13 mm	48

Outil à dégainer
pour câbles de données

16 65

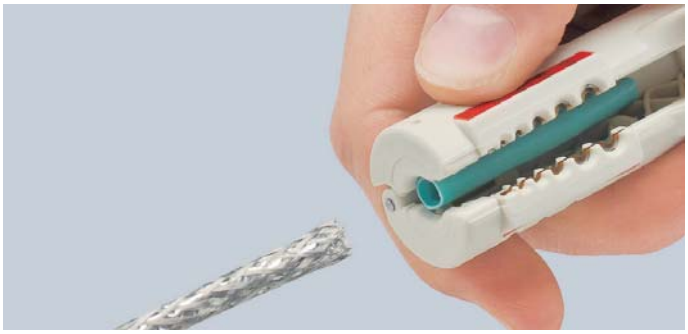

- pour dégainer les câbles de données UTP et STP d'un diamètre de 4,5 à 10,0 mm
- dispositif de dénudage pour les sections 0,2 / 0,3 / 0,8 / 1,5 / 2,5 / 4 mm²
- outil de dénudage dépliable à deux mâchoires
- avec ressort d'ouverture et système de verrouillage
- avec clip de fixation pour rangement en toute sécurité
- boîtier : plastique, renforcé de fibres de verre
- couteaux : acier à outils spécial, trempé à l'huile, avec revêtement TiN

16 65 125 SB

Réf.	EAN 4003773-	↔ mm		Capacités de dénudage Ø mm	Capacités de dénudage mm²	Pour câbles	⚖ g
16 65 125 SB	043157	125		4,5 - 10,0	0,2 - 4	CAT 5, CAT 6, CAT 7, Twisted-Pair (UTP/STP)	50

Outils universels à dégainer

16 8

> pour dégainer et dénuder tous les types de câbles ronds et hydrofuges standards d'un diamètre de 8,0 à 13,0 mm (par ex., câble NYM 3 x 1,5 mm² à 5 x 2,5 mm²)
> convient également pour les travaux à réaliser dans les boîtes de distribution et de dérivation
> outil de dénudage dépliable à deux mâchoires
> avec ressort d'ouverture et système de verrouillage
> avec clip de fixation pour rangement en toute sécurité
> boîtier : plastique, renforcé de fibres de verre

16 85 125 SB
avec lame additionnelle pour coupes longitudinales couteau télescopique intégré dispositif de dénudage pour les sections 0,2 / 0,3 / 0,8 / 1,5 / 2,5 / 4 mm² avec guidage intégré du câble pour coupe longitudinale. Les isolants solides (p. ex. exempts d'halogènes) se dénudent ainsi plus facilement

16 80 125 SB

16 85 125 SB

Réf.	EAN 4003773-	↔ mm		Capacités de dénudage Ø mm	Capacités de dénudage mm²	Pour câbles	g
16 80 125 SB	040828	125		8,0 - 13,0		câbles ronds, par ex.: 3 x 1,5 mm² à 5 x 2,5 mm²	71
16 85 125 SB	060444	125		8,0 - 13,0	0,2 - 4,0	câbles ronds, par ex.: 3 x 1,5 mm² à 5 x 2,5 mm²	67

Outil à dégainer universel
pour câbles pour bâtiments et pour l'industrie

16 90

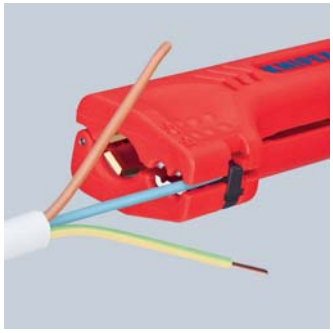

> pour dégainer et dénuder tous les types de câbles ronds et hydrofuges standards d'un diamètre de 8,0 à 13,0 mm (par ex., câble NYM 3 x 1,5 mm² à 5 x 2,5 mm²)
> idéal pour les grosses sections et les matériaux isolants difficiles à travailler
> pas besoin d'ajuster les tranchants à la profondeur de coupe
> dispositif de dénudage pour conducteurs et torons de 1,5 mm² et 2,5 mm²
> butée longitudinale utilisable des deux côtés (idéale pour les droitiers et les gauchers)
> avec ressort d'ouverture et système de verrouillage
> dispositif de fixation à l'extrémité des poignées (sécurité antichute)
> pour les travaux réalisés dans des endroits d'accès difficile
> convient également pour les travaux à réaliser dans les boîtes de distribution et de dérivation
> boîtier : plastique, renforcé de fibres de verre

16 90 130 SB

Réf.	EAN 4003773-	↔ mm		Capacités de dénudage Ø mm	Capacités de dénudage mm²	Pour câbles	g
16 90 130 SB	076940	130		8,0 - 13,0	1,5 + 2,5	câbles ronds, par ex.: 3 x 1,5 mm² à 5 x 2,5 mm²	47

KNIPEX ErgoStrip®
Outil universel à dégainer

16 95

Pour le dégainage et le dénudage rapide et précis de tous types de câbles ronds et hydrofuges standards (par ex., câble NYM 3 x 1,5 mm² jusqu'à 5 x 2,5 mm²), câbles de données (par ex. paires torsadées) et câbles coaxiaux

Design «pistolet» ergonomique et innovant pour faciliter l'entaillage, le dénudage et les coupes longitudinales des isolants de câbles

- forme conique et fine pour un meilleur accès dans les zones confinées
- dispositif de dénudage pour les sections 0,2 / 0,3 / 0,8 / 1,5 / 2,5 / 4 mm²
- mise en place simplifiée des conducteurs individuels pour le dénudage grâce aux berceaux de positionnement
- avec ressort d'ouverture et système de verrouillage
- mise en place facilitée de câbles coaxiaux et câbles informatiques par aide à l'ouverture
- habillage multimatière à zone en plastique souple pour un maniement confortable et une bonne prise en main
- corps en plastique solide renforcé de fibres de verre

16 95 01 SB
PAT. PEND.

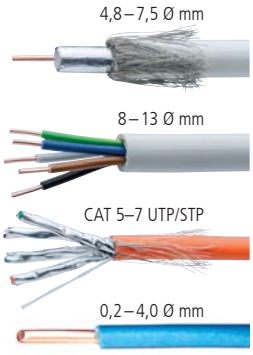

ErgoStrip®

Dégainage d'un câble NYM

Avec une lame couverte dans une poignée en porte-à-faux latéral pour des coupes longitudinales faciles

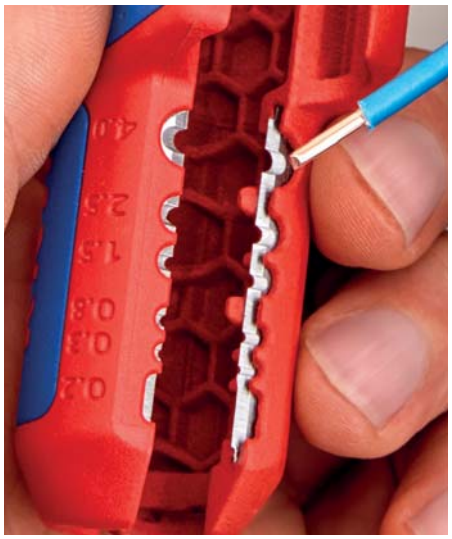

Dénudage de conducteurs individuels

Dégainage d'un câble de données

Dégainage d'un câble coaxial

Dénudage d'un câble coaxial

Vidéo du produit

Réf.	EAN 4003773-	↔ mm		Capacités de dénudage: câble rond Ø mm	conducteur plein et toron mm²	câble informatique	câble coaxial Ø mm	⚖ g
16 95 01 SB	079927	135		8 - 13	0,2 - 4	CAT 5 - 7, Twisted-Pair (UTP/STP)	4,8 - 7,5	95

Pinces de préhension, Pinces-étaux

Pinces à becs plats	60
Pinces à becs ronds	61
Pinces à monter	61
Pinces à monter à profils transversaux	62
Pinces pour téléphone	63
Pinces de préhension (pinces ultrafines)	63
Pinces à becs longs	64
Pinces d'ajustage	65
Pinces de tisserand	65
Pinces de prehension pour la mécanique de précision	66
Pinces de mécanicien	67
Pinces-étaux universelles	68
Pinces-étaux à souder	68
Pinces-étaux	69

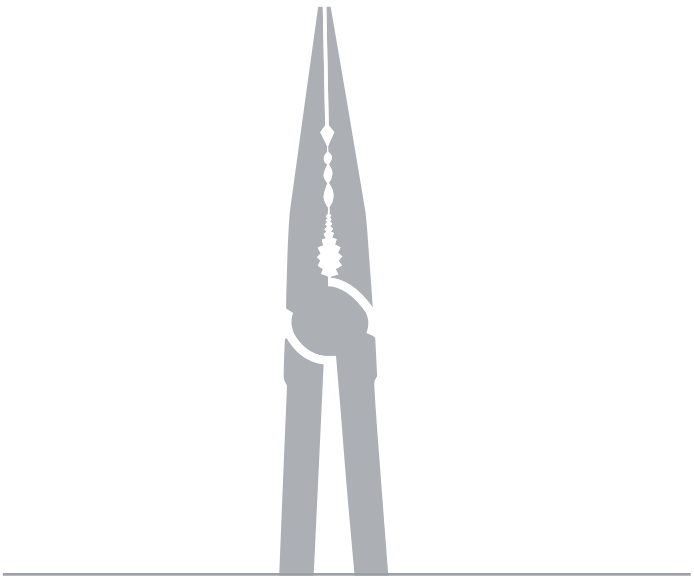

Pinces à becs plats
DIN ISO 5745

20

> becs plats, courts et larges
> intérieur des mâchoires strié
> Acier à outils spécial, forgé, trempé à l'huile

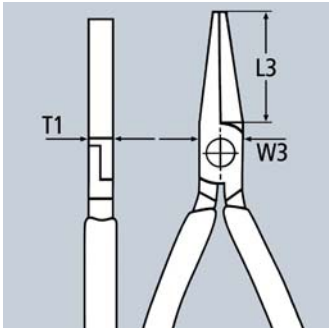

20 01 160

20 02 160

20 05 160

20 06 160
1000 V

Réf.	EAN 4003773-	↔ mm		Pince	Tête	Poignées	Dimensions L3 mm	W3 mm	T1 mm	⚖ g
20 01 125	014447	125		noire atramentisée	polie	gainées en plastique	27,0	14,5	8,0	75
20 01 140	014454	140					28,0	15,5	9,5	107
20 01 160	015017	160					30,0	17,0	9,5	144
20 01 180	015666	180					35,0	19,0	10,0	188
20 02 140	043386	140		noire atramentisée	polie	avec gaines bi-matière	28,0	15,5	9,5	137
20 02 160	035008	160					30,0	17,0	9,5	172
20 05 140	042464	140		chromée		avec gaines bi-matière	28,0	15,5	9,5	136
20 05 160	042457	160					30,0	17,0	9,5	176
20 06 160	033783	160	1000 V	chromée		isolées avec gaines bi-matière, certifiées VDE	30,0	17,0	9,5	176

Pinces à becs ronds
DIN ISO 5745

22

> pour plier les œillets
> becs ronds et courts ; finement polis
> Acier à outils spécial, forgé, trempé à l'huile

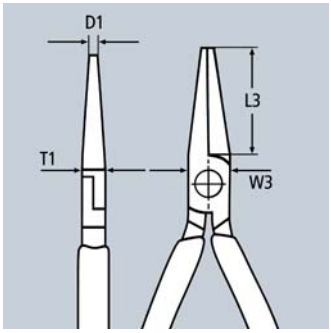

22 01 160

22 02 160

22 06 160
1000 V

Réf.	EAN 4003773-	↔ mm		Pince	Tête	Poignées	Dimensions L3 mm	W3 mm	D1 mm	T1 mm	g
22 01 125	014461	125		noire atramentisée	polie	gainées en plastique	27,0	14,5	2,0	8,0	75
22 01 140	013013	140					28,0	16,5	2,5	9,5	100
22 01 160	015024	160					30,0	18,0	3,0	9,5	140
22 02 140	043430	140		noire atramentisée	polie	avec gaines bi-matière	28,0	16,5	2,5	9,5	129
22 02 160	023173	160					30,0	18,0	3,0	9,5	170
22 05 140	042891	140		chromée		avec gaines bi-matière	28,0	16,5	2,5	9,5	127
22 05 160	077275	160					30,0	18,0	3,0	9,5	169
22 06 160	033790	160	1000 V	chromée		isolées avec gaines bi-matière, certifiées VDE	30,0	18,0	3,0	9,5	175

Pinces à monter
DIN ISO 5743

28

> convient particulièrement pour saisir, ajuster et monter pour des travaux nécessitant une grande force de préhension
> intérieur des mâchoires strié
> Acier à outils de qualité spéciale, forgé, trempé à l'huile

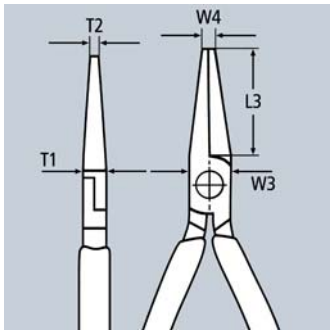

28 01 200

28 21 200

Réf.	EAN 4003773-	↔ mm		Pince	Tête	Poignées	Dimensions L3 mm	W3 mm	T1 mm	W4 mm	T2 mm	g
28 01 200	044468	200		noire atramentisée	polie	gainées en plastique	33,0	13,5	10,5	4,0	10,5	197
28 21 200	028246	200		noire atramentisée	polie	gainées en plastique	34,0	13,5	10,5	3,0	3,0	187

Pinces à monter
à profils transversaux
DIN ISO 5743

28

Pince à monter particulièrement longue avec profilé de saisie ondulé.

Pour travaux de préhension, d'ajustage et de montage dans des endroits difficiles d'accès grâce à sa forme élancée très longue

Atteinte optimale de pièces en profondeur grâce à ses becs élancés demi-ronds

- saisie, maintien et guidage aisé et en toute sécurité de petits tuyaux de cuivre, vis et câbles ainsi que d'autres pièces rondes par ébavurage fraisé à faces lisses
- serre-tube denté pour saisie de pièces rondes
- convient particulièrement aux travaux à exécuter dans l'automobile (dans le compartiment moteur, par exemple), le montage et la mécanique
- outil élancé et néanmoins robuste
- forgé en acier à outil spécial, trempé à l'huile

28 71 280

28 81 280
∡45°

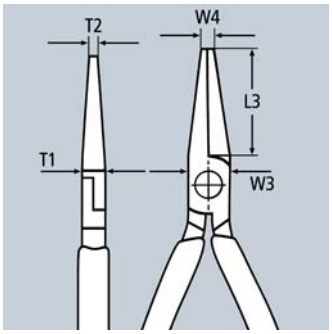

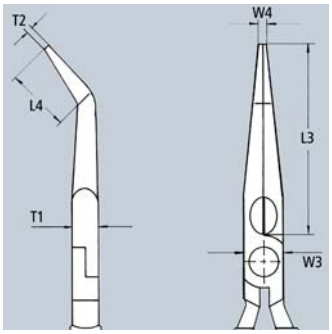

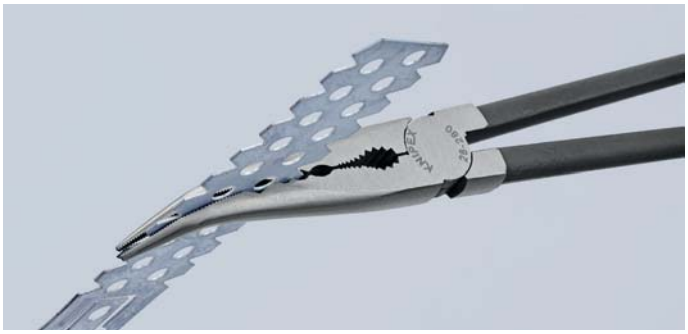

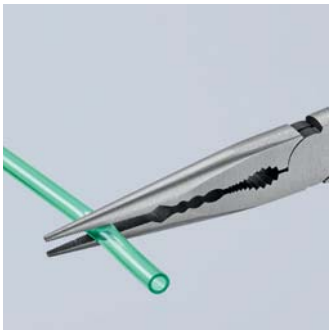

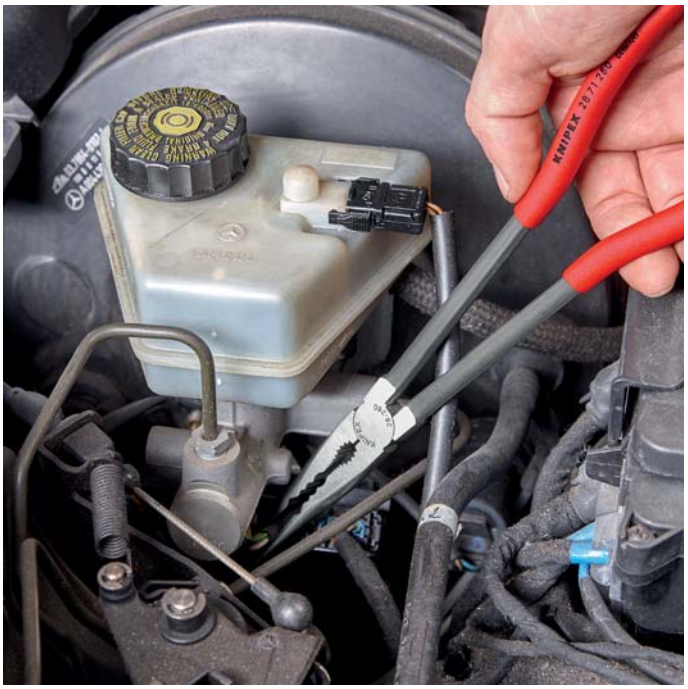

Profilé de saisie ondulé : profils transversaux pour saisie, maintien et guidage aisé

Réf.	EAN 4003773-	↔ mm		Pince	Tête	Poignées	Dimensions L3 mm	L4 mm	W3 mm	T1 mm	W4 mm	T2 mm	⚖ g
28 71 280	079415	280		noire atramentisée	polie	gainées en plastique	76,5		20,0	9,0	3,0	2,5	235
28 81 280	079422	280	∡45°	noire atramentisée	polie	gainées en plastique	70,0	20,0	20,0	9,0	2,5	2,5	235

Pinces pour téléphone
DIN ISO 5745

29

> intérieur des mâchoires strié en croix
> Acier électrique au chrome-vanadium, forgé, trempé à l'huile

29 21 160 / 29 25 160
pointes trés effilées ; convient aussi pour travaux de soudure

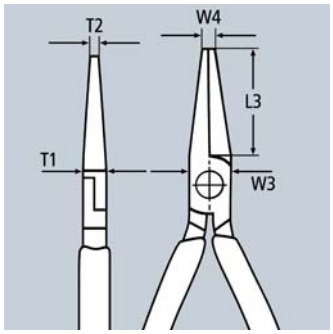

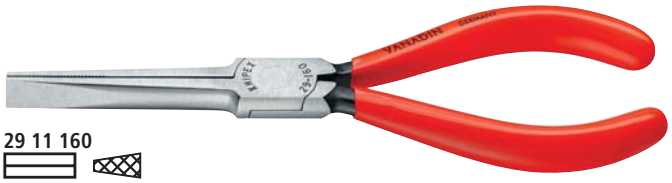

29 11 160

29 25 160

Réf.	EAN 4003773-	↔ mm		Pince	Tête	Poignées	Dimensions L3 mm	W3 mm	T1 mm	W4 mm	T2 mm	⚖ g
29 11 160	016175	160		noire atramentisée	polie	gainées en plastique	55,0	14,0	8,0	2,5	8,5	103
29 21 160	043454	160		noire atramentisée	polie	gainées en plastique	54,0	14,0	9,0	2,0	2,0	112
29 25 160	043478	160		chromée		avec gaines bi-matière	54,0	14,0	9,0	2,0	2,0	139

Pinces de préhension
(pinces ultrafines)
DIN ISO 5743

31

> pinces de précision pour montage, pliage et ajustage très précis
> avec becs particulièrement longs : 55,0 mm
> intérieur des mâchoires lisse
> arêtes soigneusement ébarbées
> Acier électrique au chrome-vanadium, forgé, trempé à l'huile

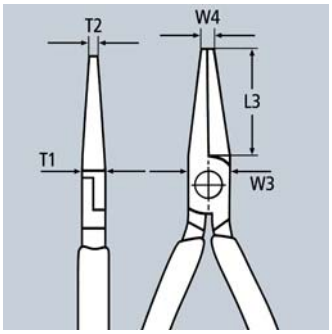

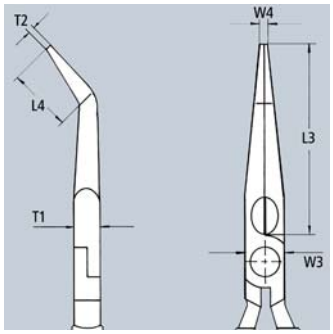

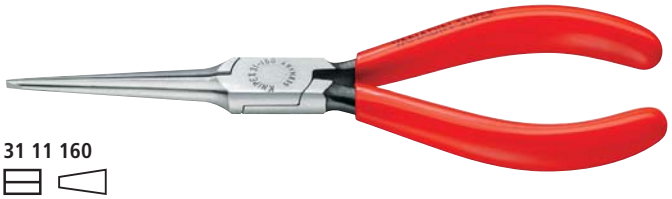

31 11 160

31 25 160
∡45°

Réf.	EAN 4003773-	↔ mm		Pince	Tête	Poignées	Dimensions L3 mm	L4 mm	W3 mm	T1 mm	W4 mm	T2 mm	⚖ g
31 11 160	044475	160		noire atramentisée	polie	gainées en plastique	55,0		16,0	7,5	1,8	2,5	100
31 15 160	016465	160		chromée		avec gaines bi-matière	55,0		16,0	7,5	1,8	2,5	124
31 21 160	046790	160	∡45°	noire atramentisée	polie	gainées en plastique	55,0	27,0	16,0	7,5	1,8	2,5	97
31 25 160	016489	160	∡45°	chromée		avec gaines bi-matière	55,0	27,0	16,0	7,5	1,8	2,5	123

Pinces à becs longs
DIN ISO 5745

30

> pinces de préhension très robustes et résistantes à l'usure
> plusieurs formes de becs disponibles
> Acier électrique au chrome-vanadium, forgé, trempé à l'huile

Forme 1
becs longs et plats, intérieur des mâchoires strié

Forme 2
becs longs et demi-ronds, intérieur des mâchoires strié

Forme 3
becs longs et ronds, intérieur des mâchoires lisse

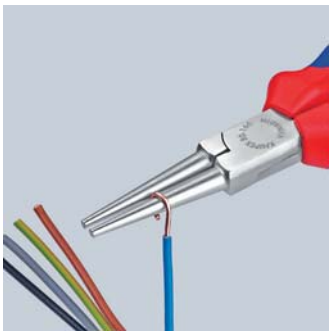

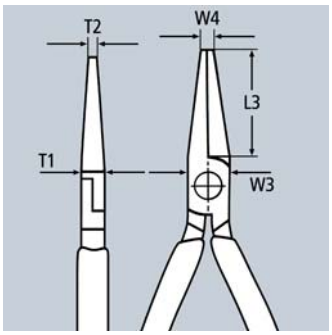

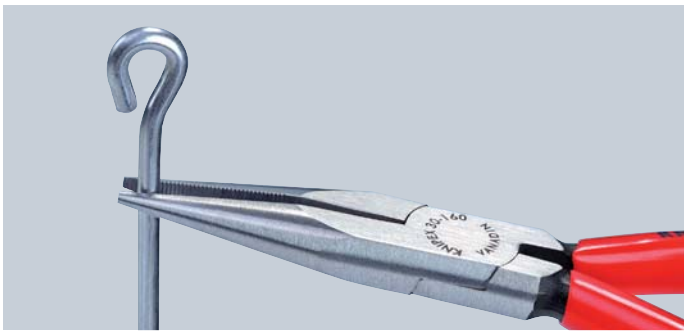

30 11 160

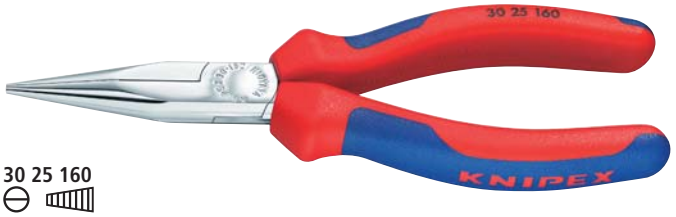

30 25 160

30 36 160
1000 V

Réf.	EAN 4003773-	↔ mm		Forme	Pince	Tête	Poignées	Dimensions L3 mm	W3 mm	T1 mm	W4 mm	T2 mm	⚖ g
30 11 140	033936	140		1	noire atramentisée	polie	gainées en plastique	42,0	15,0	8,0	2,5	4,0	86
30 11 160	023128	160						46,5	16,5	9,5	3,0	5,0	121
30 11 190	013051	190						50,0	18,5	9,5	3,0	7,0	140
30 13 140	016298	140		1	chromée		gainées en plastique	42,0	15,0	8,0	2,5	4,0	87
30 13 160	043485	160						46,5	16,5	9,5	3,0	5,0	118
30 15 140	042914	140		1	chromée		avec gaines bi-matière	42,0	15,0	8,0	2,5	4,0	106
30 15 160	035046	160						46,5	16,5	9,5	3,0	5,0	149
30 15 190	001881	190						50,0	18,5	8,0	3,0	7,0	171
30 16 160	001904	160	1000 V	1	chromée		isolées par gaines bi-matière, certifiées VDE	46,5	16,5	9,5	3,0	5,0	150
30 21 140	042433	140		2	noire atramentisée	polie	gainées en plastique	42,0	15,0	8,0	2,5	2,0	95
30 21 160	035053	160						50,0	16,5	9,5	3,0	2,5	121
30 21 190	016366	190						50,0	18,5	8,0	3,0	2,4	135
30 23 140	016373	140		2	chromée		gainées en plastique	42,0	15,0	8,0	2,5	2,0	95
30 25 140	001980	140		2	chromée		avec gaines bi-matière	42,0	15,0	8,0	2,5	2,0	114
30 25 160	035060	160						50,0	16,5	9,5	3,0	2,5	151
30 25 190	043515	190						50,0	18,5	8,0	3,0	2,4	168
30 31 160	035077	160		3	noire atramentisée	polie	gainées en plastique	41,0	16,5	9,5	5,0	2,5	110
30 33 160	043539	160		3	chromée		gainées en plastique	41,0	16,5	9,5	5,0	2,5	111
30 35 140	043102	140		3	chromée		avec gaines bi-matière	37,5	15,0	8,0	4,0	2,0	102
30 35 160	035084	160						41,0	16,5	9,5	5,0	2,5	138
30 36 160	002123	160	1000 V	3	chromée		isolées par gaines bi-matière, certifiées VDE	41,0	16,5	9,5	5,0	2,5	141

Pinces d'ajustage
DIN ISO 5743

32

> pour saisir des éléments et des fils de petit diamètre ainsi que pour plier des ressorts de contact et de relais
> intérieur des mâchoires poli
> arêtes soigneusement ébarbées
> Acier à outils de qualité spéciale, forgé, trempé à l'huile

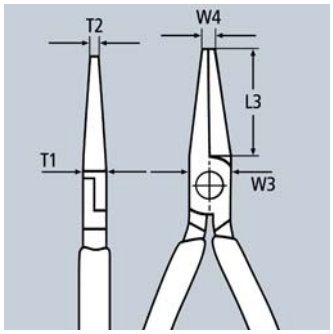

32 11 135

32 21 135

32 31 135
∡40°

Réf.	EAN 4003773-	↔ mm		Pince	Tête	Poignées	Dimensions L3 mm	W3 mm	T1 mm	W4 mm	T2 mm	g
32 11 135	035091	135		noire atramentisée	polie	gainées en plastique	34,0	12,5	7,0	1,4	1,5	73
32 21 135	043553	135		noire atramentisée	polie	gainées en plastique	34,0	12,5	7,0	1,4	3,5	74
32 31 135	043560	135	∡40°	noire atramentisée	polie	gainées en plastique	32,0	12,5	7,0	1,4	3,5	73

Pinces de tisserand
DIN ISO 5743

33

> largeur des mâchoires de 9,0 mm dont l'épaisseur en bout est de 1,5 mm
> intérieur des mâchoires lisse
> Acier électrique au chrome-vanadium, forgé, trempé à l'huile

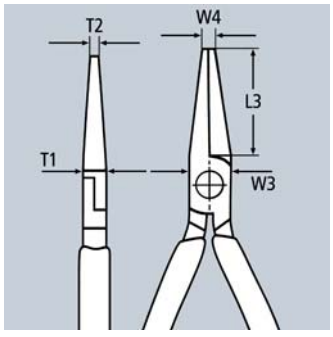

33 01 160

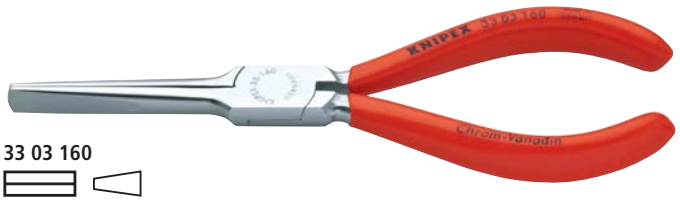

33 03 160

Réf.	EAN 4003773-	↔ mm		Pince	Tête	Poignées	Dimensions L3 mm	W3 mm	T1 mm	W4 mm	T2 mm	g
33 01 160	016663	160		noire atramentisée	polie	gainées en plastique	55,0	15,0	7,5	3,0	9,0	103
33 03 160	016670	160		chromée		gainées en plastique	55,0	15,0	7,5	3,0	9,0	103

Pinces de préhension

pour la mecanique de precision

DIN ISO 9655

37

> pinces de précision pour les travaux de montage très précis, par ex., dans les domaines de l'électronique et de la mécanique de précision
> pour saisir, tenir, plier et ajuster
> pointes meulées avec précision
> intérieur des mâchoires lisse
> arêtes soigneusement ébarbées
> charnière encastrée
> Acier à outils de qualité spéciale, forgé, trempé à l'huile

Forme 1
becs plats et larges

Forme 2
becs plats et pointus

Forme 3
becs demi-ronds

Forme 4
becs ronds, pointus pour plier les œillets

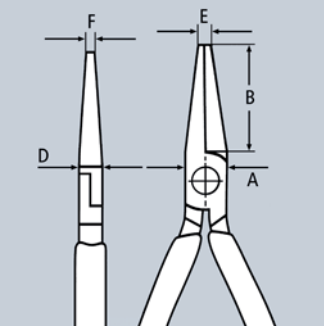

37 11 125

37 21 125

37 31 125

37 41 125

Réf.	EAN 4003773-	↔ mm		Forme	Pince	Tête	Poignées	Dimensions B mm	A mm	D mm	E mm	F mm	⚖ g
37 11 125	014287	125		1	noire atramentisée	polie	gainées en plastique	27,0	12,5	7,0	2,0	5,5	76
37 13 125	043638	125		1	chromée		gainées en plastique	27,0	12,5	7,0	2,0	5,5	71
37 21 125	035138	125		2	noire atramentisée	polie	gainées en plastique	27,0	12,5	7,0	2,0	2,0	74
37 23 125	043645	125		2	chromée		gainées en plastique	27,0	12,5	7,0	2,0	2,0	72
37 31 125	035145	125		3	noire atramentisée	polie	gainées en plastique	27,0	12,5	7,0	2,0	1,6	74
37 33 125	016960	125		3	chromée		gainées en plastique	27,0	12,0	7,0	2,0	1,6	78
37 41 125	035152	125		4	noire atramentisée	polie	gainées en plastique	27,0	14,5	8,0	2,0	1,0	76
37 43 125	043652	125		4	chromée		gainées en plastique	27,0	14,5	8,0	2,0	1,0	76

Pinces de mécanicien
DIN ISO 5745

38

> grande résistance à la flexion des pointes de la pince
> intérieur des mâchoires strié en croix
> Acier électrique au vanadium ; forgé, trempé à l'huile

38 71 200
becs demi-ronds, coudés a 70°, pour retirer les goupilles fendues ; pour saisir les elements situes dans des endroits difficile d'acces

38 91 200 / 38 95 200
becs coudés a 45°, demi-ronds, longs, également utilisable pour saisir les cosses de bougie et les pièces rondes (pince pour cosses de bougie)

Forme 2
becs coudés à 40°

Forme 3
pointe courbée

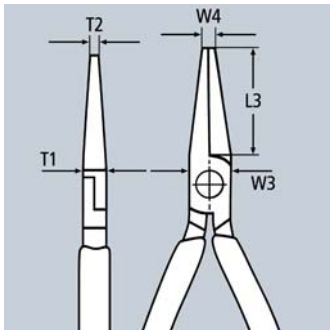

38 11 200

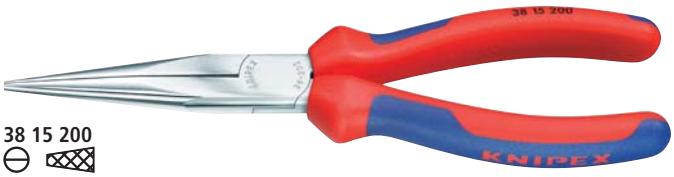

38 15 200

38 21 200
40°

38 31 200

38 41 190

38 71 200
70°

38 91 200
45°

Réf.	EAN 4003773-	↔ mm		Pince	Tête	Poignées	Dimensions L3 mm	W3 mm	T1 mm	W4 mm	T2 mm	⚖ g
38 11 200	035169	200	⊖	noire atramentisée	polie	gainées en plastique	73,0	17,5	9,5	3,0	2,5	179
38 15 200	039594	200	⊖	chromée		avec gaines bi-matière	73,0	17,5	9,5	3,0	2,5	209
38 21 200	035176	200	40° ⊖	noire atramentisée	polie	gainées en plastique	73,0	17,5	9,5	3,0	2,5	175
38 25 200	043669	200	40° ⊖	chromée		avec gaines bi-matière	73,0	17,5	9,5	3,0	2,5	209
38 31 200	040712	200	⊖	noire atramentisée	polie	gainées en plastique	73,0	17,5	9,5	3,0	2,5	176
38 35 200	017134	200	⊖	chromée		avec gaines bi-matière	73,0	17,5	9,5	3,0	2,5	205
38 41 190	017141	190	▭	noire atramentisée	polie	gainées en plastique	50,0	18,0	8,0	4,0	8,0	139
38 45 190	043676	190	▭	chromée		avec gaines bi-matière	50,0	18,0	8,0	4,0	8,0	171
38 71 200	017202	200	70° ⊖	noire atramentisée	polie	gainées en plastique	73,0	17,5	9,5	3,0	2,0	174
38 91 200	017219	200	45° ⊖	noire atramentisée	polie	gainées en plastique	73,0	17,5	9,5		2,5	177
38 95 200	017233	200	45° ⊖	chromée		avec gaines bi-matière	73,0	17,5	9,5		2,5	207

Pinces-étaux universelles 40

> maintiennent en toute sécurité les éléments ronds, profilés et plats
> très résistant
> avec vis de réglage et levier de déblocage
> prise à une seule main
> pression de serrage élevée grâce à la démultiplication par genouillère
> corps de pince : acier laminé, à haute résistance
> Mâchoires de préhension : Acier électrique au chrome-vanadium, forgé

40 14 250
avec un bec pivotant

40 04 250

40 14 250

Réf.	EAN 4003773-	↔ mm		Pince	○ mm	□ mm	⬡ mm	⚖ g
40 04 180	022190	180		zinguée brillante	35	25	32	310
40 04 250	002710	250		zinguée brillante	35	30	32	521
40 14 250	080329	250		zinguée brillante	43	42	45	600

Pinces-étaux à souder 42

> pour serrer, fixer et tenir divers profilés
> très résistant
> avec vis de réglage et levier de déblocage
> prise à une seule main
> pression de serrage élevée grâce à la démultiplication par genouillère
> corps de pince : acier laminé, à haute résistance

42 14 280
mâchoires en acier coulé thermorésistant
maintient les pièces plates ou profilées les unes à côté des autres lors du soudage
convient également pour les profilés ayant des bords d'une hauteur max. de 25 mm

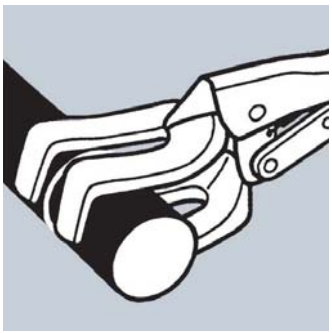

42 24 280
mâchoires en acier coulé thermorésistant
maintient centrés les tubes ou les pièces rondes les unes à côté des autres lors du soudage

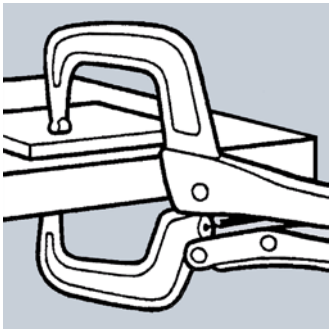

42 34 280
mâchoires en acier au chrome-vanadium matricé
serre les pièces et profils encombrants aux bords d'une hauteur max. de 40 mm

42 44 280
avec mâchoires mobiles
mâchoires en acier au chrome-vanadium matricé
serre en les équilibrant les pièces et profils encombrants à bords hauts de 40 mm maximum

Réf.	EAN 4003773-	↔ mm	Pince	○ mm	□ mm	⚖ g
42 14 280	022206	280	zinguée brillante	30 - 65	50	917
42 24 280	022213	280	zinguée brillante	10 - 70		850
42 34 280	022220	280	zinguée brillante		90	692
42 44 280	080350	280	zinguée brillante		90	740

42 14 280

42 24 280

42 34 280

42 44 280

Pinces-étaux 41

> maintiennent en toute sécurité les éléments ronds, profilés et plats
> très résistant
> avec vis de réglage et levier de déblocage
> prise à une seule main
> pression de serrage élevée grâce à la démultiplication par genouillère
> corps de pince : acier laminé, à haute résistance
> Mâchoires de préhension : Acier électrique au chrome-vanadium, forgé

Forme 0
becs pour pièces rondes, avec coupe-fils

Forme 1
becs avec double prisme pour pièces rondes, plates et profilées

Forme 2
becs droits pour pièces plates

Forme 3
pince-étau à becs effilés et longs

Forme 4
pince-étau à becs effilés et longs, convient bien aux zones difficiles d'accès, zone de préhension non dentée pour le débranchement de tuyaux souples

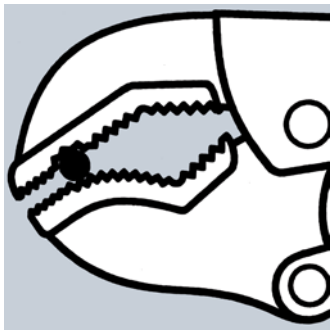

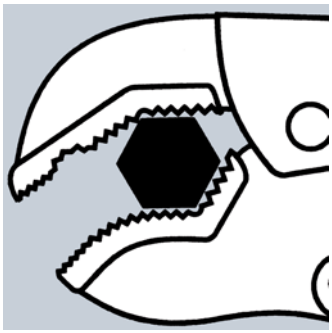

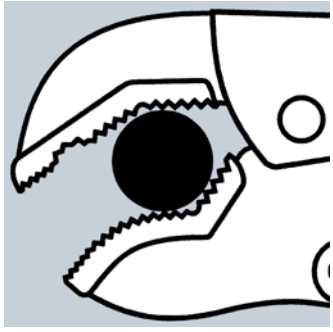

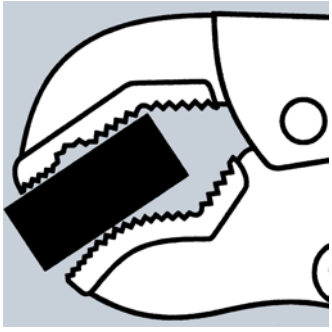

41 04 250

41 14 250

41 24 225

41 34 165

41 44 200
∠70°

Réf.	EAN 4003773-	←→ mm		Forme	Pince	○↕ mm	□↕ mm	⬡↕ mm	⚖ g
41 04 180	002741	180				30	20	30	363
41 04 250	002758	250		0	zinguée brillante	40	20	30	517
41 04 300	022183	300				65	30	34	923
41 14 250	023470	250		1	zinguée brillante	36	36	36	557
41 24 225	023487	225		2	zinguée brillante	25	16	30	504
41 34 165	047858	165		3	zinguée brillante	20	10	24	189
41 44 200	080343	200	∠70°	4	zinguée brillante	20	20	30	400

Pinces pour circlips

Pinces pour circlips intérieurs d'alésage	72
Pinces pour circlips extérieurs d'arbre	73
Pinces de précision pour circlips intérieurs d'alésage	74
– avec protection contre la distortion	75
Pinces de précision pour circlips extérieurs d'arbre	76
– avec protection contre la distortion	77
Pince pour circlips intérieurs d'alésage	78
Pince pour circlips pour grands circlips extérieurs	78
Outil pour circlips intérieurs et extérieurs de diamètre allant jusqu'à 1000 mm	79
Pinces spéciales de montage pour rondelles ressort d'arbre	80
Pinces pour circlips pour colliers d'étranglement d'arbre	80
Jeux de pinces pour circlips	81
Jeux de pinces sur plateaux en mousse	81
Jeux de pinces de précision pour circlips	82

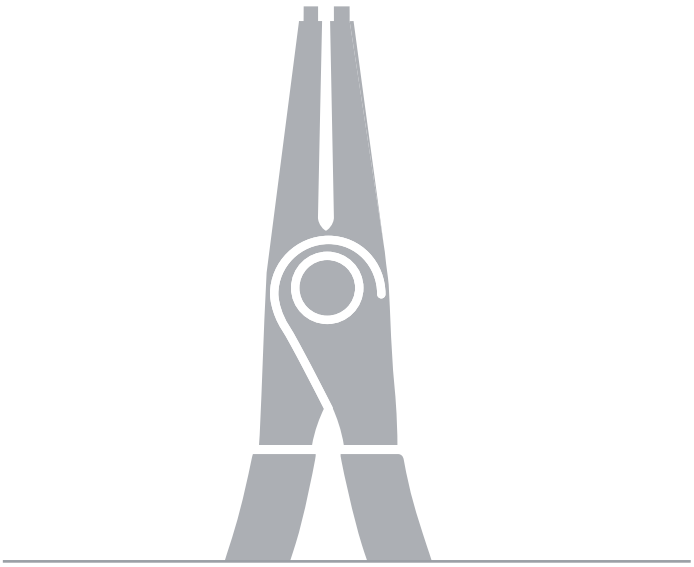

Pinces pour circlips
pour circlips intérieurs d'alésage

44

> pour le montage de circlips dans des alésages d'un diamètre de 8 à 140 mm
> forme robuste, forgée
> pointes solides antidérapantes
> Corps de la pince et des pointes : acier au chrome-vanadium, forgé, trempé à l'huile

44 11 J2

44 21 J21
90°

44 31 J22
45°

Forme 1
DIN 5256 C, pointes droites

Forme 2
DIN 5256 D ; pointes coudées à 90°

Forme 3
pointes coudées à 45°

Réf.	EAN 4003773-	↔ mm		Forme	Pince	Tête	Poignées	Capacité pour diamètre d'alésage Ø mm	Pointes Ø mm	⚖ g
44 11 J0	040286	140						8 - 13	0,9	88
44 11 J1	022862	140						12 - 25	1,3	88
44 11 J2	022879	180		1	noire atramentisée	polie	gainées en plastique	19 - 60	1,8	135
44 11 J3	033943	225						40 - 100	2,3	196
44 11 J4	042549	320						85 - 140	3,2	469
44 13 J0	048176	140						8 - 13	0,9	89
44 13 J1	042938	140						12 - 25	1,3	88
44 13 J2	042945	180		1	chromée		gainées en plastique	19 - 60	1,8	138
44 13 J3	042952	225						40 - 100	2,3	194
44 13 J4	017301	320						85 - 140	3,2	463
44 21 J01	040132	130						8 - 13	0,9	88
44 21 J11	022886	130						12 - 25	1,3	88
44 21 J21	022893	170	90°	2	noire atramentisée	polie	gainées en plastique	19 - 60	1,8	139
44 21 J31	033769	215						40 - 100	2,3	196
44 21 J41	043683	300						85 - 140	3,2	462
44 23 J11	042969	130						12 - 25	1,3	89
44 23 J21	042976	170	90°	2	chromée		gainées en plastique	19 - 60	1,8	138
44 23 J31	042983	215						40 - 100	2,3	200
44 31 J02	066941	140						8 - 13	0,9	90
44 31 J12	066958	140						12 - 25	1,3	90
44 31 J22	066965	180	45°	3	noire atramentisée	polie	gainées en plastique	19 - 60	1,8	140
44 31 J32	066972	225						40 - 100	2,3	195
44 31 J42	066989	310						85 - 140	3,2	465

Pinces pour circlips
pour circlips extérieurs d'arbre

46

> pour le montage de circlips sur des arbres d'un diamètre de 3 à 140 mm
> forme robuste, forgée
> pointes solides antidérapantes
> Corps de la pince et des pointes : acier au chrome-vanadium, forgé, trempé à l'huile

46 11 A2

46 21 A21

46 31 A22

Forme 1
DIN 5254 A ; pointes droites

Forme 2
DIN 5254 B ; pointes coudées à 90°

Forme 3
pointes coudées à 45°

Réf.	EAN 4003773-	↔ mm		Forme	Pince	Tête	Poignées	Capacité pour diamètre d'arbre Ø mm	Pointes Ø mm	⚖ g
46 11 A0	033950	140		1	noire atramentisée	polie	gainées en plastique	3 - 10	0,9	85
46 11 A1	022909	140						10 - 25	1,3	86
46 11 A2	022916	180						19 - 60	1,8	134
46 11 A3	033974	210						40 - 100	2,3	220
46 11 A4	042532	320						85 - 140	3,2	505
46 13 A0	017417	140		1	chromée		gainées en plastique	3 - 10	0,9	85
46 13 A1	042990	140						10 - 25	1,3	82
46 13 A2	043003	180						19 - 60	1,8	133
46 13 A3	043010	210						40 - 100	2,3	211
46 21 A01	033967	125		2	noire atramentisée	polie	gainées en plastique	3 - 10	0,9	85
46 21 A11	023005	125						10 - 25	1,3	85
46 21 A21	022923	170	90°					19 - 60	1,8	132
46 21 A31	033981	200						40 - 100	2,3	219
46 21 A41	039365	300						85 - 140	3,2	510
46 23 A01	017509	125		2	chromée		gainées en plastique	3 - 10	0,9	84
46 23 A11	043027	125	90°					10 - 25	1,3	84
46 23 A21	043034	170						19 - 60	1,8	132
46 23 A31	043041	200						40 - 100	2,3	221
46 31 A02	066996	130		3	noire atramentisée	polie	gainées en plastique	3 - 10	0,9	83
46 31 A12	067009	130						10 - 25	1,3	85
46 31 A22	067016	185	45°					19 - 60	1,8	133
46 31 A32	067023	210						40 - 100	2,3	213
46 31 A42	067030	310						85 - 140	3,2	511

▶ Jeux de pinces pour circlips voir page 81 / 83

Pinces de précision pour circlips

pour circlips intérieurs d'alésage

DIN 5256

48

Avec les pointes rapportées pour travailler en toute sécurité

Très résistante en usage continu : durée de vie jusqu'à 10 fois plus longue que des pointes usinées au tour

- charnière vissée : mouvement de la pince précis et sans jeu
- poignées revêtues d'un gainage plastique antidérapant
- corps de la pince : acier électrique au chrome-vanadium, forgé, trempé à l'huile
- pointes rapportées : fil d'Acier à ressorts, serti

Forme 1
DIN 5256 C, pointes droites

Forme 2
DIN 5256 D ; pointes coudées à 90°

48 11 J2

48 21 J21 90°

Qualité supérieure

Montage facile et sûr : les pointes parfaitement rapportées et serties en acier à ressort hautement compressé fournissent une grande sécurité contre la surcharge, par ex., lors du démontage de circlips bloqués. La vaste surface de contact et la position des pointes empêchent les circlips de glisser.

Précision et longévité

Pointes fabriquées en acier à ressort hautement comprimé à surface non striée. La pointe dispose ainsi d'une résistance dynamique et statique plus élevée. Lorsqu'elles sont soumises à une surcharge unique, les pinces sont 30 % plus solides que des pinces standard et permettent d'autre part un bon accès lors de travaux de montage. Lorsqu'elles sont soumises à une charge dynamique, les pointes résistent 10 fois plus longtemps ! Les pointes des pinces à circlips de précision sont fixées par matriçage à froid, empêchant alors leurs pertes !

Pointes rapportées robustes en acier à ressort hautement comprimé

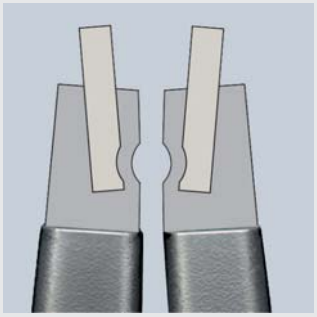

Sertissage précis par matriçage

Réf.	EAN 4003773-	↔ mm		Forme	Pince	Poignées	Capacité pour diamètre d'alésage Ø mm	Pointes Ø mm	⚖ g
48 11 J0	048510	140		1	grise atramentisée	gainées en plastique antidérapant	8 - 13	0,9	105
48 11 J1	048527	140					12 - 25	1,3	105
48 11 J2	048534	180					19 - 60	1,8	175
48 11 J3	048541	225					40 - 100	2,3	266
48 11 J4	048558	320					85 - 140	3,2	580
48 21 J01	048619	130		2	grise atramentisée	gainées en plastique antidérapant	8 - 13	0,9	105
48 21 J11	048633	130					12 - 25	1,3	105
48 21 J21	048640	165	90°				19 - 60	1,8	175
48 21 J31	048657	210					40 - 100	2,3	265
48 21 J41	048664	305					85 - 140	3,2	576

Maintenant aussi avec protection contre la distortion
Pour tous les circlips de Ø 8 - 100 mm

> charnière vissée : mouvement de la pince précis et sans jeu
> poignées revêtues d'un gainage plastique antidérapant
> corps de la pince : acier électrique au chrome-vanadium, forgé, trempé à l'huile
> pointes rapportées : fil d'Acier à ressorts, serti

Forme 3
DIN 5256 C, pointes droites

Forme 4
DIN 5256 D ; pointes coudées à 90°

48 31 J2

48 41 J21

Pinces à circlips KNIPEX à protection contre la distortion
Pour montage dans les normes de circlips en fabrication industrielle de série. Les fabricants de composants de sécurité sensibles (tels que freins ou boîtes de vitesses), notamment, accordent la plus grande importance au respect des normes DIN 471 et 472. Le montage des circlips à l'aide de pinces à protection contre la distortion et à cône est à cet égard exigé. Les pinces à circlips KNIPEX à protection contre la distortion répondent à cette exigence et offrent en outre une durée de vie supérieure.

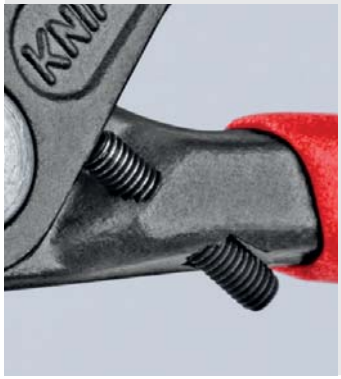

Réf.	EAN 4003773-	↔ mm		Forme	Pince	Poignées	Capacité pour diamètre d'alésage Ø mm	Pointes Ø mm	g
48 31 J0	079552	140		3	grise atramentisée	gainées en plastique antidérapant	8 - 13	0,9	105
48 31 J1	073864	140					12 - 25	1,3	105
48 31 J2	073871	180					19 - 60	1,8	175
48 31 J3	073888	225					40 - 100	2,3	266
48 41 J01	079569	130		4	grise atramentisée	gainées en plastique antidérapant	8 - 13	0,9	105
48 41 J11	079576	130					12 - 25	1,3	105
48 41 J21	079640	165					19 - 60	1,8	175
48 41 J31	079590	210					40 - 100	2,3	265

▶ Jeux de pinces pour circlips voir page 82

Pinces de précision pour circlips

pour circlips extérieurs d'arbre
DIN 5254

49

Avec les pointes rapportées pour travailler en toute sécurité

Très résistante en usage continu : durée de vie jusqu'à 10 fois plus longue que des pointes usinées au tour

- vaste surface de contact aux pointes : pas de torsion du circlips, montage facile
- charnière vissée : mouvement de la pince précis et sans jeu
- ressort d'ouverture intégré dans la charnière : imperdable et protégé
- poignées revêtues d'un gainage plastique antidérapant
- corps de la pince : acier électrique au chrome-vanadium, forgé, trempé à l'huile
- pointes rapportées : fil d'Acier à ressorts, serti

Forme 1
DIN 5254 A ; pointes droites

Forme 2
DIN 5254 B ; pointes coudées à 90°

49 11 A2

49 21 A21 90°

Qualité supérieure

Montage facile et sûr : les pointes parfaitement rapportées et serties en acier à ressort hautement compressé fournissent une grande sécurité contre la surcharge, par ex., lors du démontage de circlips bloqués. La vaste surface de contact et la position des pointes empêchent les circlips de glisser.

Ressort intégré : le ressort est protégé à l'intérieur de la charnière de précision vissée. Ne gêne pas pendant le travail, pas d'encrassement ni de perte

Pince KNIPEX de précision pour circlips : pour un montage rapide, facile et sans déformation du circlips

Précision et longévité
Pointes fabriquées en acier à ressort hautement comprimé à surface non striée. La pointe dispose ainsi d'une résistance dynamique et statique plus élevée. Lorsqu'elles sont soumises à une surcharge unique, les pinces sont 30 % plus solides que des pinces standard et permettent d'autre part un bon accès lors de travaux de montage. Lorsqu'elles sont soumises à une charge dynamique, les pointes résistent 10 fois plus longtemps ! Les pointes des pinces à circlips de précision sont fixées par matriçage à froid, empêchant alors leurs pertes !

Pointes rapportées robustes en acier à ressort hautement comprimé

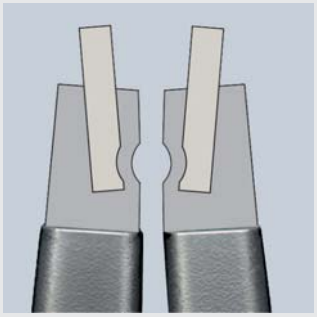

Sertissage précis par matriçage

Réf.	EAN 4003773-	↔ mm		Forme	Pince	Poignées	Capacité pour diamètre d'arbre Ø mm	Pointes Ø mm	⚖ g
49 11 A0	048718	140		1	grise atramentisée	gainées en plastique antiderapant	3 - 10	0,9	101
49 11 A1	048725	140					10 - 25	1,3	100
49 11 A2	048732	180					19 - 60	1,8	170
49 11 A3	048749	225					40 - 100	2,3	270
49 11 A4	048756	320					85 - 140	3,2	599
49 21 A01	048817	130		2	grise atramentisée	gainées en plastique antiderapant	3 - 10	0,9	100
49 21 A11	048824	130					10 - 25	1,3	102
49 21 A21	048831	165	90°				19 - 60	1,8	169
49 21 A31	048848	210					40 - 100	2,3	272
49 21 A41	048855	305					85 - 140	3,2	601

Maintenant aussi avec protection contre la distortion
Pour tous les circlips de Ø 3 - 100 mm

> avec limite d'écartement pour le montage normé selon DIN 471
> la vis d'arrêt réglable empêche une extension excessive des bagues
> réglage par vis à six pans creux
> idéale pour la fabrication en série car tout allongement excessif des circlips est efficacement empêché

Forme 3
DIN 5254 A ; pointes droites

Forme 4
DIN 5254 B ; pointes coudées à 90°

49 31 A0

49 31 A2

49 41 A11

Pinces à circlips KNIPEX à protection contre la distortion
Pour montage dans les normes de circlips en fabrication industrielle de série. Les fabricants de composants de sécurité sensibles (tels que freins ou boîtes de vitesses), notamment, accordent la plus grande importance au respect des normes DIN 471 et 472. Le montage des circlips à l'aide de pinces à protection contre la distortion et à cône est à cet égard exigé. Les pinces à circlips KNIPEX à protection contre la distortion répondent à cette exigence et offrent en outre une durée de vie supérieure.

Réf.	EAN 4003773-	↔ mm		Forme	Pince	Poignées	Capacité pour diamètre d'arbre Ø mm	Pointes Ø mm	⚖ g
49 31 A0	061748	140					3 - 10	0,9	103
49 31 A1	073895	140					10 - 25	1,3	100
49 31 A2	073901	180		3	grise atramentisée	gainées en plastique antiderapant	19 - 60	1,8	170
49 31 A3	073918	225					40 - 100	2,3	270
49 41 A01	061755	130					3 - 10	0,9	102
49 41 A11	079606	130					10 - 25	1,3	102
49 41 A21	079613	165		4	grise atramentisée	gainées en plastique antiderapant	19 - 60	1,8	169
49 41 A31	079620	210					40 - 100	2,3	272

▶ Jeux de pinces pour circlips voir page 82

Pince pour circlips
pour grands circlips intérieurs

44

> pour le montage de circlips dans des alésages d'un diamètre de 122 à 400 mm
> avec système de blocage déverrouillable
> avec pointes interchangeables
> revêtement en époxy noir
> corps de pince : acier laminé, à haute résistance
> Pointes : acier à outils spécial, trempé à l'huile

Forme 1
DIN 5256 C, pointes droites

Forme 2
DIN 5256 D ; pointes coudées à 90°

44 10 J6

44 20 J61

Réf.	EAN 4003773-	↔ mm		Forme	Pince	Capacité pour diamètre d'alésage Ø mm	Pointes Ø mm	⚖ g
44 10 J5	024910	570		1	époxy noir	122 - 300	3,5	1738
44 10 J6	024927	580				252 - 400	4,5	1755
44 20 J51	024958	590	90°	2	époxy noir	122 - 300	3,5	1803
44 20 J61	024965	600	90°			252 - 400	4,5	1723

44 19 J5	024934	1 paire de pointes de rechange pour 44 10 J5
44 19 J6	024941	1 paire de pointes de rechange pour 44 10 J6
44 29 J51	024972	1 paire de pointes de rechange pour 44 20 J51
44 29 J61	024989	1 paire de pointes de rechange pour 44 20 J61

Pince pour circlips
pour grands circlips extérieurs

46

> pour le montage de circlips sur des arbres d'un diamètre de 122 à 400 mm
> avec système de blocage déverrouillable
> avec pointes interchangeables
> revêtement en époxy noir
> corps de pince : acier laminé, à haute résistance
> Pointes : acier à outils spécial, trempé à l'huile

Forme 1
DIN 5254 A ; pointes droites

Forme 2
DIN 5254 B ; pointes coudées à 90°

46 10 A5

46 20 A61

Réf.	EAN 4003773-	↔ mm		Forme	Pince	Capacité pour diamètre d'arbre Ø mm	Pointes Ø mm	⚖ g
46 10 A5	024996	560		1	époxy noir	122 - 300	3,5	1773
46 10 A6	025009	570				252 - 400	4,5	1795
46 20 A51	025023	570	90°	2	époxy noir	122 - 300	3,5	1832
46 20 A61	025030	580	90°			252 - 400	4,5	1826

46 19 A5	024316	1 paire de pointes de rechange pour 46 10 A5
46 19 A6	025016	1 paire de pointes de rechange pour 46 10 A6
46 29 A51	025047	1 paire de pointes de rechange pour 46 20 A51
46 29 A61	025054	1 paire de pointes de rechange pour 46 20 A61

Outil pour circlips

pour circlips intérieurs et extérieurs de diamètre allant jusqu'à 1000 mm

46

- utilisation universelle pour grands circlips de 400 - 1000 mm de diamètre nominal
- ouverture et fermeture sûres des circlips et maintien par mécanisme de précision autobloquant
- pour montage ou démontage de circlips en une seule opération
- maintien fiable des circlips par réceptions courtes et directes
- pointes interchangeables de Ø 6 mm et 9 mm pour différentes gammes de diamètre
- commande, au choix, par clé mâle, clé à cliquet ou visseuse
- utilisable partout où il s'agit de transmettre des forces et couples très élevés par de gros arbres et paliers, par exemple dans les domaines suivants : éoliennes, usines marémotrices, construction d'alternateurs, centrales hydrauliques, construction d'équipements lourds (laminoirs, presses), construction navale, aérospatial
- outil dans une mallette en plastique avec plateau en mousse
- matériau des pointes : acier électrique au chrome-vanadium

46 10 100

Actionnable à la main

Actionnable à la machine

Inserts interchangeables pour circlips intérieurs et extérieurs

Réf.	EAN 4003773-		Capacité pour diamètre d'alésage Ø mm	Capacité pour diamètre d'arbre Ø mm	g
46 10 100	075417		400 - 1000	400 - 1000	2200

Pinces spéciales de montage
pour rondelles ressort d'arbre
DIN ISO 5743

45

- pour le montage de rondelles ressort et de circlips sans trou
- pour dispositif de sécurité d'alésages
- avec ressort d'ouverture
- Acier électrique au chrome-vanadium, forgé, trempé à l'huile

45 10 170

45 21 200

45 10 170
pour rondelles ressort d'une taille d'écartement minimum de 3,6 mm

45 21 200
mâchoires coudées avec trou de centrage ; pour rondelles ressort aux normes d'un diamètre min. de 12,0 mm, par ex., pour la sécurité d'arbres dans la transmission de véhicules motorisés ; ouverture minimale des anneaux 2,2 mm

45 10 170

45 21 200

45 21 200

Réf.	EAN 4003773-	↔ mm		Pince	Poignées	⚖ g
45 10 170	017370	170		brunie		156
45 21 200	031208	200	30°	brunie	gainées en plastique	186

Pinces pour circlips
pour colliers d'étranglement d'arbre
DIN ISO 5743

46

- pour le montage de circlips sur des arbres d'un diamètre de 1,5 à 30 mm
- avec ressort d'ouverture
- forme robuste, forgée
- pointes solides antidérapantes
- Corps de la pince et des pointes : acier au chrome-vanadium, forgé, trempé à l'huile

46 11 G0

46 11 G0
pour circlips d'un diamètre min. de 1,5 à 4,0 mm, avec vis de limitation ajustable évitant les ouvertures trop grandes

Réf.	EAN 4003773-	↔ mm		Pince	Tête	Poignées	Capacité pour diamètre d'arbre Ø mm	Pointes Ø mm	⚖ g
46 11 G0	047896	140		noire atramentisée	polie	gainées en plastique	1,5 - 4,0	0,9	87
46 11 G1	031062	140		noire atramentisée	polie	gainées en plastique	4,0 - 7,0	1,3	85
46 11 G2	031079	140					5,0 - 13,0	1,8	85
46 11 G3	031086	140					14,0 - 18,0	2,3	86
46 11 G4	031093	180					20,0 - 30,0	3,2	134

Jeux de pinces pour circlips
4 outils

00 19

> trousse en polyester tissé résistant
> avec fermeture rapide réglable pratique

00 19 56
quatre pinces usuelles à circlips intérieurs et extérieurs

00 19 57
comprenant 4 princes pour circlips de précision usuelles répondant aux plus sévères exigences

00 19 56

00 19 57

Réf.	EAN 4003773-				Forme	Capacité Ø mm	Pointes Ø mm	Quantité	g
00 19 56	030973		Jeu de pinces pour circlips 4 outils						670
			44 11 J2	Pince pour circlips, pour circlips intérieurs d'alésage	pointes droites	19 - 60	1,8	1	
		90°	44 21 J21		pointes coudées	19 - 60	1,8	1	
			46 11 A2	Pince pour circlips, pour circlips extérieurs d'arbre	pointes droites	19 - 60	1,8	1	
		90°	46 21 A21		pointes coudées	19 - 60	1,8	1	
00 19 57	050056		Jeu de pinces de précision pour circlips 4 outils						665
			48 11 J1	Pince de précision pour circlips, pour circlips intérieurs d'alésage	pointes droites	12 - 25	1,3	1	
			48 11 J2			19 - 60	1,8	1	
			49 11 A1	Pince de précision pour circlips, pour circlips extérieurs d'arbre		10 - 25	1,3	1	
			49 11 A2			19 - 60	1,8	1	

Jeux de pinces
sur plateaux en mousse

00 20

> rangés dans des plateaux en mousse pour établis et chariots d'atelier
> pour un rangement ordonné des outils
> plateau en mousse avec empreintes ayant la forme exacte des outils
> dimensions du plateau en mousse (L x H x P) : 335 x 165 x 33 mm
> matériau : mousse bicolore à pores fermés

00 20 01 V02

00 20 01 V09

Réf.	EAN 4003773-				Quantité	g
00 20 01 V02	069652		Jeu de pinces pour circlips 6 pinces de précision pour circlips sur plateau en mousse			915
			48 11 J1	Pince de précision pour circlips, pour circlips intérieurs d'alésage	1	
			48 11 J2		1	
		90°	48 21 J21		1	
			49 11 A1	Pince de précision pour circlips, pour circlips extérieurs d'arbre	1	
			49 11 A2		1	
		90°	49 21 A21		1	
00 20 01 V09	073291		Jeu de pinces pour circlips «SRZ II» quatre pinces à circlips de précision en berceau en mousse			820
			48 11 J2	Pince de précision pour circlips, pour circlips intérieurs d'alésage	1	
		90°	48 21 J21		1	
			49 11 A2	Pince de précision pour circlips, pour circlips extérieurs d'arbre	1	
		90°	49 21 A21		1	

Jeux de pinces de précision pour circlips

00 20

> comprenant des pinces de précision pour circlips standards répondant aux exigences les plus strictes
> emballage attractif à perforation LS
> emballage plastique robuste pouvant servir ensuite de rangement pour les pinces

00 20 03 SB

00 20 04 SB

Réf.	EAN 4003773-				Forme	Capacité Ø mm	Pointes Ø mm	Quantité	g
00 20 03 SB	050100		Jeu de pinces de précision pour circlips						685
			48 11 J1	Pince de précision pour circlips, pour circlips intérieurs d'alésage	pointes droites	12 - 25	1,3	1	
			48 11 J2			19 - 60	1,8	1	
			49 11 A1	Pince de précision pour circlips, pour circlips extérieurs d'arbre		10 - 25	1,3	1	
			49 11 A2			19 - 60	1,8	1	
00 20 04 SB	062417		Jeu de pinces de précision pour circlips						1275
			48 11 J1	Pince de précision pour circlips, pour circlips intérieurs d'alésage	pointes droites	12 - 25	1,3	1	
			48 11 J2			19 - 60	1,8	1	
			49 11 A1	Pince de précision pour circlips, pour circlips extérieurs d'arbre		10 - 25	1,3	1	
			49 11 A2			19 - 60	1,8	1	
			48 21 J11	Pince de précision pour circlips, pour circlips intérieurs d'alésage	pointes coudées	12 - 25	1,3	1	
			48 21 J21			19 - 60	1,8	1	
			49 21 A11	Pince de précision pour circlips, pour circlips extérieurs d'arbre		12 - 25	1,3	1	
			49 21 A21			19 - 60	1,8	1	

Jeux de pinces de précision pour circlips

00 21

> coffret en plastique résistant de qualité supérieure
> comprenant des pinces de précision pour circlips standards répondant aux exigences les plus strictes
> plateau en mousse avec empreintes ayant la forme exacte des outils
> pour un rangement ordonné des outils
> dimensions, extérieur (L x H x P) : 260 x 80 x 210 mm

00 21 25

Réf.	EAN 4003773-				Forme	Capacité Ø mm	Pointes Ø mm	Quantité	g
00 21 25	050131		Jeu de pinces de précision pour circlips						1635
			48 11 J1	Pince de précision pour circlips, pour circlips intérieurs d'alésage	pointes droites	12 - 25	1,3	1	
			48 11 J2			19 - 60	1,8	1	
			49 11 A1	Pince de précision pour circlips, pour circlips extérieurs d'arbre		10 - 25	1,3	1	
			49 11 A2			19 - 60	1,8	1	
			48 21 J11	Pince de précision pour circlips, pour circlips intérieurs d'alésage	pointes coudées	12 - 25	1,3	1	
			48 21 J21			19 - 60	1,8	1	
			49 21 A11	Pince de précision pour circlips, pour circlips extérieurs d'arbre		10 - 25	1,3	1	
			49 21 A21			19 - 60	1,8	1	

Jeux de pinces pour circlips

00
20

> comprenant 4 pinces usuelles à circlips intérieurs et extérieurs
> emballage attractif à perforation LS
> emballage plastique robuste pouvant servir ensuite de rangement pour les pinces

00 20 04 V01

00 20 03 V02

Réf.	EAN 4003773-				Forme	Capacité Ø mm	Pointes Ø mm	Quantité	g
00 20 03 V02	077640		Jeu de pinces pour circlips						450
			44 11 J1	Pince pour circlips, pour circlips intérieurs d'alésage	pointes droites	12 - 25	1,3	1	
			44 11 J2			19 - 60	1,8	1	
			46 11 A1	Pince pour circlips, pour circlips extérieurs d'arbre		10 - 25	1,3	1	
			46 11 A2			19 - 60	1,8	1	
00 20 04 V01	077633		Jeu de pinces pour circlips						890
			44 11 J1	Pince pour circlips, pour circlips intérieurs d'alésage	pointes droites	12 - 25	1,3	1	
			44 11 J2			19 - 60	1,8	1	
			46 11 A1	Pince pour circlips, pour circlips extérieurs d'arbre		10 - 25	1,3	1	
			46 11 A2			19 - 60	1,8	1	
			44 21 J11	Pince pour circlips, pour circlips intérieurs d'alésage	pointes coudées	12 - 25	1,3	1	
			44 21 J21			19 - 60	1,8	1	
			46 21 A11	Pince pour circlips, pour circlips extérieurs d'arbre		10 - 25	1,3	1	
			46 21 A21			19 - 60	1,8	1	

Tenailles, Tenailles russes

Tenailles	86
Tenaille marteau	86
Tricoises (tricoises pour carrosserie)	87
Pince pour potier (pince pour couvreur)	87
Pinces coupantes de devant	87
Tenailles russes (tenailles russes ou pinces à tresser)	88
Tenailles russes à forte démultiplication	89

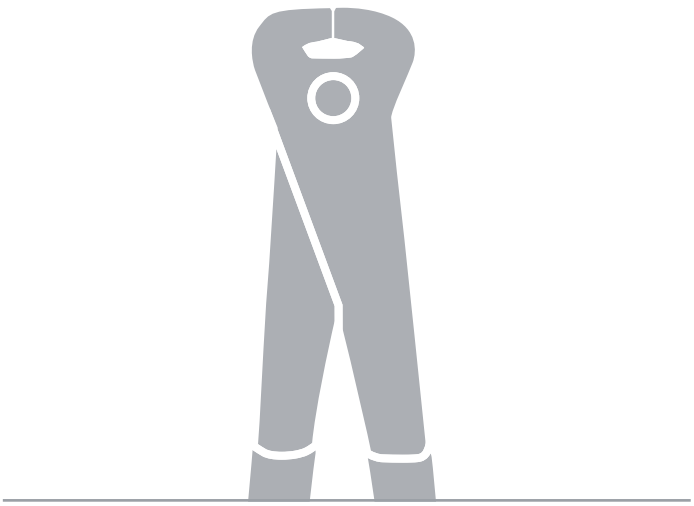

Tenailles
DIN ISO 9243

50

> pour sollicitations extrêmes
> appréciée des artisans en raison de sa finition de précision
> très résistant à l'usure et bonne répartition du poids
> tranchants trempés, dureté d'env. 60 HRC
> Acier à outils spécial, forgé, trempé à l'huile

50 00 210

50 01 225

Réf.	EAN 4003773-	↔ mm		Pince	Tête	Poignées	Capacités de coupe Ø mm	g
50 00 160	013129	160		noire atramentisée	polie		1,8	215
50 00 180	013136	180					2,0	303
50 00 210	013143	210					2,2	398
50 00 225	013150	225					2,2	427
50 00 250	013167	250					2,2	563
50 00 300	015710	300					2,4	862
50 01 160	015802	160		noire atramentisée	polie	gainées en plastique	1,8	223
50 01 180	016021	180					2,0	316
50 01 210	016052	210					2,2	411
50 01 225	016083	225					2,2	437
50 01 250	016267	250					2,2	583
50 01 300	016915	300					2,4	903

Tenaille marteau
DIN ISO 9243

51

> tenaille à surface de frappe pour enfoncer des clous
> tranchants trempés, dureté d'env. 60 HRC
> Acier à outils spécial, forgé, trempé à l'huile

Double fonction :
enfoncer et arracher les clous

51 01 210

Réf.	EAN 4003773-	↔ mm		Pince	Tête	Poignées	Capacités de coupe Ø mm	g
51 01 210	023104	210		noire atramentisée	polie	gainées en plastique	1,8	413

Tricoises
(tricoises pour carrosserie)
DIN ISO 5743

55

- la pince spéciale pour le maréchal-ferrant
- avec tête mince et sabot pour clou à ferrer
- convient aussi pour les travaux de démontage dans le secteur carrosserie
- tranchants trempés, dureté d'env. 59 HRC
- Acier à outils spécial, forgé, trempé à l'huile

55 00 300

Réf.	EAN 4003773-	↔ mm		Pince	Tête	Largeur de tête mm	⚖ g
55 00 300	014072	300		noire atramentisée	polie	20,0	786

Pince pour potier
(pince pour couvreur)
DIN ISO 5743

58

- pour travaux sur argile
- avec coupe-fils pour fils doux
- tranchants trempés, dureté d'env. 59 HRC
- Acier à outils spécial, forgé, trempé à l'huile

58 30 225

Réf.	EAN 4003773-	↔ mm		Pince	Tête	Largeur de tête mm	⚖ g
58 30 225	014331	225		noire atramentisée	polie	20,0	347

Pinces coupantes de devant

68

Forme de la tete permettant d'optimiser les mouvements lors du serrage du nœud au ferraillage

- forme de la tête permettant d'optimiser les mouvements lors du serrage du nœud au ferraillage
- avec tranchants pour fils doux et durs
- convient également pour torsader et couper les fils à ligaturer
- tranchants trempés, dureté d'env. 61 HRC
- Acier à outils de qualité spéciale, forgé, trempé à l'huile

68 01 180

Réf.	EAN 4003773-	↔ mm		Pince	Tête	Poignées	Capacités de coupe ◔ Ø mm	◑ Ø mm	◕ Ø mm	⚖ g
68 01 160	013792	160		noire atramentisée	polie	gainées en plastique	4,0	2,8	2,3	202
68 01 180	013808	180					4,0	3,2	2,5	284
68 01 200	013815	200					4,0	3,5	2,8	319
68 01 280	077664	280					4,5	4,0	3,2	465

Tenailles russes

(tenailles russes ou pinces à tresser)
DIN ISO 9242

99
0

- pour torsader et couper des fils à ligaturer en bobine en une seule opération : rapide, fiable et économique
- leur précision inégalée et leur durée de vie font de ces tenailles les pinces les plus vendues au monde
- tranchants trempés, dureté d'env. 61 HRC
- Acier à outils de qualité spéciale, forgé, trempé à l'huile

99 00 220 K12
tête étroite de 12 mm, spéciale pour les travaux de carrelage

99 00 200

99 00 220

99 00 250

99 00 280

99 00 300

99 00 220 K12

Réf.	EAN 4003773-	↔ mm		Pince	Tête	Poignées	Capacités de coupe ◑ Ø mm	Capacités de coupe ◕ Ø mm	⚖ g
99 00 200	014393	200		noire atramentisée	polie		1,8	1,4	230
99 00 220	013273	220					2,4	1,6	315
99 00 250	013280	250	✓				2,4	1,6	400
99 00 280	014096	280					2,8	1,8	455
99 00 300	014409	300					3,1	1,8	510
99 00 220 K12	027812	220	✓	noire atramentisée	polie		2,4	1,6	315
99 01 200	021452	200		noire atramentisée	polie	gainées en plastique	1,8	1,4	247
99 01 220	021469	220					2,4	1,6	334
99 01 250	021483	250	✓				2,4	1,6	429
99 01 280	021490	280					2,8	1,8	499
99 01 300	014416	300					3,1	1,8	548
99 04 220	048398	220		zinguée brillante			2,4	1,6	321
99 04 250	048213	250	✓				2,4	1,6	398
99 04 280	048220	280					2,8	1,8	457

Tenailles russes à forte démultiplication

DIN ISO 9242

99 1

À forte démultiplication

25 % de force en moins par rapport à des tenailles russes classiques de même taille

Convient également à l'assemblage d'armatures basses grâce à sa forme particulièrement élancée

- pour fixer le fer à béton avec du fil à ligaturer en bobine
- pour ligaturer et sectionner le fil en une seule opération
- charnière à forte démultiplication permettant un travail moins fatigant, même avec des fils à ligaturer épais
- soulagement des tendons et des muscles grâce à l'absorption intense du choc engendré par le sectionnement du fil à ligaturer
- tranchants trempés, dureté d'env. 61 HRC
- Acier à outils de qualité spéciale, forgé, trempé à l'huile

99 10 250

99 10 300

99 11 300

99 14 250

99 14 300

Réf.	EAN 4003773-	↔ mm		Pince	Tête	Poignées	Capacités de coupe ◑ Ø mm	Capacités de coupe ◕ Ø mm	Largeur de tête mm	⚖ g
99 10 250	071396	250		noire atramentisée	polie		3,3	1,8	23,0	350
99 10 300	022398	300					3,8	2,0	25,0	501
99 11 250	071402	250		noire atramentisée	polie	gainées en plastique	3,3	1,8	23,0	350
99 11 300	042365	300					3,8	2,0	25,0	537
99 14 250	071419	250		zinguée brillante			3,3	1,8	23,0	350
99 14 300	028116	300					3,8	2,0	25,0	499

Pinces coupantes

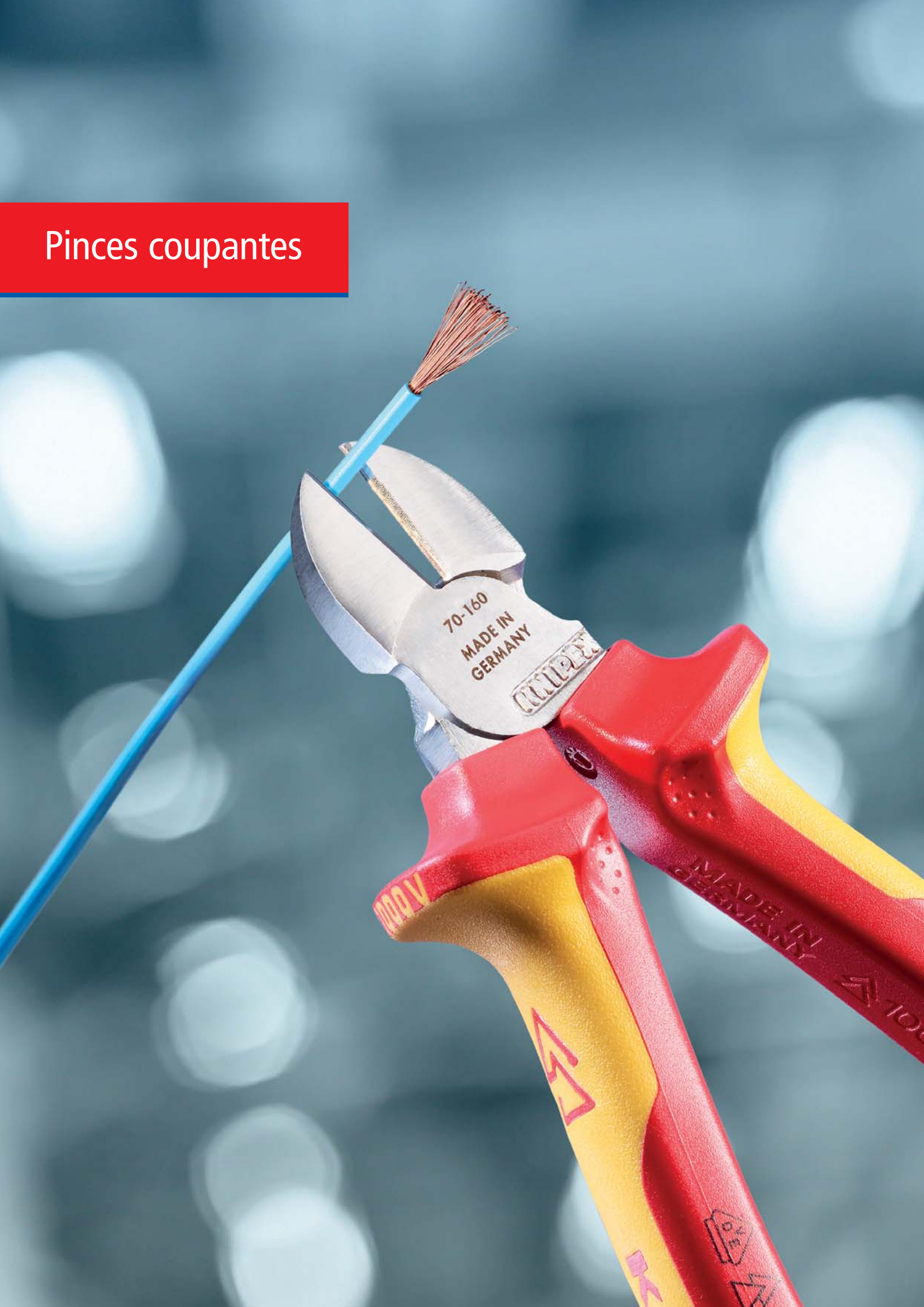

Pinces coupantes de côté pour plastique	92
Pince coupante de côté pour câbles à fibres optiques	92
Pinces coupantes de côté	94
Pinces coupantes – la nouvelle génération	95
Pinces coupantes de côté pour électromécanicien	96
X-Cut®	97
Pinces coupantes de côté à forte démultiplication	98
TwinForce®	100
Coupe-fils central à forte démultiplication	101
CoBolt®	102
CoBolt® XL	104
Coupe-boulons	106
Coupe-treillis	107
Pinces coupantes de devant pour boulons à forte démultiplication	108
Pinces coupantes de devant à forte démultiplication	108
Pinces coupantes de devant	109
Pinces coupantes de devant pour mécaniciens	109

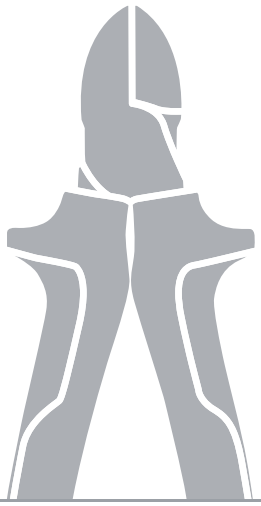

Pinces coupantes de côté pour plastique
DIN ISO 5746

72

> surface des tranchants rectifiée
> pour séparer à ras les parties injectées et des carottes plastiques
> coupe les matériaux tendre tel que le plomb avec une coupe à ras
> avec ressort d'ouverture
> Acier électrique au vanadium ; forgé, trempé à l'huile

72 01 160
avec tranchant allongé

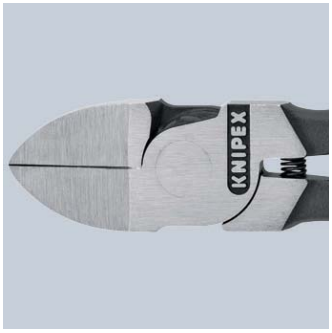

Démultiplication améliorée pour une puissance de coupe supérieure de 25 %

72 01 160

72 02 125

72 11 160 ∡45°

72 21 160 ∡85°

Réf.	EAN 4003773-	↔ mm		Tête	Poignées	⚖ g
72 01 140	043713	140				125
72 01 160	041245	160		polie	gainées en plastique	164
72 01 180	046837	180				193
72 02 125	044215	125		polie	avec gaines bi-matière	109
72 11 160	046813	160	∡45°	polie	gainées en plastique	156
72 21 160	046820	160	∡85°	polie	gainées en plastique	165

Pince coupante de côté pour câbles à fibres optiques
DIN ISO 5743

72
51

> conçue spécialement pour sectionner les câbles à fibres optiques (câbles en fibre de verre)
> avec tranchant allongé
> surface des tranchants rectifiée
> tranchants trempés par induction
> avec ressort d'ouverture
> Acier électrique au vanadium ; forgé, trempé à l'huile

72 51 160

Réf.	EAN 4003773-	↔ mm		Tête	Poignées	⚖ g
72 51 160	028031	160		polie	gainées en plastique	166

L'UNIVERS DES PINCES COUPANTES KNIPEX

Avec ses quatre pinces coupantes de côté KNIPEX offre des solutions faites sur mesure pour chaque application. Une diversité exceptionnelle de modèles garantit une réponse excellente à partir de « l'univers des pinces coupantes KNIPEX ».

Pince coupante de côté KNIPEX
La classique. L'outil de coupe indispensable pour une utilisation polyvalente.

Pince coupante de côté à forte démultiplication KNIPEX
La robuste. Pour sollicitations extrêmes et continues.

KNIPEX X-Cut®
La généraliste. Compacte et légère. Puissante et précise.

KNIPEX TwinForce®
La supérieure. Pour une utilisation avec davantage de confort, pour les coupes polyvalentes ou pour les cas de coupe particulièrement durs.

TwinForce®

La pince coupante à reprise

Mécanisme à double articulation
Une force manuelle 39 fois plus élevée

Pince coupante de côté

Tranchants longs pour la coupe de câbles.
Coupe précise des torons les plus fins
Une force manuelle 9 fois plus élevée

Pince coupante de côté à forte démultiplication

Axe d'articulation forgé en une seule pièce pour un usage dans des conditions difficiles
Une force manuelle 13 fois plus élevée

X-Cut®

Articulation entrepassée : un poids réduit pour une stabilité très élevée
Une force manuelle 16 fois plus élevée

Comparaison de la force manuelle en kilogramme lors de la coupe d'un clou de Ø 3 mm

* entailler – reprendre – couper

Pinces coupantes de côté
DIN ISO 5749

70

> la pince coupante de côté indispensable pour une utilisation polyvalente
> matériaux de qualité supérieure et finition de précision pour une longue durée de vie
> tranchants de précision pour fils doux et durs
> coupe nette des fils en cuivre fins, même en bout de tranchants
> tranchants trempés par induction, dureté d'env. 62 HRC
> tête étroite permettant une utilisation dans des endroits difficile d'accès
> Acier électrique au vanadium ; forgé, trempé à l'huile

70 05 180 T*
pince à œillet de fixation pour un dispositif antichute

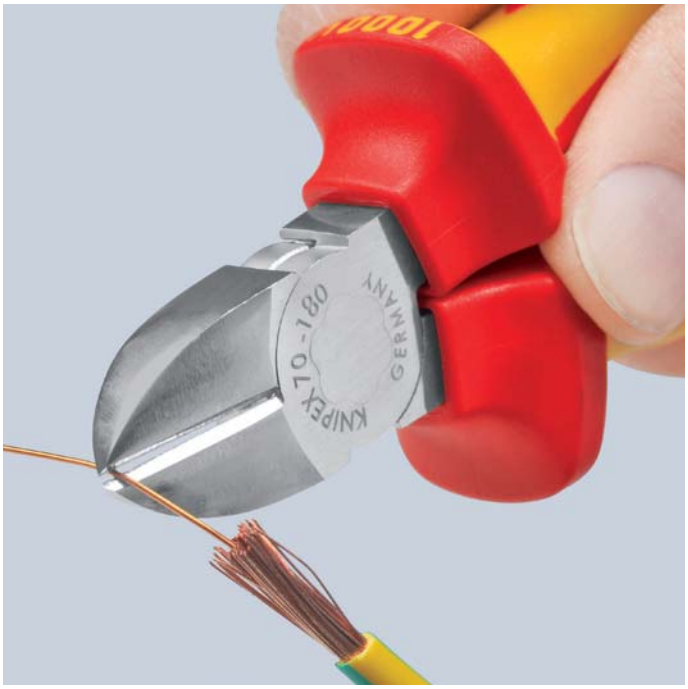

Coupe nette des fils en cuivre fins, même en bout de tranchants

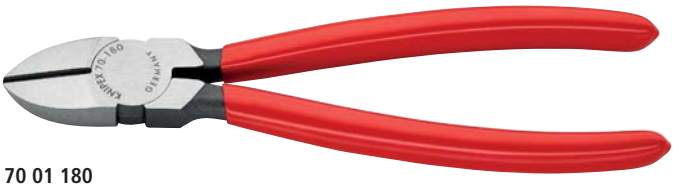
70 01 180

70 02 180

70 05 180 T

70 06 180

70 15 110

Réf.	EAN 4003773-	↔ mm		Pince	Tête	Poignées	Capacités de coupe Ø mm	Ø mm	Ø mm	g
70 01 110	014324	110		noire atramentisée	polie	gainées en plastique	3,0	2,0	1,2	80
70 01 125	013402	125					3,0	2,3	1,5	80
70 01 140	013419	140					4,0	2,5	1,8	126
70 01 180	018070	180					4,0	3,0	2,5	200
70 02 125	034025	125		noire atramentisée	polie	avec gaines bi-matière	3,0	2,3	1,5	119
70 02 140	023098	140					4,0	2,5	1,8	150
70 02 180	034049	180					4,0	3,0	2,5	252
70 05 125	039501	125		chromée		avec gaines bi-matière	3,0	2,3	1,5	119
70 05 140	039488	140					4,0	2,5	1,8	154
70 05 180	043706	180					4,0	3,0	2,5	246
70 05 180 T	080039	180				avec gaines bi-matière, avec œillet intégré pour fixation d'un dispositif antichute	4,0	3,0	2,5	250
70 06 125	018124	125	1000 V	chromée		isolées par gaines bi-matière, certifiées VDE	3,0	2,3	1,5	121
70 06 140	040293	140	1000 V				4,0	2,5	1,8	160
70 06 180	033813	180	1000 V				4,0	3,0	2,5	254
70 07 180	018179	180	1000 V	chromée		isolées par surmoulage, certifiées VDE	4,0	3,0	2,5	269
70 11 110	018193	110		noire atramentisée	polie	gainées en plastique	3,0	2,0	1,2	91
70 15 110	029649	110		chromée		avec gaines bi-matière	3,0	2,0	1,2	98

Pinces coupantes de côté
DIN ISO 5749

70

La nouvelle génération Knipex de la classique aux qualités encore améliorées :

20 % de force de coupe en plus par rapport au modèle précédent ainsi que des tranchants rallongés

Grande puissance de coupe par géométrie optimisée des tranchants et transmission optimisée

- rivet de précision robuste pour un mouvement sans à-coups et grande longévité
- tranchants de haute précision : tranchants trempés par induction, dureté d'env. 62 HRC
- tête élancée avec tranchants longs : bonne accessibilité dans les espaces exigus
- longue durée de vie et une résistance élevée
- la pince coupante de côté indispensable pour une utilisation polyvalente
- acier électrique au vanadium, forgé, trempé à l'huile en plusieurs passes

70 05 160 T*
pince à œillet de fixation pour un dispositif antichute

Coupe nette de fils de cuivre, même minces – même en bout de tranchants

70 01 160

70 02 160

70 05 160

70 05 160 T

70 06 160
1000 V

70 07 160
1000 V

Réf.	EAN 4003773-	↔ mm		Pince	Tête	Poignées	Capacités de coupe Ø mm	Ø mm	Ø mm	g
70 01 160	013426	160		noire atramentisée	polie	gainées en plastique	4,0	3,0	2,0	171
70 02 160	034032	160		noire atramentisée		avec gaines bi-matière	4,0	3,0	2,0	206
70 05 160	039600	160		chromée		avec gaines bi-matière	4,0	3,0	2,0	207
70 05 160 T	080022	160				avec gaines bi-matière, avec œillet intégré pour fixation d'un dispositif antichute	4,0	3,0	2,0	211
70 06 160	021995	160	1000 V	chromée		isolées par gaines bi-matière, certifiées VDE	4,0	3,0	2,0	216
70 07 160	018155	160	1000 V	chromée		isolées par surmoulage, certifiées VDE	4,0	3,0	2,0	227
70 26 160	018223	160	1000 V	chromée		isolées par gaines bi-matière, certifiées VDE	4,0			216

* Vous trouverez d'autres outils avec oeillet de fixation à partir de la page 254

Pinces coupantes de côté

pour électromécanicien

DIN ISO 5749

76

> avec tranchants très coupants, s'articulant avec précision pour fils doux, fils durs ainsi que pour la corde à piano
> tranchants trempés par induction, dureté d'env. 63 HRC
> charnière encastrée
> Acier électrique au vanadium ; forgé, trempé à l'huile

76 01 125

76 05 125

76 12 125
double ressort à frottement réduit permettant une ouverture de la pince régulière et sans à-coups

76 22 125
double ressort à frottement réduit permettant une ouverture de la pince régulière et sans à-coups ; sans biseau pour le sectionnement à ras de fils doux

76 81 125
tête particulièrement effilée à petit biseau pour la réalisation de travaux dans des espaces exigus (faisceaux de câbles, câbles multifilaires)

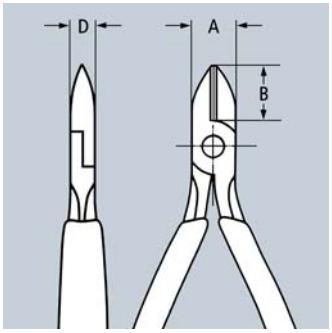

Réf.	EAN 4003773-	↔ mm		Pince	Tête	Poignées	Capacités de coupe Ø mm	Ø mm	Ø mm	Ø mm	Dimensions A mm	B mm	D mm	g
76 01 125	018490	125		noire atramentisée	polie	gainées en plastique	0,4 - 3,0	2,3	1,5	0,6	14,5	16	9	90
76 03 125	018506	125		chromée		gainées en plastique	0,4 - 2,5	1,8	1,0	0,6	14,5	16	9	90
76 05 125	005315	125		chromée		avec gaines bi-matière	0,4 - 2,5	1,8	1,0	0,6	14,5	16	9	118
76 12 125	048015	125		noire atramentisée	polie	avec gaines bi-matière	0,4 - 2,5	1,8	1,0	0,6	14,5	16	9	112
76 22 125	048022	125		noire atramentisée	polie	avec gaines bi-matière	0,4 - 2,5				14,5	16	9	107
76 81 125	018544	125		noire atramentisée	polie	gainées en plastique	0,4 - 1,7	1,3	0,8		14,5	16	9	87

KNIPEX X-Cut®

Pinces coupantes de côté à forte démultiplication
DIN ISO 5749

73

Puissant, léger et universel

Coupe avec précision aussi bien les fils les plus fins que les câbles à plusieurs conducteurs et la corde à piano dure

- charnière entrepassée : extrême solidité et légèreté
- puissance de coupe élevée et effort physique réduit grâce à la parfaite adaptation de l'angle de coupe et du rapport de démultiplication
- grande ouverture pour gros câbles
- coupe précise même sur fils minces de cuivre
- construction compacte plus légère
- axe d'articulation à double fixation pour sollicitations extrêmes en régime permanent
- utilisation universelle, dans l'installation, la maintenance et la production
- Acier haute performance au chrome-vanadium, forgé, trempé à l'huile

73 05 160 T*
pince à œillet de fixation pour un dispositif antichute

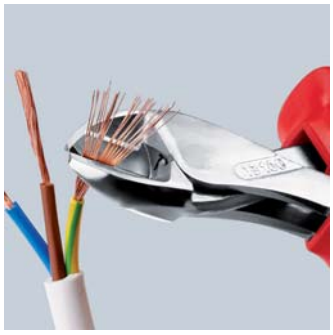

Charnière entrepassée : extrême solidité et légèreté

73 02 160

73 05 160

73 05 160 T

73 06 160
1000 V

X-Cut®

Vidéo du produit

40 % d'effort

en moins par rapport à une pince coupante de côté standard de même longueur avec axe d'articulation à double fixation

Réf.	EAN 4003773-	↔ mm		Pince	Tête	Poignées	Capacités de coupe Ø mm	Ø mm	Ø mm	Ø mm	Ø mm	g
73 02 160	075127	160		noire atramentisée	polie	avec gaines bi-matière	4,8	3,8	2,7	2,2	12,0	175
73 05 160	075134	160		chromée		avec gaines bi-matière	4,8	3,8	2,7	2,2	12,0	175
73 05 160 T	080077	160		chromée		avec gaines bi-matière, avec œillet intégré pour fixation d'un dispositif antichute	4,8	3,8	2,7	2,2	12,0	179
73 06 160	075141	160	1000 V	chromée		isolées avec gaines bi-matière, certifiées VDE	4,8	3,8	2,7	2,2	12,0	175

* Vous trouverez d'autres outils avec oeillet de fixation à partir de la page 254

Pinces coupantes de côté à forte démultiplication

DIN ISO 5746

74

> pour sollicitations extrêmes et continues
> puissance de coupe élevée et effort physique réduit grâce à la parfaite adaptation de l'angle de coupe et du rapport de démultiplication
> tranchants de précision trempés par induction (dureté env. 64 HRC) pour tous les types de fil, y compris la corde à piano
> Acier haute performance au chrome-vanadium, forgé, trempé à l'huile

Forme 1
avec ressort d'ouverture pouvant être mis en fonction au besoin

Forme 2
tête coudée de 12° laissant de la place à la main pour actionner la pince

Longueur 250 mm
la pince coupante de côté de 250 mm de longueur convient pour les conducteurs en cuivre jusqu'à 16 mm² et les conducteurs en aluminium jusqu'à 35 mm²

74 02 200 / 74 02 250 / 74 22 200 / 74 22 250 T*
pince à œillet de fixation pour un dispositif antichute

20 % d'effort économisé

comparé à des pinces coupantes de côté standards de la même longueur. Avec axe de charnière forgé. Pour sollicitations extrêmes et continues

74 12 : ressort d'ouverture au repos

74 12 : le ressort d'ouverture s'active d'une simple pression du pouce.

74 01 200

74 02 250

74 02 250 T

74 05 200

74 06 200
1000 V

74 12 180

74 21 200
12°

74 07 200
1000 V

Avec axe de rotation intégré pour des utilisations extrêmes et en continue

Réf.	EAN 4003773-	↔ mm		Forme	Pince	Tête	Poignées	Capacités de coupe Ø mm	Ø mm	Ø mm	g
74 01 140	039747	140		0	noire atramentisée	polie	gainées en plastique	3,1	2,0	1,5	131
74 01 160	033141	160						3,4	2,5	2,0	178
74 01 180	022008	180						3,8	2,7	2,2	241
74 01 200	034056	200						4,2	3,0	2,5	263
74 01 250	034063	250						4,6	3,5	3,0	391
74 02 140	042419	140		0	noire atramentisée	polie	avec gaines bi-matière	3,1	2,0	1,5	157
74 02 160	023081	160						3,4	2,5	2,0	209
74 02 180	023074	180						3,8	2,7	2,2	273
74 02 200	040309	200						4,2	3,0	2,5	304
74 02 200 T	080084	200		0	noire atramentisée	polie	avec gaines bi-matière, avec œillet intégré pour fixation d'un dispositif antichute	4,2	3,0	2,5	308
74 02 250	042402	250		0	noire atramentisée	polie	avec gaines bi-matière	4,6	3,5	3,0	437
74 02 250 T	080091	250		0	noire atramentisée	polie	avec gaines bi-matière, avec œillet intégré pour fixation d'un dispositif antichute	4,6	3,5	3,0	441
74 05 140	039617	140		0	chromée		avec gaines bi-matière	3,1	2,0	1,5	157
74 05 160	022961	160						3,4	2,5	2,0	209
74 05 180	022978	180						3,8	2,7	2,2	270
74 05 200	035367	200						4,2	3,0	2,5	303
74 05 250	039754	250						4,6	3,5	3,0	440
74 06 160	040705	160	1000 V	0	chromée		isolées par gaines bi-matière, certifiées VDE	3,4	2,5	2,0	215
74 06 180	022985	180						3,8	2,7	2,2	280
74 06 200	033820	200						4,2	3,0	2,5	308
74 06 250	041955	250						4,6	3,5	3,0	453
74 07 200	018414	200	1000 V	0	chromée		isolées par surmoulage, certifiées VDE	4,2	3,0	2,5	328
74 07 250	018421	250						4,6	3,5	3,0	510
74 12 160	065111	160		1	noire atramentisée	polie	avec gaines bi-matière	3,4	2,5	2,0	209
74 12 180	060192	180						3,8	2,7	2,2	273
74 21 180	069973	180	12°	2	noire atramentisée	polie	gainées en plastique	3,8	2,7	2,2	235
74 21 200	050483	200						4,2	3,0	2,5	258
74 21 250	045021	250						4,6	3,5	3,0	390
74 22 200	051831	200	12°	2	noire atramentisée	polie	avec gaines bi-matière	4,2	3,0	2,5	300
74 22 200 T	080107	200					avec gaines bi-matière, avec œillet intégré pour fixation d'un dispositif antichute	4,2	3,0	2,5	304
74 22 250	071372	250					avec gaines bi-matière	4,6	3,5	3,0	437
74 22 250 T	080114	250					avec gaines bi-matière, avec œillet intégré pour fixation d'un dispositif antichute	4,6	3,5	3,0	441

* Vous trouverez d'autres outils avec oeillet de fixation à partir de la page 254

KNIPEX TwinForce®

Pince coupante de côté haute performance
DIN ISO 5749

73

La pince coupante de côté à forte démultiplication supérieure avec double articulation brevetée

> transmission optimale grâce à la conception à double articulations
> sectionne avec fiabilité tous les types de fils, également bande en acier
> pour une coupe grossière et plus fine
> un faible choc de coupe : la main est ménagée. Les muscles et les tendons sont soulagés
> pour une utilisation avec davantage de confort, pour les coupes polyvalentes ou pour les cas de coupe particulièrement durs
> haute stabilité et passage sans jeu axe de rotation intégré et fraisé avec précision
> Acier haute performance au chrome-vanadium, forgé, trempé à l'huile

73 71 180
PATENTED

73 72 180
PATENTED

73 72 180 F
à ressort d'ouverture simplifiant les reprises et coupes multiples

La pince coupante de côté haute performance avec ressort d'ouverture simplifiant les reprises et coupes multiples.

Le ressort d'ouverture s'active ou se désactive par simple pression du pouce.

73 72 180 F
PATENTED

Réf.	EAN 4003773-	↔ mm		Pince	Tête	Poignées	Capacités de coupe Ø mm	Ø mm	Ø mm	Ø mm	g
73 71 180	074762	180		noire atramentisée	polie	gainées en plastique	5,5	4,6	3,2	3,0	255
73 72 180	074779	180		noire atramentisée	polie	avec gaines bi-matière	5,5	4,6	3,2	3,0	280
73 72 180 F	077657	180		noire atramentisée	polie	avec gaines bi-matière	5,5	4,6	3,2	3,0	280

TwinForce®

Vidéo du produit

La construction articulée révolutionnaire de la KINIPEX TwinForce®, brevetée

Nouveauté pour pinces coupantes de côté :

Coupe encore 50 % plus facilement que la pince coupante de côté éprouvée KNIPEX à démultiplication

La possibilité du repositionnement. La KNIPEX TwinForce® sectionne même les fils métalliques d'une épaisseur de 4 mm avec 2 ou 3 repositionnements nécessitant peu d'effort. Les pinces coupantes de côté à démultiplication usuelles ne sectionnent pas de tels diamètres ou seulement avec un effort physique important.

KNIPEX TwinForce® Repositionnement

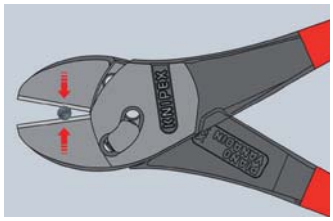

On place les fils toujours le plus proche possible de l'axe d'articulation. Lors de pinces coupantes avec une transmission élevée, l'ouverture à proximité du point de rotation est la plupart du temps plus petite que le diamètre du fil et les câbles peuvent glisser vers l'avant lors de la coupe

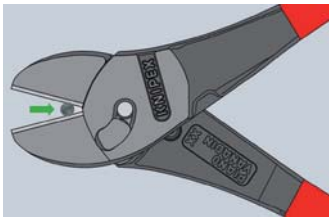

Entaillez tout d'abord le câble avec la pince KNIPEX TwinForce® jusqu'à ce que la force nécessaire de la main augmente fortement.Puis, ouvrez la pince et faites glisser vers l'arrière le fil au plus proche de l'axe de démultiplication en le maintenant dans l'encoche de coupe.

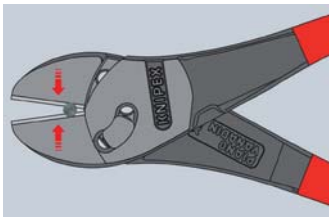

Continuez la coupe au même endroit. Vous pouvez mainenant sectionner la matière avec davantage de facilité car elle reste plus proche du point de rotation.

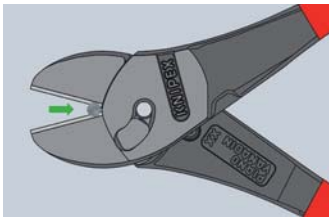

Au besoin, vous pouvez recommencer cette opération.

Coupe extrêmement facile pour un minimum d'effort

Coupe-fils central à forte démultiplication

DIN ISO 5743

74 91

74 91 250

- avec axe de rotation intégré pour des utilisations extrêmes et en continues
- avec tranchants de précision pour fils doux, durs ainsi que pour la corde à piano
- coupe les fils épais avec un effort physique plus réduit qu'avec une pince coupante de côté de la même longueur
- tranchants de précision situés au centre
- puissance de coupe élevée et effort physique réduit grâce à la parfaite adaptation de l'angle de coupe et du rapport de démultiplication
- tranchants trempés par induction, dureté d'env. 64 HRC
- Acier haute performance au chrome-vanadium, forgé, trempé à l'huile

Les tranchants se trouvent au milieu de la tête coupante

Réf.	EAN 4003773-	↔ mm		Pince	Tête	Poignées	Capacités de coupe Ø mm	Ø mm	Ø mm	Ø mm	g
74 91 250	034070	250		noire atramentisée	polie	gainées en plastique	5,0	5,0	3,8	3,5	395

KNIPEX CoBolt®

Coupe-boulons compact
DIN ISO 5743

71

CoBolt®

Tout dans les muscles, mais aussi dans la tête

> tranchants de précision pour fils doux et durs ainsi que la corde à piano
> pour la coupe de composants tels que les boulons, clous, rivets, etc., d'un diamètre max. de 5,2 mm
> puissance de coupe particulièrement élevée et effort physique réduit grâce à une conception démultipliée très efficace
> tranchants trempés par induction, dureté d'env. 64 HRC
> Acier haute performance au chrome-vanadium, forgé, trempé à l'huile

60 % d'effort économisé

par rapport à des pinces coupantes de côté standard. Le système de démultiplication ingénieux garantit un bras de levier idéal avec un taux de friction très faible. La force de coupe est de plus de 30 fois supérieure à la force manuelle appliquée.

Meilleures performances de coupe

Coupe aisée de grosses sections par tranchant micro-structuré

Avec mâchoire sous l'articulation pour saisir et tirer des fils à partir de Ø 1,0 mm

71 12 200
ressort d'ouverture intégré dans les poignées et verrouillage pour un travail confortable et un transport sûr

71 02 200 T*
avec poignées effilées bicolores bi-matière, sans col, pour une meilleure maniabilité et un transport plus facile, pince à œillet de fixation pour un dispositif antichute

71 01 200

71 02 200

71 12 200

Vidéo du produit

Coupe aisée de grosses sections par tranchant micro-structuré

Avec mâchoire sous l'articulation pour saisir et tirer des fi s à partir de Ø 1,0 mm

Ressort d'ouverture intégré dans les poignées et verrouillage pour un travail confortable et un transport sûrt

Réf.	EAN 4003773-	↔ mm		Pince	Poignées	Capacités de coupe ◔ Ø mm	◑ Ø mm	◕ Ø mm	● Ø mm	⚖ g
71 01 200	033165	200		noire atramentisée	gainées en plastique	6,0	5,2	4,0	3,6	335
71 02 200	047056	200		noire atramentisée	avec gaines bi-matière minces	6,0	5,2	4,0	3,6	372
71 02 200 T	080046	200			avec gaines bi-matière minces, avec œillet de fixation intégré pour fixation d'un dispositif antichute	6,0	5,2	4,0	3,6	376
71 12 200	066859	200		noire atramentisée	avec gaines bi-matière minces	6,0	5,2	4,0	3,6	375

L'évidement situé à la base des tranchants facilite la coupe des fils plus épais, par ex., pour la construction de plafonds suspendus

Avec mâchoire sous l'articulation pour saisir et tirer des fi s à partir de Ø 1,0 mm

71 32 200 / 71 32 200 T*
ressort d'ouverture intégré dans les poignées et verrouillage pour un travail confortable et un transport sûr

71 32 200 T*
pince à œillet de fixation pour un dispositif antichute

71 31 200

71 31 200 / 71 32 200 / 71 32 200 T
l'évidement situé à la base des tranchants facilite la coupe des fils plus épais, par ex., pour la construction de plafonds suspendus

71 31 200 / 71 32 200 / 71 32 200 T
Avec mâchoire sous l'articulation pour saisir et tirer des fi s à partir de Ø 1,0 mm

	EAN 4003773-	↔ mm		Pince	Poignées	Capacités de coupe Ø mm	Ø mm	Ø mm	Ø mm	g
71 31 200	042327	200		noire atramentisée	gainées en plastique	6,0	5,2	4,0	3,6	330
71 32 200	066880	200		noire atramentisée	avec gaines bi-matière minces	6,0	5,2	4,0	3,6	370
71 32 200 T	080060	200			avec gaines bi-matière, avec œillet intégré pour fixation d'un dispositif antichute	6,0	5,2	4,0	3,6	374

Tête coudée à 20° avec couvre-joint latérale pour une coupe nette ; laisse de la place à la main pour saisir

71 22 200 / 71 22 200 T*
ressort d'ouverture intégré dans les poignées et verrouillage pour un travail confortable et un transport sûr

71 22 200 T*
pince à œillet de fixation pour un dispositif antichute

71 41 200
l'évidement situé à la base des tranchants facilite la coupe des fils plus épais, par ex., pour les suspentes de plafonds suspendus

71 21 200
∠20°

71 22 200
∠20°

Réf.	EAN 4003773-	↔ mm		Pince	Poignées	Capacités de coupe Ø mm	Ø mm	Ø mm	Ø mm	g
71 21 200	066866	200	∠20°	noire atramentisée	gainées en plastique	6,0	5,2	4,0	3,6	320
71 22 200	066873	200	∠20°	noire atramentisée	avec gaines bi-matière minces	6,0	5,2	4,0	3,6	375
71 22 200 T	080053	200	∠20°		avec gaines bi-matière minces, avec œillet de fixation intégré pour fixation d'un dispositif antichute	6,0	5,2	4,0	3,6	379
71 41 200	066897	200	∠20°	noire atramentisée	gainées en plastique	6,0	5,2	4,0	3,6	335

* Vous trouverez d'autres outils avec oeillet de fixation à partir de la page 254

KNIPE

KNIPEX CoBolt® XL
Coupe-boulons compact

71

Le coupe-boulons compact KNIPEX désormais disponible avec poignées longues pour l'actionnement à une ou deux mains. Avec multiplication par 40 de l'effort de la main.

Pour une coupe puissante de grosses sections et de matériaux très durs

Actionnement à deux mains pour une puissance de coupe maximale

- 60 % d'effort économisé par rapport à des pinces coupantes à forte démultiplication de la même longueur
- multiplication par 40 de l'effort de la main par conception spéciale en son genre de l'articulation
- avec mâchoire sous l'articulation pour saisir et tirer des fils à partir de Ø 1,0 mm
- tranchants de précision trempés par induction à une dureté d'environ 64 HRC
- acier hautes performances au chrome-vanadium, forgé et acier hautes performances au chrome-vanadium, forgé et trempé à l'huile

71 01 250

71 31 250

71 01 250
tranchants droits

71 31 250
tranchants avec évidement pour une coupe facilité de grosses sections par meilleur effet de levier proche du point de rotation

CoBolt® XL

Vidéo du produit

Actionnement à deux mains pour une puissance de coupe maximale

Réf.	EAN 4003773-	↔ mm		Pince	Poignées	Capacités de coupe ◑ Ø mm	◕ Ø mm	● Ø mm	⚖ g
71 01 250	079637	250		noire atramentisée	gainées en plastique	5,6	4,0	3,8	465
71 31 250	079644	250		noire atramentisée	gainées en plastique	6,0	4,3	4,2	465

Coupe-boulons
pour matériaux d'une dureté max. de 48 HRC

71
72

- puissance de coupe avec une dureté max. de 48 HRC
- tranchants robustes trempés par induction, dureté d'env. 62 HRC
- butoir forgé avec amortisseur confortable
- accès facilité grâce à la forme très plate de la zone tête/charnière
- poignées coudées ergonomiques pour un travail moins fatiguant
- poignées bi-matière robustes et permettant une bonne prise en main
- réglage précis (12 positions) par vis excentriques
- puissance de coupe élevée et effort physique réduit grâce à la parfaite adaptation de l'angle de coupe et du rapport de démultiplication
- tête coupante vissée, interchangeable
- mâchoires : acier au chrome-vanadium haute performance, forgé, trempé à l'huile
- charnière : acier à outils spécial, forgé
- poignées : tube d'acier, revêtement poudre epoxy

Butoir forgé avec amortisseur : amortit confortablement le choc de coupe

Réf.	EAN 4003773-	↔ mm		Tête	Poignées	Capacités de coupe HRC 19 Ø mm	HRC 40 Ø mm	HRC 48 Ø mm	g
71 72 460	066750	460		grise atramentisée	avec gaines bi-matière	8	6	5	2100
71 72 610	066767	610				9	8	7	2550
71 72 760	066774	760				11	9	8	4250
71 72 910	066781	910				13	10	9	4950

71 79 460	066804	Mâchoires de rechange pour 71 72 460 complète avec vis
71 79 610	066811	Mâchoires de rechange pour 71 72 610 complète avec vis
71 79 760	066828	Mâchoires de rechange pour 71 72 760 complète avec vis
71 79 910	066835	Mâchoires de rechange pour 71 72 910 complète avec vis

Coupe-treillis

71
82

- puissance de coupe avec une dureté max. de 48 HRC
- tranchants robustes trempés par induction, dureté d'env. 62 HRC
- butoir forgé avec amortisseur confortable
- accès facilité grâce à la forme très plate de la zone tête/charnière
- poignées coudées ergonomiques pour un travail moins fatiguant
- poignées bi-matière robustes et permettant une bonne prise en main
- réglage précis (12 positions) par vis excentriques
- puissance de coupe élevée et effort physique réduit grâce à la parfaite adaptation de l'angle de coupe et du rapport de démultiplication
- tête coupante vissée, interchangeable
- mâchoires : acier au chrome-vanadium haute performance, forgé, trempé à l'huile
- charnière : acier à outils spécial, forgé
- poignées : tube d'acier, revêtement poudre epoxy

71 82 950

La forme spéciale de la tête du coupe-treillis 71 82 950 permet de couper des aciers de construction à plat

Réf.	EAN 4003773-	↔ mm	Tête	Poignées	Capacités de coupe HRC 19 Ø mm	HRC 40 Ø mm	HRC 48 Ø mm	⚖ g
71 82 950	066798	950	grise atramentisée	avec gaines bi-matière	11	9	6	4060
71 89 950	066842	Mâchoires de rechange pour 71 82 950 complète avec vis						

Pinces coupantes devant pour boulons

à forte démultiplication
DIN ISO 5743

61

Capacité de coupe élevée, même avec de la corde à piano

Très performant dans la construction de clôtures et de grillages

Sectionnement pratiquement à ras des boulons, clous, etc

Puissante, compacte, confortable

> capacité de coupe plus élevée, effort nécessaire plus faible et meilleure manipulation qu'avec des pinces coupantes devant traditionnelles
> pour tous les types de fil, y compris la corde à piano
> capacité de coupe particulièrement élevée grâce à une charnière fortement démultipliée
> tranchants trempés par induction, dureté d'env. 64 HRC
> Acier électrique au vanadium ; forgé, trempé à l'huile

61 02 200
avec poignées effilées bi-matière, sans col,
pour une meilleure maniabilité et un transport plus facile ;
avec grande surface d'appui sur les gaines pour une meilleure répartition de la pression et un travail plus agréable

61 01 200
∡85°

61 02 200
∡85°

	EAN 4003773-	↔ mm		Pince	Tête	Poignées	Capacités de coupe ◔ Ø mm	◑ Ø mm	◕ Ø mm	● Ø mm	⚖ g
61 01 200	033172	200	∡85°	noire atramentisée	polie	gainées en plastique	1,0 - 6,0	4,0	3,5	3,0	435
61 02 200	067047	200	∡85°	noire atramentisée	polie	avec gaines bi-matière minces	1,0 - 6,0	4,0	3,5	3,0	435

Pinces coupantes de devant à forte démultiplication

DIN ISO 5748

67

> avec tranchants pour fils doux et durs et pour corde à piano
> puissance de coupe élevée et effort physique réduit grâce à la position optimale de ses tranchants et à sa démultiplication
> tranchants trempés par induction, dureté d'env. 64 HRC
> Acier haute performance au chrome-vanadium, forgé, trempé à l'huile

67 01 200

Réf.	EAN 4003773-	↔ mm		Pince	Tête	Poignées	Capacités de coupe ◔ Ø mm	◑ Ø mm	◕ Ø mm	● Ø mm	⚖ g
67 01 140	043690	140		noire atramentisée	polie	gainées en plastique	4,0	3,1	2,0	1,5	152
67 01 160	040620	160					4,5	3,4	2,5	2,0	237
67 01 200	040637	200					5,0	3,8	3,0	2,5	318
67 05 140	017929	140		chromée		avec gaines bi-matière	4,0	3,1	2,0	1,5	176
67 05 160	017936	160					4,5	3,4	2,5	2,0	266
67 05 200	017943	200					5,0	3,8	3,0	2,5	361

Pinces coupantes de devant
DIN ISO 5748

68

Forme de la tête permettant d'optimiser les mouvements lors du serrage du nœud au ferraillage

> avec tranchants pour fils doux et durs
> convient également pour torsader et couper les fils à ligaturer
> tranchants trempés, dureté d'env. 61 HRC
> Acier à outils de qualité spéciale, forgé, trempé à l'huile

68 01 180

68 01 280

	EAN 4003773-	↔ mm		Pince	Tête	Poignées	Capacités de coupe Ø mm	Ø mm	Ø mm	g
68 01 160	013792	160		noire atramentisée	polie	gainées en plastique	4,0	2,8	2,3	202
68 01 180	013808	180					4,0	3,2	2,5	284
68 01 200	013815	200					4,0	3,5	2,8	319
68 01 280	077664	280					4,5	4,0	3,2	465

Pinces coupantes de devant
pour mécaniciens
DIN ISO 5748

69

> avec tranchants pour fils doux et durs, corde à piano, mais aussi pour fils fins en cuivre
> charnière encastrée
> tranchants trempés par induction, dureté d'env. 64 HRC
> Acier haute performance au chrome-vanadium, forgé, trempé à l'huile

69 01 130

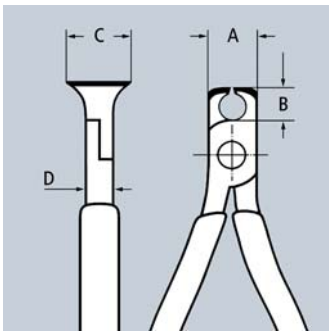

Réf.	EAN 4003773-	↔ mm		Pince	Tête	Poignées	Capacités de coupe Ø mm	Ø mm	Ø mm	Ø mm	Dimensions A mm	B mm	D mm	C mm	g
69 01 130	017974	130		noire atramentisée	polie	gainées en plastique	0,4 - 2,0	1,3	1,0	0,8	16	7,5	10	20	111
69 03 130	018001	130		chromée		gainées en plastique	0,4 - 2,0	1,3	1,0	0,8	16	7,5	10	20	111

Pince-clé, Pinces multiprise et Clés serre-tubes

Pinces-clé	112
Jeu de pinces-clés	113
Pinces-clé XL	114
Clé ajustable	115
Smart Grip®	115
Cobra®	116
Cobra® XL / XXL	118
Cobra® ...matic	119
Cobra® QuickSet	120
Cobra® VDE	121
Cobra® ES	121
Alligator®	122
Alligator® XL	124
Pinces multiprise à crémaillère	125
Pinces multiprise miniature à crémaillère	125
Clés serre-tubes 90°	126
Clés serre-tubes 45°	126
Clés serre-tubes en «S»	127
Clés serre-tubes en «S» avec réglage rapide	127
Pinces pour siphons et connecteurs	128

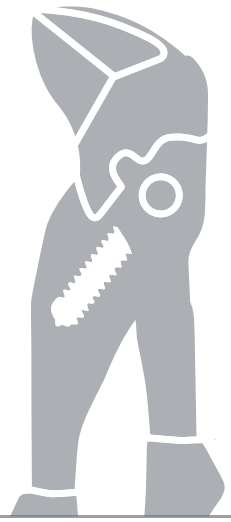

Pinces-clé

pince et clé à la fois
DIN ISO 5743

86

Remplace tout un jeu de clés plates, métriques et en pouces
Mâchoires lisses ménageant les robinetteries chromées au montage !

- > outil de vissage réglable
- > convient aussi parfaitement pour saisir, tenir, presser et mettre en forme
- > pas d'endommagement des bords des robinetteries chromées grâce à une pression des mâchoires sans jeu
- > réglage à même la pièce par simple pression du bouton
- > saisie sans à-coup de toutes les largeurs jusqu'à la capacité maximale indiquée grâce à ses mâchoires parallèles
- > encliquetage sûr de l'axe d'articulation : pas de déréglage accidentel
- > la course entre les mâchoires permet un serrage et un desserrage rapides selon le principe du cliquet
- > force de serrage élevée grâce à une transmission de force manuelle multipliée par 10
- > Acier électrique au chrome-vanadium, forgé, trempé à l'huile

Longueur 125 mm
la pince-clé miniature pour les travaux de mécanique de précision
convient particulièrement aux travaux sur petits boulons
très bonne accessibilité dans les espaces très exigus

Longueur 150 mm
clé universelle idéale en format de poche
l'élément indispensable dans votre trousse à outils

Longueur 180 mm
avec mâchoires étroites – pour les opérations de serrage
qui exigent un outil effilé

86 05 180 / 86 05 250 T*
pince à œillet de fixation pour un dispositif antichute

86 03 125

86 03 150

86 03 180

86 05 250

86 05 250 T

86 03 300

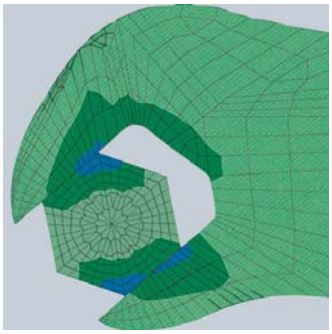

Pince-clé : pression superficielle sans jeu,
pas d'endommagement des arêtes

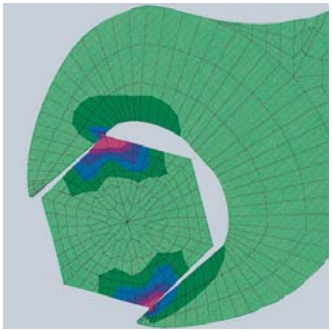

Clé réglable standard : exercer une pression
sur les arêtes les endommage

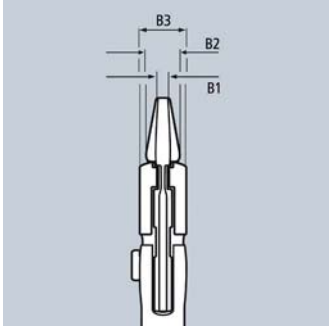

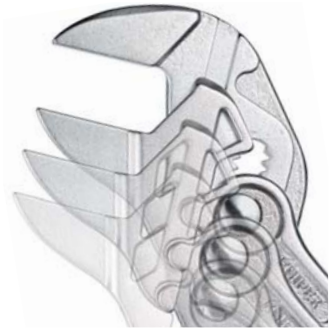

Réglage rapide par pression du bouton

Les mâchoires lisses peuvent, si nécessaire, saisir avec une grande pression de serrage toutes les surfaces parallèles dans le domaine d'ouverture, donnant ainsi à la pince-clé des possibilités d'application quasi-infinies :

par ex., pour blocages par contre-écrou, pressage pour activer l'adhérence des colles de contact, rompre les bords de carreaux de carrelage, ouvrir les goulottes de câbles, l'utiliser comme petit étau.

Pour robinetteries chromées sans endommager la surface

Remplace tout un jeu de clés plates, métriques et en pouces

Idéal pour les travaux de pliage

La pince-clé miniature pour les travaux de mécanique de précision

Réf.	EAN 4003773-	↔ mm		Pince	Poignées	pouces	mm	Positions de réglage	Dimensions B1 mm	B2 mm	B3 mm	g
86 03 125	077497	125		chromée	gainées en plastique	7/8	23	11	3,0	5,0	9,5	105
86 03 150	069676	150				1	27	14	4,7	7,0	10,5	175
86 03 180	035466	180				1 3/8	35	13	5,0	8,0	12,0	254
86 03 250	033837	250				1 3/4	46	17	8,0	8,0	14,0	536
86 03 300	041429	300				2 3/8	60	22	9,5	9,5	15,0	729
86 05 150	069928	150		chromée	avec gaines bi-matière	1	27	14	4,7	7,0	10,5	193
86 05 180	047162	180			avec gaines bi-matière	1 3/8	35	13	5,0	8,0	12,0	277
86 05 180 T	080121	180			avec gaines bi-matière, avec œillet intégré pour fixation d'un dispositif antichute	1 3/8	35	13	5,0	8,0	12,0	281
86 05 250	047841	250			avec gaines bi-matière	1 3/4	46	17	8,0	8,0	14,0	571
86 05 250 T	080138	250			avec gaines bi-matière, avec œillet intégré pour fixation d'un dispositif antichute	1 3/4	46	17	8,0	8,0	14,0	575

Jeu de pinces-clés
5 outils

00 19

> trousse en polyester tissé résistant
> avec Velcro
> garnie de 1 x 86 03 125 / 150 / 180 / 250 / 300

Réf.	EAN 4003773-				Quantité	g
00 19 55 S4	077817		Jeu de pinces-clés			2060
			86 03 125	Mini-pince-clé KNIPEX, pince et clé à la fois	1	
			86 03 150	Pince-clé miniature, pince et clé à la fois	1	
			86 03 180	Pince-clé, pince et clé à la fois	1	
			86 03 250	Pince-clé, pince et clé à la fois	1	
			86 03 300	Pince-clé, pince et clé à la fois	1	

*Vous trouverez d'autres outils avec oeillet de fixation à partir de la page 254

Pince-clé XL

pince et clé à la fois
DIN ISO 5743

86 03

L'outil de montage unique en son genre désormais disponible en longueur de 400 mm.

Pour diamètres allant jusqu'à 85 mm / 3 3/8".

- convient aussi parfaitement pour saisir, tenir, presser et mettre en forme
- adaptation optimale à la pièce tout en maintenant une position commode des poignées
- encliquetage sûr de l'axe d'articulation : pas de déréglage accidentel
- force de serrage élevée grâce à une transmission de force manuelle multipliée par 10
- Acier électrique au chrome-vanadium, forgé, trempé à l'huile

Pince-clé XL

Outil de vissage réglable – remplace diverses grandes clés coûteuses

Saisie sans à-coup de toutes les largeurs jusqu'à la capacité maximale indiquée grâce à ses mâchoires parallèles

Mâchoires lisses, permettant de réaliser, en les ménageant, des assemblages vissés de haute qualité en laiton, bronze, inox ou matériaux chromés

Pas d'endommagement des bords des robinetteries chromées grâce à une pression des mâchoires sans jeu

La course entre les mâchoires permet un serrage et un desserrage rapides selon le principe du cliquet

Réglage à même la pièce par simple pression du bouton

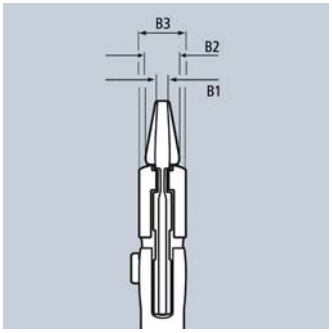

Vidéo du produit

Vidéo du produit

Tête de la pince = Taille originale

Réf.	EAN 4003773-	↔ mm		Pince	Poignées	pouces	mm	Positions de réglage	Dimensions B1 mm	B2 mm	B3 mm	g
86 03 400	077312	400		chromée	gainées en plastique	3 3/8	85	25	12,5	16	20	1460

Clé ajustable « RAPTOR »
DIN ISO 5743

87
4

Autobloquante : ne glisse pas sur la pièce, effort nécessaire réduit

Réglage de précision par simple pression du bouton : rapide et confortable

Efficace sur écrous rouillés et arrondis

La clé ajustable KNIPEX réunit les avantages d'un réglage à même la pièce par simple pression d'un bouton à ceux d'une clé universelle et ajustable.

L'absence totale de jeu évite de glisser ou d'arrondir la tête des boulons. Même les boulons rouillés ou enduits empêchant une préhension fiable avec une clé standard, peuvent être desserrés par les mâchoires puissantes de la clé ajustable KNIPEX.

- pour écrous et vis métriques et en pouces avec une ouverture de clé de 10 à 32 mm (3/8" à 1 1/4") ; autobloquante à partir de 17 mm : ne glisse pas sur la pièce
- saisit parfaitement les têtes de boulons hexagonales en dimensions métriques et en pouces ; n'arrondit pas les têtes de boulons
- saisie ferme et sûre, même d'écrous et de vis arrondis, rouillés ou enduits
- idéal pour les travaux réalisés sur les freins de véhicules automobiles
- serrage et desserrage rapides de raccords vissés selon un principe de cliquet
- réglage à même la pièce par simple pression d'un bouton, également possible d'une seule main
- réglage précis pour un ajustage parfait à différentes tailles de pièces et poignées ergonomiques
- charnière entrepassée : grande stabilité grâce au double guidage
- encliquetage sûr de l'axe d'articulation : pas de déréglage accidentel
- effet de levier pratique : effort amplifié optimal
- ergot de protection évitant les pincements
- remplace un jeu complet de clés, idéal pour bloquer par contrécrou
- Acier électrique au chrome-vanadium, forgé, trempé à l'huile

87 41 250

PATENTED

Réf.	EAN 4003773-	↔ mm		Pince	Tête	Poignées	pouces	mm	Positions de réglage	g
87 41 250	054566	250		grise atramentisée	polie	gainées en plastique antiderapant	3/8 - 1 1/4	10 - 32	15	328

KNIPEX SmartGrip®
Pince multiprise à réglage automatique
DIN ISO 8976

85

85 01 250

PATENTED

- idéal pour le passage fréquent d'une taille de pièce à l'autre
- réglage automatique d'une seule main pour droitier et gaucher
- bon accès à la pièce grâce à la forme effilée de la zone tête/charnière et axe d'articulation affleurant
- autobloquante sur tubes et écrous : ne glisse pas sur la pièce, travail nécessitant moins d'effort
- intérieur des mâchoires à dents spécialement trempées, dureté d'env. 61 HRC : serrage sûr grâce à une grande résistance à l'usure
- charnière entrepassée : grande stabilité grâce au double guidage
- ergot de protection évitant les pincements
- levier de verrouillage permettant un encombrement réduit lors du transport et une fermeture sûre des poignées
- Acier électrique au chrome-vanadium, forgé, trempé à l'huile

Avec la KNIPEX SmartGrip®, le réglage permettant d'ajuster l'outil à la pièce se fait automatiquement ! Positionnez la pince, pressez les poignées, c'est prêt !

Réf.	EAN 4003773-	↔ mm		Pince	Tête	Poignées	Ø pouces	Ø mm	mm	g
85 01 250	061304	250		grise atramentisée	polie	gainées en plastique antiderapant	1 1/4	32	36	370

KNIPEX Cobra®

Pinces multiprise de pointe
DIN ISO 8976

87 0

Cobra®

- réglage à même la pièce par simple pression du bouton
- réglage précis pour un ajustage parfait à différentes tailles de pièces et poignées ergonomiques
- autobloquante sur tubes et écrous : ne glisse pas sur la pièce, travail nécessitant moins d'effort
- intérieur des mâchoires à dents spécialement trempées, dureté d'env. 61 HRC : serrage sûr grâce à une grande résistance à l'usure
- charnière entrepassée : grande stabilité grâce au double guidage
- encliquetage sûr de l'axe d'articulation : pas de déréglage accidentel
- ergot de protection évitant les pincements
- Acier électrique au chrome-vanadium, forgé, trempé à l'huile

87 02 250 / 87 02 250 T* / 87 05 250
avec poignées effilées bi-matière, sans col, pour une meilleure maniabilité et un transport plus facile

87 02 180 / 87 02 250 / 87 02 300 T*
pince à œillet de fixation pour un dispositif antichute

Réglage de précision par simple pression du bouton: rapide et confortable

Réglage rapide et précis à même la pièce

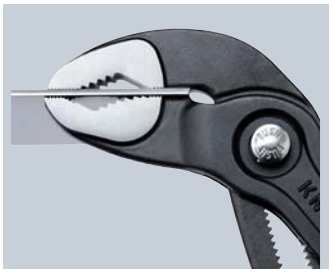

KNIPEX Cobra®: la pince multiprise de pointe.

Fini les essais interminables pour trouver la bonne ouverture.
Il suffit à présent de positionner la mâchoire supérieure sur la pièce, d'appuyer sur le bouton, et de mettre la mâchoire inférieure en place : c'est d'une géniale simplicité.

87 01 125

87 01 150

87 01 180

87 01 250

87 01 300

87 02 250

87 02 250 T

87 03 250

87 05 250

Les dentures orientées dans le sens inverse de la rotation entraînent un effet autobloquant et empêchent tout glissement sur la pièce.

Mini-Cobra®

Outil au format de poche entièrement fonctionnel.
Capacité de Ø 27 mm

Grandeur nature

Réf.	EAN 4003773-	↔ mm		Pince	Tête	Poignées	Ø pouces	Ø mm	mm	Positions de réglage	g
87 01 125	069935	125		grise atramentisée	polie	gainées en plastique antidérapant	1	27	27	13	85
87 01 150	060116	150					1 1/4	32	30	11	145
87 01 180	022015	180					1 1/2	42	36	18	170
87 01 250	022022	250					2	50	46	25	335
87 01 300	034087	300					2 3/4	70	60	30	530
87 02 180	042396	180		grise atramentisée	polie	avec gaines bi-matière	1 1/2	42	36	18	196
87 02 180 T	080145	180				avec gaines bi-matière, avec œillet intégré pour fixation d'un dispositif antichute	1 1/2	42	36	18	200
87 02 250	040316	250				avec gaines bi-matière	2	50	46	25	366
87 02 250 T	080152	250				avec gaines bi-matière, avec œillet intégré pour fixation d'un dispositif antichute	2	50	46	25	370
87 02 300	029144	300				avec gaines bi-matière	2 3/4	70	60	30	580
87 02 300 T	080169	300				avec gaines bi-matière, avec œillet intégré pour fixation d'un dispositif antichute	2 3/4	70	60	30	584
87 03 125	073949	125		chromée		gainées en plastique antidérapant	1	25	27	13	85
87 03 180	005667	180					1 1/2	42	36	18	175
87 03 250	043805	250					2	50	46	25	314
87 03 300	041382	300					2 3/4	70	60	30	530
87 05 250	005681	250		chromée		avec gaines bi-matière	2	50	46	25	355
87 05 300	014126	300				avec gaines bi-matière	2 3/4	70	60	30	579

*Vous trouverez d'autres outils avec oeillet de fixation à partir de la page 254

KNIPEX Cobra® XL / XXL

Clés serre-tubes et pinces multiprise
DIN ISO 5743

87 0

- plus grand débattement, avec un poids beaucoup plus faible que des clés serre-tubes comparables
- réglage rapide à même la pièce par simple pression du bouton, pas de glissement inopiné de la charnière
- réglage précis pour un ajustage parfait à différentes tailles de pièces et poignées ergonomiques
- autobloquante sur tubes et écrous : ne glisse pas sur la pièce, travail nécessitant moins d'effort
- intérieur des mâchoires à dents spécialement trempées, dureté d'env. 61 HRC : serrage sûr grâce à une grande résistance à l'usure
- charnière entrepassée : grande stabilité grâce au double guidage
- ergot de protection évitant les pincements
- Acier électrique au chrome-vanadium, forgé, trempé à l'huile

Cobra®

Les pinces KNIPEX Cobra® XL et XXL fournissent la performance et le confort d'une pince multiprise, mais plus légères et avec une capacité de préhension plus élevée que des clés serre-tubes comparables. La pince Cobra® XL permet par ex. de saisir un raccord vissé de 2" et reste à moitiée moins lourde qu'une clé serre-tubes disposant d'une capacité de préhension beaucoup plus faible. D'une longueur pratique de 400 mm, la Cobra® XL est en plus suffisamment compacte pour trouver sa place dans les mallettes à outils des installateurs. Grâce à sa capacité max. de 4 1/2", la Cobra® XXL dispose d'une importante réserve de préhension, tout en pesant autant qu'une clé serre-tubes de 2".

Cobra® XL
Longueur de 400 mm – Poids de 1214 g

avec écrou-raccord pour raccord vissé de 2"
force de préhension élevée de 95 mm
nécessitant un serre-tubes 3"

plus petite et plus légère qu'une clé serre-tubes e 1 1/2"

Clé serre-tubes 2"
Longueur de 60 mm – Poids de 2670 g

force de préhension dépassée
une saisie sûre n'est plus possible

Réf.	EAN 4003773-	↔ mm		Pince	Tête	Poignées	Ø pouces	Ø mm	mm	Positions de réglage	g
87 01 400	005636	400		grise atramentisée	polie	gainées en plastique	3 1/2	90	95	27	1214
87 01 560	044321	560		grise atramentisée	polie	gainées en plastique	4 1/2	115	120	20	2750

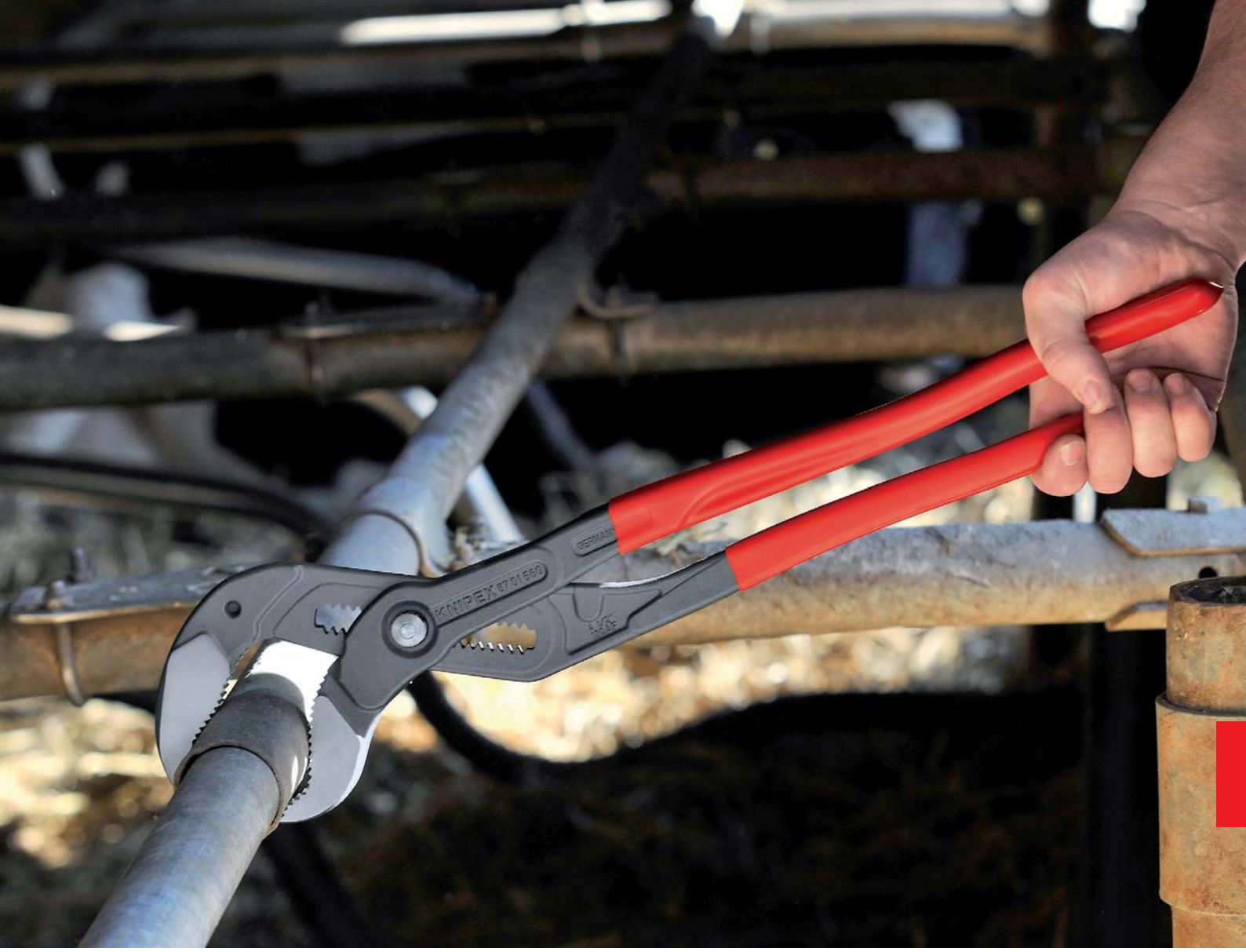

KNIPEX Cobra®...matic

Pince multiprise
DIN ISO 8976

87
1

> mêmes caractéristiques que la Cobra® KNIPEX 87 01 250

Particularité :

> réglage automatique à même la pièce par simple pression du bouton
> grâce à son ressort protégé, la pince se ferme d'un seul coup lorsque l'on appuie sur le bouton (prise à une seule main !)

87 11 250

Réf.	EAN 4003773-	↔ mm		Pince	Tête	Poignées	Ø pouces	Ø mm	mm	Positions de réglage	g
87 11 250	035473	250		grise atramentisée	polie	gainées en plastique antidérapant	2	50	46	25	314

87 19 250	022640	Ressort de rechange pour 87 11 250 Pince multiprise

KNIPEX Cobra® QuickSet

Pince multiprise de pointe
DIN ISO 8976

87
2

87 21 250

87 22 250

87 21 300

Ouvrir intégralement, faire coulisser, serrer !

Réglage rapide additionnel à même la pièce par coulissement

> allie l'enclenchement éprouvé et sûr de l'axe d'articulation à une fonction additionnelle de coulissement facilitant le travail en espaces très restreints et inaccessibles.
> le réglage à même la pièce s'opère par simple coulissement.
> enclenchement en toute sécurité du verrouillage au premier effort exercé. L'ouverture de la pince est ensuite verrouillée et ne peut plus être modifiée que par pression sur le bouton.
> pour réactiver la fonction de coulissement, l'axe d'articulation doit être désenclenché par pression sur le bouton, et la pince être ouverte une fois intégralement
> Acier électrique au chrome-vanadium, forgé, trempé à l'huile

QuickSet

Vidéo du produit

Qualités éprouvées de la Cobra®

> autobloquante sur tubes et écrous : ne glisse pas sur la pièce, travail nécessitant moins d'effort
> réglage précis pour un ajustage parfait à différentes tailles de pièces et poignées ergonomiques

Appuyer sur le bouton – ouvrir intégralement la pince

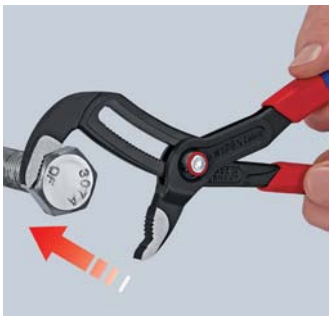

Poser la mâchoire sur la pièce – faire simplement coulisser la pince

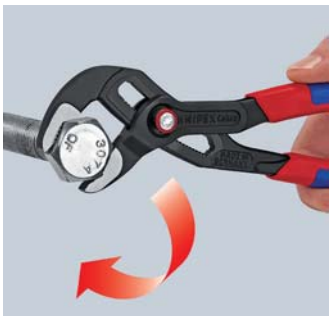

Axe d'articulation s'enclenchant à l'exercice d'un effort

Réf.	EAN 4003773-	↔ mm		Pince	Poignées	Ø pouces	Ø mm	mm	Positions de réglage	g
87 21 250	072775	250		grise atramentisée	gainées en plastique antiderapant	2	50	46	25	335
87 21 300	078524	300				2 3/4	70	60	25	530
87 22 250	077794	250		grise atramentisée	avec gaines bi-matière	2	50	46	25	364

KNIPEX Cobra® VDE

Pince multiprise de pointe, isolée

DIN ISO 8976 IEC 60900 DIN EN 60900

87
26

87 26 250
1000 V

- réglage par glissement de la mâchoire à même la pièce : maniement rapide, fiable et confortable
- ouverture en appuyant sur le bouton sans contact avec la pièce
- réglage précis pour un ajustage parfait à différentes tailles de pièces et poignées ergonomiques
- bon accès à la pièce grâce à la forme effilée de la zone tête/charnière
- autobloquante sur tubes et écrous : ne glisse pas sur la pièce, travail nécessitant moins d'effort
- intérieur des mâchoires à dents spécialement trempées, dureté d'env. 61 HRC : serrage sûr grâce à une grande résistance à l'usure
- charnière entrepassée : grande stabilité grâce au double guidage
- ergot de protection évitant les pincements
- Acier électrique au chrome-vanadium, forgé, trempé à l'huile

	EAN 4003773-	↔ mm		Pince	Poignées	Ø pouces	Ø mm	mm	Positions de réglage	g
87 26 250	071495	250	1000 V	chromée	isolées par gaines bi-matière, certifiées VDE	2	50	46	24	340

KNIPEX Cobra® ES

Pince multiprise ultra-effilée

DIN ISO 8976

87
5

Forme très effilée de toute la zone tête-charnière (par rapport à une pince multiprise standard)

- idéale pour les travaux d'entretien et de maintenance, les réparations d'appareils, les domaines de l'automobile et de l'industrie
- becs pointus longs
- accès à la pièce particulièrement bon grâce à la forme très effilée de toute la zone tête-charnière
- saisie sûre, même de pièces plates, grâce à un serrage en trois points
- réglage à même la pièce par simple pression du bouton
- réglage précis pour un ajustage parfait à différentes tailles de pièces et poignées ergonomiques
- autobloquante sur tubes et écrous : ne glisse pas sur la pièce, travail nécessitant moins d'effort
- charnière entrepassée : grande stabilité grâce au double guidage
- encliquetage sûr de l'axe d'articulation : pas de déréglage accidentel
- effet de levier pratique : effort amplifié optimal
- ergot de protection évitant les pincements
- Acier électrique au chrome-vanadium, forgé, trempé à l'huile

Accès optimal à la pièce. Idéale pour les travaux d'entretien et de maintenance, les réparations d'appareils, les domaines de l'automobile et de l'industrie

Serrage des boulons d'une taille max. de 34 mm

87 51 250

Réf.	EAN 4003773-	↔ mm		Pince	Tête	Poignées	Ø pouces	Ø mm	mm	Ouverture parallèle max. en mm	Profondeur de serrage max. en mm	Positions de réglage	g
87 51 250	061267	250		atramentisée grise	polie	gainées en plastique antiderapant	1 1/4	32	34	37	42	19	328

KNIPEX Alligator®

Pinces multiprise
DIN ISO 8976

88

Plus de performance et de confort qu'avec des pinces multiprise standard de la même longueur : réglage de l'ouverture à 9 positions pour une capacité de préhension 30 % plus élevée.

Bon accès à la pièce grâce à la forme effilée de la zone tête/charnière.

- autobloquante sur tubes et écrous : ne glisse pas sur la pièce, travail nécessitant moins d'effort
- intérieur des mâchoires à dents spécialement trempées, dureté d'env. 61 HRC : serrage sûr grâce à une grande résistance à l'usure
- charnière entrepassée : grande stabilité grâce au double guidage
- conception robuste, insensible à la salissure ; idéal pour les travaux à l'extérieur
- ergot de protection évitant les pincements
- Acier électrique au chrome-vanadium, forgé, trempé à l'huile

88 02 250 / 88 02 250 T* / 88 05 250
avec poignées effilées bicolores bi-matière, sans col, pour une meilleure maniabilité et un transport plus facile

88 02 250 / 88 02 300 T*
pince à œillet de fixation pour un dispositif antichute

Autobloquante sur tubes et écrous : moins d'effort ; l'intégralité de la force appliquée peut être utilisée pour faire tourner la pièce ; inutile de trop serrer les poignées de la pince, effort nécessaire réduit

88 01 180

88 01 250

88 02 250

88 02 250 T

88 05 250

88 06 250
1000 V

88 07 250
1000 V

Alligator®

Pince multiprise standard

Alligator® 250/300

denture à trempage spécial
grande résistance à l'usure permettant une prise en main sûre et permanente

système de réglage robuste
insensible à la salissure, convient particulièrement aux travaux réalisés à l'extérieur

crémaillère cintrée à 9 positions
30 % de capacité de préhension en plus, ajustage optimisé à la pièce et poignées ergonomiques, forme effilée

charnière entrepassée, double guidage
l'articulation ne se desserre pas et reste en permanence très résistante

Réf.	EAN 4003773-	↔ mm		Pince	Tête	Poignées	Ø pouces	Ø mm	mm	Positions de réglage	g
88 01 180	035480	180		noire atramentisée	polie	gainées en plastique antidérapant	1 1/2	42	36	9	180
88 01 250	022992	250					2	50	46	9	319
88 01 300	034094	300					2 3/4	70	60	9	511
88 02 180	044222	180		noire atramentisée	polie	avec gaines bi-matière	1 1/2	42	36	9	215
88 02 250	019282	250				avec gaines bi-matière minces	2	50	46	9	357
88 02 250 T	080176	250				avec gaines bi-matière minces, avec gaines bi-matière, avec œillet intégré pour fixation d'un dispositif antichute	2	50	46	9	361
88 02 300	029151	300				avec gaines bi-matière	2 3/4	70	60	9	565
88 02 300 T	080619	300				avec gaines bi-matière, avec gaines bi-matière, avec œillet intégré pour fixation d'un dispositif antichute	2 3/4	70	60	9	569
88 03 180	042860	180		chromée		gainées en plastique antiderapant	1 1/2	42	36	9	181
88 03 250	005742	250					2	50	46	9	317
88 05 180	060130	180		chromée		avec gaines bi-matière	1 1/2	42	36	9	214
88 05 250	035497	250					2	50	46	9	344
88 05 300	042389	300					2 3/4	70	60	9	560
88 06 250	039303	250	1000 V	chromée		isolées avec gaines bi-matière, certifiées VDE	2	50	46	9	374
88 07 250	019343	250	1000 V	chromée		isolées par surmoulage, certifiées VDE	2	50	46	9	420
88 07 300	022350	300					2 3/4	70	60	9	661

*Vous trouverez d'autres outils avec oeillet de fixation à partir de la page 254

KNIPEX Alligator® XL

Pince multiprise et clé serre-tubes
DIN ISO 5743

88

Le classique est disponible en longueur de 400 mm

Conception robuste, insensible à la salissure ; idéal pour les travaux à l'extérieur

> bon accès à la pièce grâce à la forme effilée de la zone tête/charnière
> ergot de protection évitant les pincements
> Acier électrique au chrome-vanadium, forgé, trempé à l'huile

88 01 400

La pince KNIPEX Alligator® XL fournit la performance et le confort d'une pince multiprise à moitié moins lourde qu'une clé serre-tubes comparable disposant d'une capacité de préhension plus elevée (3 ½"). D'une longueur pratique de 400 mm, la KNIPEX Alligator® XL trouve sa place dans toutes les caisses à outils.

La pince des rudes conditions d'utilisation

intérieur des mâchoires à dents spécialement trempées, dureté d'env. 61 HRC : serrage sûr grâce à une grande résistance à l'usure

autobloquante sur tubes et écrous : ne glisse pas sur la pièce, travail nécessitant moins d'effort

charnière entrepassée : grande stabilité grâce au double guidage

robuste mécanisme de réglage, insensible à la salissure, facile à nettoyer ; convient particulièrement à un usage en extérieur

Réglage par cliquet à 11 positions, avec une capacité allant jusqu'à 3 1/2", adaptation optimisée à la pièce et poignées ergonomiques

Réf.	EAN 4003773-	↔ mm		Pince	Tête	Poignées	○ Ø pouces	○ Ø mm	⬡ mm	Positions de réglage	⚖ g
88 01 400	075844	400		noire atramentisée	polie	gainées en plastique antidérapant	3 1/2	90	95	11	1190

Pinces multiprise
à crémaillère
DIN ISO 8976

89

> encastrement souple et aisé sur 5 positions différentes grâce à la crémaillère fraisée
> autobloquante sur tubes et écrous : ne glisse pas sur la pièce, travail nécessitant moins d'effort
> la charnière ne glisse pas
> zone serre-tube à la forme parfaitement adaptée pour vis et écrous
> conception soulageant la vis de charnière, donc l'usure de la vis
> ergot de protection évitant les pincements
> intérieur des mâchoires à dents spécialement trempées, dureté d'env. 61 HRC pour la pince de 250 mm de longueur : saisie sûre grâce à une grande résistance à l'usure
> Acier électrique au chrome-vanadium, forgé, trempé à l'huile

89 01 250

89 03 250

89 05 250

Réf.	EAN 4003773-	↔ mm		Pince	Tête	Poignées	○ Ø pouces	○ Ø mm	⬡ mm	⚖ g
89 01 250	013334	250		noire atramentisée	polie	gainées en plastique	1 5/16	34	36	340
89 03 250	015086	250		chromée		gainées en plastique	1 5/16	34	36	338
89 05 250	043836	250		chromée		avec gaines bi-matière	1 5/16	34	36	371

Pinces multiprise miniature
à crémaillère
DIN ISO 8976

90

> encastrement souple et aisé dans 4 positions différentes
> la charnière ne glisse pas
> conception soulageant la vis de charnière, donc l'usure de la vis
> Acier électrique au chrome-vanadium, forgé, trempé à l'huile

90 01 125

90 03 125

Réf.	EAN 4003773-	↔ mm		Pince	Tête	Poignées	○ Ø pouces	○ Ø mm	⬡ mm	⚖ g
90 01 125	035503	125		noire atramentisée	polie	gainées en plastique	11/16	17	14	103
90 03 125	050490	125		chromée		gainées en plastique	11/16	17	14	105

Clés serre-tubes 90°
DIN 5234

83 1

> modèle suédois
> mâchoires coudées à 90°
> denture orientée dans le sens inverse de la rotation
> denture trempée par induction
> branche en profilé double T
> bague de fixation imperdable
> laquage électrostatique rouge, mâchoires polies
> Acier électrique au chrome-vanadium, forgé, trempé à l'huile

83 10 015
90°

Réf.	EAN 4003773-	mm		Pince	Ø pouces	Ø mm	pouces	g
83 10 010	014188	310			1 5/8	42	1	779
83 10 015	014195	420			2 3/8	60	1 1/2	1415
83 10 020	014201	560	90°	revêtement poudre, rouge	2 3/4	70	2	2600
83 10 030	022329	650			4 3/8	110	3	3433
83 10 040	022336	750			5 1/8	130	4	4921

Clés serre-tubes 45°
DIN 5234

83 2

> modèle suédois
> mâchoires coudées à 45°
> denture orientée dans le sens inverse de la rotation
> denture trempée par induction
> branche en profilé double T
> bague de fixation imperdable
> laquage électrostatique rouge, mâchoires polies
> Acier électrique au chrome-vanadium, forgé, trempé à l'huile

83 20 015
45°

Réf.	EAN 4003773-	mm		Pince	Ø pouces	Ø mm	pouces	g
83 20 010	014218	320			1 5/8	42	1	817
83 20 015	014225	430	45°	revêtement poudre, rouge	2 3/8	60	1 1/2	1408
83 20 020	014232	570			2 3/4	70	2	2596

Clés serre-tubes en «S»
DIN 5234

83
3

> mâchoire effilée en forme de S
> denture orientée dans le sens inverse de la rotation
> denture trempée par induction
> serrage sur trois points sur le tube, autobloquante
> branche en profilé double T
> bague de fixation imperdable
> laquage électrostatique rouge, mâchoires polies
> Acier électrique au chrome-vanadium, forgé, trempé à l'huile

83 30 015

Réf.	EAN 4003773-	↔ mm		Pince	Ø pouces	Ø mm	pouces	g
83 30 005	025221	245			1 1/2	35	1/2	472
83 30 010	014249	320			1 5/8	42	1	836
83 30 015	014256	420		revêtement poudre, rouge	2 3/8	60	1 1/2	1540
83 30 020	014263	540			2 3/4	70	2	2669
83 30 030	014164	680			4 3/4	120	3	4366

Clés serre-tubes en «S»
avec réglage rapide

83
6

> réglage rapide et précis de l'ouverture par bouton à même la pièce
> économie d'effort par autoblocage
> pas de déréglage intempestif des poignées de la pince
> ergot de protection évitant les pincements
> résistance à l'effort maximale par traitement thermique intégral des poignées
> grande résistance à l'usure par trempe additionnelle de la denture
> Acier électrique au chrome-vanadium, forgé, trempé à l'huile

83 60 010

83 61 010

Réf.	EAN 4003773-	↔ mm		Pince	Poignées	Ø pouces	Ø mm	pouces	g
83 60 010	075424	330				1 5/8	42	1	955
83 60 015	075677	420		revêtement poudre, rouge		2 3/8	60	1 1/2	1470
83 60 020	078838	560				2 3/4	70	2	2420
83 61 010	077602	330				1 5/8	42	1	955
83 61 015	077619	420		revêtement poudre gris	gainées en plastique	2 3/8	60	1 1/2	1470
83 61 020	077602	560				2 3/4	70	2	2480

Pinces pour siphons et connecteurs

pour siphons, tubes en plastique et connecteurs

DIN ISO 5743

81

Pour siphons, tubes en plastique et connecteurs jusqu'à 80 mm de diamètre

Réglage précis pour adaptation optimale aux diamètres les plus divers

Robuste, très résistante

- idéale pour serrer et desserrer les raccords de siphons, tuyauteries en plastique et écrous-raccords ronds
- pour connecteurs à visser mâles et femelles, tels que connecteurs ronds Cannon
- pour un desserrage confortable des tuyaux sur manchons
- charnière entrepassée à 25 positions de réglage
- géométrie ergonomique des branches
- Acier électrique au chrome-vanadium, forgé, trempé à l'huile

81 01 250 / 81 03 250
à mâchoires dentelées ; jusqu'à Ø 80 mm

81 11 250 / 81 13 250
à mâchoires en plastique interchangeables pour surfaces sensibles ; jusqu'à Ø 75 mm

81 01 250

81 03 250

81 11 250

81 13 250

Vidéo du produit

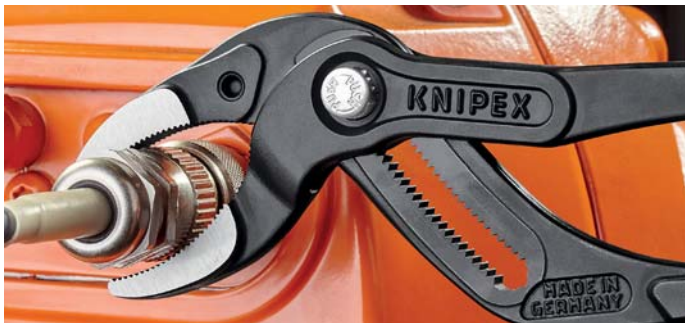

Réf.	EAN 4003773-	↔ mm		Pince	Tête	Poignées	Capacité plage de serrage Ø mm	Positions de réglage	⚖ g
81 01 250	078463	250		noire atramentisée	polie	gainées en plastique antidérapant	25 - 80	25	355
81 03 250	078487	250		chromée			25 - 80	25	355
81 11 250	078470	250		noire atramentisée	polie		10 - 75	25	355
81 13 250	078494	250		chromée			10 - 75	25	355

81 19 230	050124	2 paires d'inserts en plastique pour 81 11 250 / 81 13 250 pour siphons, tubes en plastique et connecteurs

PUSH
KNIPEX
MADE IN GERMANY
cap.

Pinces spéciales, clés universelles pour armoires de commande

Pinces pour collier de serrage à oreille	132
Coupe-câbles pour câbles plats	133
Pince pour coupes obliques pour profilés en plastique et en caoutchouc	133
Pinces pour plastiques et goulottes PVC	134
Ciseaux pour fibres en KEVLAR®	134
Ciseaux universels	135
Coupe-tubes pour tubes flexibles et gaines de protection	135
Coupe-tubes pour tubes PER et Multicouche et gaines de protection	136
Coupe-tubes pour tubes Multicouche et tubes en plastique	137
Coupe-tubes pour tubes en plastique	137
Pinces à sertir les profilés	138
Grignoteuse pour tôle	138
Pinces emporte-pièces	139
Pince à cônes pour véhicules	139
Pince à colliers autoserrants	140
Pince à colliers autoserrants à cran d'arrêt	142
Pince à colliers pour colliers Click	143
Pince emporte-pièces revolver	144
Pince à grignoter le carrelage (pince bec de perroquet)	144
Pince à agrafes de sellerie	144
Pince de carreleur	145
Pince de vitrier	146
Pince pour lampes halogènes	147
Lampe LED magnétique	147
TwinKey®	148
Clés universelles pour armoires de commande	149

Pinces pour collier de serrage à oreille

10

Utilisation universelle, pour colliers de serrage à 1 ou 2 oreilles (système Oetiker ou similaire)

- pour la fixation simple et sûre de colliers de serrage à oreille (système Oetiker ou similaire)
- pas d'endommagement à l'endroit de pression sur le collier de serrage à oreille
- la tête effilée assure une bonne accessibilité dans les endroits exigus
- utilisation polyvalente pour des colliers aux manchettes d'essieu, conduites de radiateur et de carburant, systèmes à air comprimé, compresseurs
- solide et durable
- Acier à outils de qualité spéciale, forgé, trempé à l'huile

10 98 I220

10 99 I220

10 99 I220
utilisation particulièrement universelle grâce au nez de pression latéral supplémentaire

Vidéo du produit

10 98 I220

Étancher tuyau de fluide à tubulure

Étancher tuyau pneumatique au couplage rapide

Étancher raccord de tuyau au graissage central

10 99 I220

Utilisation du nez de pression frontal

Étancher tuyau pneumatique au couplage rapide grâce au nez de pression frontal

Utilisation du nez de pression latéral

Étancher tuyau à fluide à tubulure avec nez de pression latéral

Réf.	EAN 4003773-	↔ mm	Pince	Tête	Poignées	⚖ g
10 98 I220	080749	220	noire atramentisée	polie	gainées en plastique	494
10 99 I220	080756	220	noire atramentisée	polie	gainées en plastique	494

Coupe-câbles
pour câbles plats

94 15

> pour couper des câbles plats sans les écraser, jusqu'à 56 mm de largeur
> support de coupe interchangeable avec équerre pour couper à angle droit
> avec ressort d'ouverture et système de verrouillage
> corps de l'outil : acier à outils, laminé, trempé à l'huile
> lame : lame trapézoïdale standard, interchangeable

94 15 215

Réf.	EAN 4003773-	↔ mm		Outil	Poignées	Long. de lame mm	g
94 15 215	046011	215		chromée	gainées en plastique	56	346

94 19 215	046219	Jeu de 10 lames de rechange pour 94 15 215 / 94 35 215 pour câbles plats

Pince pour coupes obliques
pour profilés en plastique et en caoutchouc

94 3

> pour couper les profilés souples en plastique, caoutchouc ou bois sans les écraser, également pour les câbles plats jusqu'à 56 mm de largeur
> support de coupe interchangeable avec équerre pour couper à un angle de 45° et repères pour couper à un angle de 60°, 75° et 90°
> avec ressort d'ouverture et système de verrouillage
> corps de l'outil : acier à outils spécial, laminé, trempé à l'huile
> lame : lame trapézoïdale standard, interchangeable

94 35 215

Réf.	EAN 4003773-	↔ mm		Outil	Poignées	Long. de lame mm	g
94 35 215	046028	215		chromée	gainées en plastique	56	397

94 19 215	046219	Jeu de 10 lames de rechange pour 94 15 215 / 94 35 215

Pinces pour plastiques
et goulottes PVC

95 02

> pour sectionner et raccourcir les goulottes de câbles, convient également pour le plastique d'une épaisseur max. de 4,0 mm
> démultiplication par genouillère spéciale
> géométrie des tranchants très efficace
> corps de l'outil : acier électrique au chrome-vanadium en qualité spéciale, trempé à l'huile
> couteaux : acier à outils spécial, trempé à l'huile

95 02 21
PATENTED

Longueur de lame de 110 mm pour sectionnement de larges goulottes de câbles ; y compris pour plastiques jusqu'à 4,0 mm d'épaisseur

Réf.	EAN 4003773-	↔ mm		Outil	Poignées	Capacités de coupe mm	Longueur de la lame mm	⚖ g
95 02 21	052128	275		brunie	avec gaines bi-matière	max. 4,0	110	665

Ciseaux
pour fibres en KEVLAR®

95 03

> uniquement pour couper les fibres en KEVLAR® des câbles à fibres optiques, ne convient pas pour d'autres matériaux
> meulage précis à dents évitant que les fibres ne glissent et garantissant une coupe nette
> charnière de précision rivetée pour un fonctionnement sans frottement et une coupe sans coincer les fibres fines
> surface meulée et chromée dur
> corps de l'outil de coupe : acier électrique au chrome-vanadium, trempé à l'huile
> poignées ergonomiques : plastique, résistant aux chocs

95 03 160 SB

KEVLAR® est une marque déposée de E. I. du Pont de Nemours and Company

Réf.	EAN 4003773-	↔ mm	Ciseaux	Poignées	⚖ g
95 03 160 SB	043362	160	chromée	gainage PVC par extrusion	85

Ciseaux universels

95 05

> pour couper carton, plastique et feuilles en aluminium, laiton et cuivre
> ne convient ni à la coupe du fil d'acier ni de la tôle de fer
> tranchants trempés, meulés avec précision
> avec ressort d'ouverture et système de verrouillage
> ergot de protection évitant les pincements
> charnière vissée ajustable
> corps de l'outil de coupe : acier chirurgical, inoxydable, trempé à l'air
> poignées : plastique, résistant aux chocs

95 05 185
forme coudée – pour une réalisation simple des coupes longues
poignées en plastique ergonomiques

95 05 140

95 05 185
40°

95 05 190

Réf.	EAN 4003773-	↔ mm		Tête	Poignées	⚖ g
95 05 140	019589	140		polie	gainage PVC par extrusion	67
95 05 185	060277	185	40°	polie	gainage PVC par extrusion	115
95 05 190	019602	190		polie	gainage PVC par extrusion	116

Coupe-tubes
pour tubes flexibles et gaines de protection

90 20

> pour la coupe de tubes en plastique à bords fins (par ex. tubes en plastique blindés) et tuyaux, même doublés de tissu, en plastique ou caoutchouc d'un diamètre extérieur max. de 25 mm
> ne convient pas pour couper les câbles
> avec ressort d'ouverture et système de verrouillage
> corps de l'outil : plastique, renforcé de fibres de verre
> couteaux : acier à outils spécial, trempé à l'huile, interchangeables

90 20 185

Avec lame interchangeable

Réf.	EAN 4003773-	↔ mm		Capacités de coupe Ø mm	⚖ g
90 20 185	067122	185		25	172
90 29 185	067139	Lame de rechange pour 90 20 185			

Coupe-tubes
pour tubes PER et Multicouche et gaines de protection

90 25

- pour couper les tubes PER et multicouche d'un diamètre de 12,0 à 25,0 mm et les gaines de protection souples d'un diamètre de 18,0 à 35,0 mm sans endommager le tube intérieur
- possibilité de fixer un calibre, par ex., pour des tubes Geberit d'un diamètre de 11,5 à 15,0 mm
- corps de l'outil : acier électrique au chrome-vanadium en qualité spéciale, trempé à l'huile
- couteaux : acier à outils spécial, trempé à l'huile, interchangeables

90 25 20
PATENTED

Les tubes multicouche et PER d'un diamètre de 12 à 25 mm sont coupés net et sans déformation

Coupe nette de gaines de protection d'un diamètre de 18 à 35 mm

Réf.	EAN 4003773-	↔ mm		Outil	Poignées	Capacité de coupe tubes d'assemblage Ø mm	Capacité de coupe gaines de protection Ø mm	Longueur de la lame mm	⚖ g
90 25 20	046004	210		zinguée	avec gaines bi-matière	12 - 25	18 - 35	25	332

90 29 01	031932	Lame de rechange pour 90 25 20 (tubes PER et Multicouche) pour tubes PER et Multicouche et gaines de protection
90 29 02	031949	1 paire de lames de rechange pour 90 25 20 (gaines de protection) pour tubes PER et Multicouche et gaines de protection
90 29 15	031956	Calibre pour 90 25 20 (tubes Geberit) pour tubes PER et Multicouche et gaines de protection

Coupe-tubes
pour tubes Multicouche et tubes en plastique

90 25

> pour couper des tubes en plastique et multicouche à paroi épaisse d'un diamètre de 26,0 à 40,0 mm
> pour couper les tubes selon le principe du cliquet en plusieurs coups
> avec mâchoires mobiles pour une fixation correcte du tube et une coupe à angle droit
> corps de l'outil : acier électrique au chrome-vanadium en qualité spéciale, trempé à l'huile
> couteaux : acier à outils spécial, trempé à l'huile, interchangeables

90 25 40
PATENTED

Coupe nette de tubes en plastique et tubes multicouche à paroi épaisse

Ne convient pas pour couper les tubes en plastique à paroi fine. Utiliser pour cela la réf. 90 20 185

Réf.	EAN 4003773-	↔ mm		Outil	Poignées	Capacités de coupe Ø mm	Longueur des tranchants mm	⚖ g
90 25 40	045182	210		zinguée	avec gaines bi-matière	26 - 40	40	500

90 29 40	045199	Lame de rechange pour 90 25 40 pour tubes Multicouche et tubes en plastique

Coupe-tubes
pour tubes en plastique (installation électrique)

94 10

> pour couper sans bavure les tubes en plastique (par ex., tubes armés en plastique) d'un diamètre compris entre 6 et 35 mm
> ne convient pas pour couper des câbles
> lame interchangeable et extractible dans n'importe quelle position
> effort physique minimal grâce à la géométrie spéciale des tranchants et à une démultiplication optimale
> travail moins fatiguant grâce à des poignées ergonomiques et à une avance de la lame progressive
> boîtier : fonte d'aluminium moulée sous pression, laqué rouge
> couteaux : acier à outils spécial, trempé à l'huile

94 10 185

Réf.	EAN 4003773-	↔ mm		Boîtier	Capacités de coupe Ø mm	Longueur des tranchants mm	⚖ g
94 10 185	047025	185		en aluminium moulé sous pression, laqué rouge	6 - 35	35	583

94 19 185	047032	Lame de rechange pour 94 10 185

Pinces à sertir les profilés

90
4

> pour le raccordement solide de tous les profilés utilisés dans les cloisons et faux-plafonds
> pour rails et montants en aluminium jusqu'à 1,2 mm d'épaisseur (2 x 0,6 mm)
> effort physique minimal grâce à une démultiplication optimale par effet de levier
> corps de la pince : acier à outils spécial, laminé, trempé à l'huile

90 42 250
pour prise à une seule main

90 42 250

90 42 340

Positionnez la pince sur deux profilés en tôle à assembler

Le poinçon est pressé dans les profilés en tôle

Réf.	EAN 4003773-	↔ mm		Pince	Poignées	Capacité	⚖ g
90 42 250	047865	250		brunie	avec gaines bi-matière	max. 1,2 (2 x 0,6)	676
90 42 340	071884	340		brunie	avec gaines bi-matière	max. 1,2 (2 x 0,6)	901

90 49 340	028079	Poinçon de rechange pour 90 42 340
90 49 340 M	028499	Matrices de rechange pour 90 42 340

Grignoteuse pour tôle

90
55

> pour couper la tôle de fer, de cuivre et d'aluminium d'une épaisseur max. de 1,2 mm, de 2,0 mm pour le plastique
> couper sans déformer le matériau
> bords de coupe nets, le profil découpé ne nécessite aucune finition
> avec brise-copeaux
> manipulation facile
> largeur de coupe : 2,7 mm
> corps de l'outil : acier à outils spécial, laminé, trempé à l'huile
> couteaux : acier à outils spécial, trempé à l'huile, interchangeables

Découper et briser les copeaux en une seule opération

Gruger sans copeau

90 55 280

Réf.	EAN 4003773-	↔ mm		Outil	Poignées	⚖ g
90 55 280	026730	280		nickelé	avec gaines bi-matière	461

90 59 280	027355	Lame de rechange pour 90 55 280

Pinces emporte-pièces

90 61

> pince spéciale pour découper des encoches dans des plinthes et boîtiers en plastique dans le domaine de l'installation électrique et sanitaire
> l'encoche peut être agrandie à volonté en coupant plusieurs fois
> bords de coupe nets, le profil découpé ne nécessite aucune finition
> manipulation facile
> avec ressort d'ouverture, limitation d'ouverture et système de verrouillage
> corps de la pince : acier à outils spécial, laminé, trempé à l'huile

90 61 20
PATENTED

La pince emporte-pièces de KNIPEX permet de réaliser facilement, rapidement et proprement des encoches courantes dans des plinthes en plastique et des goulottes de câbles. Fini les travaux compliqués avec la scie : les encoches ne nécessitent plus de finition.

Réf.	EAN 4003773-	↔ mm		Pince	Poignées	Capacité	⚖ g
90 61 16	051947	250		brunie	gainées en plastique	16 x 32 mm	403
90 61 20	051954	250				20 x 29 mm	414

Pince à cônes pour véhicules

DIN ISO 5743

84

> pour vissages très étroits
> Acier à outils spécial, forgé, trempé à l'huile

84 11 200
tête droite

84 21 200
tête coudée à 20°

84 11 200

84 21 200
∠20°

Réf.	EAN 4003773-	↔ mm		Pince	Tête	Poignées	Évidement Ø mm	Épaisseur de la tête mm	⚖ g
84 11 200	051923	200		noire atramentisée	polie	gainées en plastique	6 / 10	3,5	177
84 21 200	051930	200	∠20°	noire atramentisée	polie	gainées en plastique	6 / 10	3,5	182

PUSH
KNIPEX Cobra
MADE IN GERMANY

Pince à colliers autoserrants

85
51

> inserts de préhension universels orientables assurant une parfaite prise des colliers dans n'importe quelle position
> extrêmement bonne démultiplication, permettant d'ouvrir les colliers sans grand effort et en toute sécurité
> tête élancée de faible largeur, inserts de préhension orientables : l'outil idéal pour travailler en espaces exigus
> utilisable pour tout type de bague ou collier autoserrant (bande ou fil, à pattes standard ou rabattues)
> ouverture maximale des mâchoires jusqu'à 80 mm, plus de 40 mm de marge de serrage
> Acier électrique au chrome-vanadium, forgé, trempé à l'huile

85 51 250 A

Vidéo du produit

La qualité éprouvée des pinces multiprises Cobra® aussi pour la pince à colliers autoserrants KNIPEX

> économie de force par un excellent rapport de démultiplication
> ergot de protection de première classe
> prise sûre tout en maintenant une position commode des poignées
> réglage précis pour adaptation optimale aux tailles de colliers les plus diverses
> ouverture rapide par simple pression d'un bouton
> charnière entrepassée : grande stabilité grâce au double guidage

Une seule pince pour bagues et colliers autoserrants de différentes tailles, allant jusqu'à 70 mm. S'adapte à n'importe quelle position par inserts de préhension orientables. Assure néanmoins une parfaite prise des colliers dans la pince.

DOMAINES D'UTILISATION DANS L'AUTOMOBILE:
admission, refroidissement, suralimentation, retour d'eau, thermostat, carburant, chauffage

Réf.	EAN 4003773-	↔ mm		Pince	Poignées	Capacité	Positions de réglage	⚖ g
85 51 250 A	077329	250		grise atramentisée	gainées en plastique antiderapant	max. 70 mm	25	340
85 59 250 A	077336	Assortiment de rechange inserts de préhension, pour 85 51 250 A / 85 51 250 AF						

Pince à colliers autoserrants
à cran d'arrêt

85 51

Cran d'arrêt permettant de travailler sans grand effort et en toute sécurité sur un collier serré

Déverrouillage à une main

- inserts de préhension universels orientables assurant une parfaite prise des colliers dans n'importe quelle position
- extrêmement bonne démultiplication, permettant d'ouvrir les colliers sans grand effort et en toute sécurité
- tête élancée de faible largeur, inserts de préhension orientables : l'outil idéal pour travailler en espaces exigus
- utilisable pour tout type de bague ou collier autoserrant (bande ou fil, à pattes standard ou rabattues)
- ouverture maximale des mâchoires jusqu'à 80 mm, plus de 40 mm de marge de serrage
- Acier électrique au chrome-vanadium, forgé, trempé à l'huile

85 51 250 AF

Vidéo du produit

Réf.	EAN 4003773-	↔ mm		Pince	Poignées	Capacité	Positions de réglage	⚖ g
85 51 250 AF	078623	250		grise atramentisée	gainées en plastique antiderapant	max. 70 mm	19	350
85 59 250 A	077336	Assortiment de rechange inserts de préhension, pour 85 51 250 A / 85 51 250 AF						

Pince à colliers
pour colliers Click

85 51

85 51 250 C

Pour ouverture et fermeture de colliers Click

> inserts de préhension orientables assurant un actionnement sûr des colliers dans n'importe quelle position
> bonne démultiplication, permettant d'ouvrir et de refermer les colliers sans grand effort et en toute sécurité
> pour travailler confortablement, par exemple sur tuyaux de carburant conduites à dépression et toutes sortes de durites
> fonction supplémentaire : desserrage avec ménagement des tuyaux grâce à la mâchoire dentelée
> tête élancée de faible largeur, inserts de préhension orientables : l'outil idéal pour travailler en espaces exigus
> Acier électrique au chrome-vanadium, forgé, trempé à l'huile

Vidéo du produit

Mâchoire dentelée facilitant le desserage de tuyaux

Avantages éprouvés de la Cobra® sur la pince à colliers

> ergot de protection évitant les pincements
> prise sûre tout en maintenant une position commode des poignées
> charnière entrepassée : grande stabilité grâce au double guidage

Réf.	EAN 4003773-	⟷ mm	Pince	Poignées	⚖ g
85 51 250 C	078517	250	grise atramentisée	gainées en plastique antiderapant	340
85 59 250 C	078999	Assortiment de rechange inserts de préhension pour 85 51 250 C			

Pince emporte-pièces revolver

90 7

Buses interchangeables séparément

> pour perforer le cuir, le tissu et le plastique
> avec 6 buses interchangeables d'un diamètre de 2,0 / 2,5 / 3,0 / 3,5 / 4,0 / 5,0 mm
> avec ressort d'ouverture et système de verrouillage
> revêtement poudre garantissant une bonne protection antirouille
> Corps de la pince et buses : acier à outils spécial, trempé à l'huile

90 70 220

Réf.	EAN 4003773-	↔ mm		Pince	Finition	⚖ g
90 70 220	019411	220	MM	revêtement poudre, rouge	revêtement poudre	251

Pince à grignoter le carrelage
(pince bec de perroquet)

91 0

> les trous pré-percés dans les carreaux peuvent être élargis et les bords peuvent être formés
> Acier à outils spécial, forgé, trempé à l'huile

91 00 200

Réf.	EAN 4003773-	↔ mm	Pince	Tête	⚖ g
91 00 200	013754	200	noire atramentisée	polie	158

Pince à agrafes de sellerie

91

> pour fixation professionnelle de garnitures de sièges profilés au cadre du siège à l'aide de toutes les agrafes de sellerie usuelles
> pose, guidage et maintien en toute sécurité d'agrafes de sellerie : La rainure spéciale fraisée fixe les agrafes dans la bonne position.
> pose aisée de l'agrafe : un ressort maintient la pince fermée, permettant de poser et de sertir l'agrafe en toute sécurité
> légère compression des agrafes grâce une bonne démultiplication de la pince
> travail commode grâce à des gaines multimatières
> solide et durable
> Acier à outils spécial, forgé, trempé à l'huile

91 92 180

Réf.	EAN 4003773-	↔ mm	Pince	Poignéese	⚖ g
91 92 180	080725	185	polissage miroir	avec gaines bi-matière	195

Pince de carreleur 91

Coupe les carreaux sans disqueuse, en particulier pour les bandes étroites. Pour moins de saleté, de poussière, de bruit et d'effort en toute sécurité.

Pour la mise à longueur (coupe) précise de carreaux et de dalles de carrelage après entaille à la pointe à tracer

Idéal pour les carreaux longs et épais

> protection optimale des carreaux contre l'endommagement : mâchoire interchangeable en plastique souple
> grande force de coupe par multiplication par 10 de l'effort de la main
> réglage simple à l'épaisseur voulue des carreaux par bouton-poussoir
> Acier électrique au chrome-vanadium, forgé, trempé à l'huile

91 13 250

Vidéo du produit

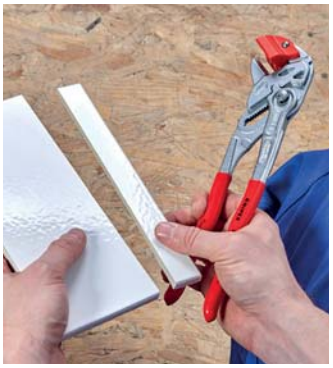

Mâchoire en plastique souple: orientable pour une coupe nette et une protection optimale des carreaux

Réf.	EAN 4003773-	↔ mm		Pince	Poignéese	⚖ g
91 13 250	079538	250		chromée	gainées en plastique	560
91 19 250 01	079545		Mâchoire de rechange pour 91 13 250			

Pince de vitrier
DIN ISO 5743

91 3

> pour détacher les bandes de verre rainurées
> Acier à outils spécial, forgé, trempé à l'huile

91 31 180

Réf.	EAN 4003773-	↔ mm		Pince	Tête	Poignées	Largeur des becs mm	⚖ g
91 31 180	069744	180		noire atramentisée	polie	gainées en plastique	24,0	245

Pinces à gruger le verre
DIN ISO 5743

91

> pour détacher les bandes de verre étroites rainurées
> pour la finition des bords du morceau de verre
> Acier à outils spécial, forgé, trempé à l'huile

91 71 160
finition élancée, avec ressort d'ouverture

91 51 160

Réf.	EAN 4003773-	↔ mm		Pince	Tête	Poignées	Largeur des becs mm	⚖ g
91 51 160	014355	160		noire atramentisée	polie	gainées en plastique	9,5	148
91 71 160	019565	160		noire atramentisée	polie	gainées en plastique	4,0	141

Pince de vitrier à becs plats
DIN ISO 5743

91 6

> avec mâchoires souples permettant une préhension sûre
> pour rectifier et nettoyer les bords de vitre, par ex., lors de la réalisation de vitraux
> Acier à outils spécial, forgé, trempé à l'huile

91 61 160

Réf.	EAN 4003773-	↔ mm		Pince	Tête	Poignées	Largeur des becs mm	⚖ g
91 61 160	019527	160		noire atramentisée	polie	gainées en plastique	9,5	141

Pince pour lampes halogènes

30 41

> pour l'installation de diodes et lampes halogènes
> becs de saisie revêtus de plastique
> Acier électrique au chrome-vanadium, forgé, trempé à l'huile

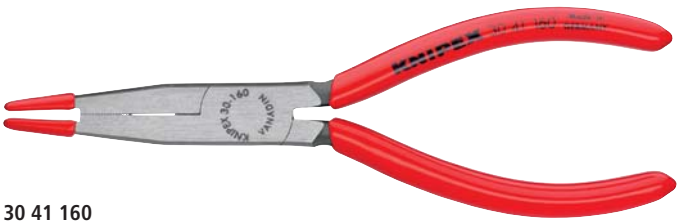

30 41 160

Réf.	EAN 4003773-	↔ mm		Pince	Tête	Poignées	⚖ g
30 41 160	048480	160		noire atramentisée	polie	gainées en plastique	120

Lampe LED magnétique

Puissante. Lumineuse. Compacte.

00 11

> pour l'éclairage de zones de travail obscures
> fixation à l'outil par puissants aimants
> très grande compacité
> autonomie d'environ 24 heures ; avec 2 piles boutons interchangeables (CR1220)
> fixation par mousqueton
> boîtier en plastique résistant aux chocs

00 11 V50

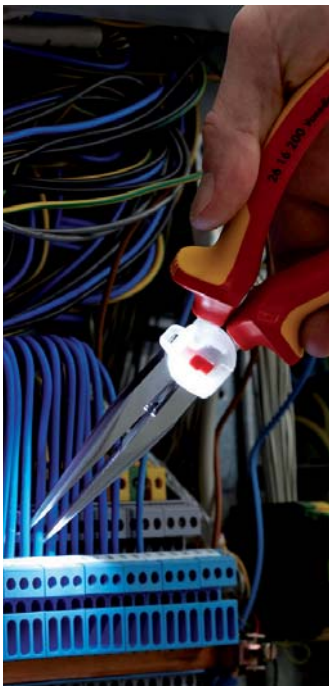

Réf.	EAN 4003773-	⚖ g
00 11 V50	075387	8

KNIPEX TwinKey®

pour toutes les armoires et systèmes de fermeture standards

00 11

10 profilés. 2 croix. 1 clé.

Tous les systèmes de fermeture usuels

- clé multifonctionnelle pour l'actionnement des fermetures depuis les zones techniques des bâtiments (chauffage et sanitaire, technique de climatisation et de ventilation, électrotechnique), alimentation en gaz et en eau et systèmes d'arrêt
- 2 clés reliées au moyen d'aimants avec économie de place
- embout réversible : fente 1,0 x 7 mm et fente cruciforme PH2
- clé et embout réversible accouplés par un fil métallique robuste en acier inoxydable
- enduction surfacique de haute qualité
- construction en fonte de zinc sous pression optimisée en poids

00 11 01

TwinKey®

Un équipement bien étudié et une mise en œuvre de haute qualité.

La clé jumelée KNIPEX TwinKey® à huit faisceaux est constituée de deux croix qui sont emboîtées l'une dans l'autre avec un aimant.

Vidéo du produit

Réf.	EAN 4003773-	↔ mm	Ø mm	Ø mm	Ø mm	Ø mm	Ø mm	g
00 11 01	074670	95	5 / 6 - 7 / 8 - 9 / 10 - 11	7 - 8 / 9 - 10 / 11 - 12	3 - 5	6	6 - 9	135

Clés universelles pour armoires de commande
pour toutes les armoires et systèmes de fermeture standards

00 11

> pour armoires de commande, systèmes de fermeture d'alimentation en gaz, eau et électricité
> pour installations techniques dans les bâtiments telles que climatisation et ventilation, soupapes d'arrêt, branchements au réseau, etc.
> avec embout à empreinte à fente 1,0 x 7 mm et empreinte cruciforme PH2
> avec adaptateur pour embouts 1/4" attaché à une chaîne
> logement d'embout additionnel pour embouts 1/4" dans l'une des poignées
> Zinc moulé sous pression

00 11 02 poignées courtes, longueur totale : 44 mm
00 11 03 poignées longues, longueur totale : 76 mm, carré supplémentaire 5 mm

00 11 03

Réf.	EAN 4003773-	↔ mm	mm	mm	mm	g
00 11 02	048947	44	5 / 6 / 8	9	3 - 5	65
00 11 03	041658	76	5 / 6 / 8	9	3 - 5	88

Clé universelle Profi-Key
pour systèmes standards de fermeture

00 11

> pour les installations de chauffage, de climatisation, sanitaires et dans les bâtiments, par ex., pour les poignées de portes et de fenêtres ou pour les dispositifs de purge de chauffage
> avec embout à empreinte à fente 1,0 x 7 mm et empreinte cruciforme PH2
> avec adaptateur pour embouts 1/4" attaché à une chaîne
> logement d'embout additionnel pour embouts 1/4" dans l'une des poignées
> longueur totale des poignées : 90 mm
> Zinc moulé sous pression

00 11 04

Réf.	EAN 4003773-	↔ mm	mm	mm	mm	g
00 11 04	048954	90	5 / 7 / 8	9 - 10	6 / 7 / 8 / 9	86

Clé universelle
pour toutes les armoires et systèmes de fermeture standards

00 11

> pour systèmes de fermeture dans l'électrotechnique, l'alimentation en gaz et en eau, la technique de climatisation et de ventilation, l'industrie, la technique des bâtiments, etc.
> 9 empreintes différentes en fonte de zinc moulée sous pression en une seule clé
> avec chaîne amovible et mousqueton
> longueur totale des poignées : 90 mm
> zinc moulé sous pression

00 11 06

Réf.	EAN 4003773-	↔ mm	mm	mm	mm	mm	g
00 11 06	071334	90	5 / 6 / 7 - 8 / 9 - 10	7 / 8-9 / 10 - 11	3 - 5	6	220

Clé universelle «Construction»
pour toutes les armoires et systèmes de fermeture standards

00 11

> pour systèmes de fermeture dans l'électrotechnique, l'alimentation en gaz et en eau, la technique de climatisation et de ventilation, l'industrie, la technique des bâtiments, etc.
> 9 empreintes différentes en fonte de zinc moulée sous pression en une seule clé
> version « Construction 149 » à embout enfichable à retenue magnétique : entraîneur pour serrurier avec perforation PZ et carré étagé
> avec logement d'embout 1/4" aimanté
> avec chaîne amovible et mousqueton
> longueur des poignées : 157 / 95 mm
> Zinc moulé sous pression

00 11 06 V01

Réf.	EAN 4003773-	↔ mm	Ø mm	Ø mm	Ø mm	Ø mm	Ø mm	g
00 11 06 V01	075394	160	5 / 6 / 7 - 8 / 9 - 10	7 / 8 - 9 / 10 - 11	3 - 5	6	6 / 7 / 8 / 9 / 10	255

Clé universelle
pour toutes les armoires et systèmes de fermeture standards

00 11

> pour systèmes de fermeture dans l'électrotechnique, l'alimentation en gaz et en eau, la technique de climatisation et de ventilation, l'industrie, la technique des bâtiments, etc.
> quatre empreintes différentes en fonte de zinc moulée sous pression en une seule clé
> avec logement d'embout 1/4" aimanté
> longueur totale des poignées : 97 mm
> corps en plastique, laqué

00 11 06 V02

Réf.	EAN 4003773-	↔ mm	mm	mm	mm	g
00 11 06 V02	075400	97	5 / 6 / 7 - 8	9	3 - 5	70

Clé pour armoires de commande, forme stylo
pour toutes les armoires et systèmes de fermeture standards

00 11

> clé pour armoires de commande facile à transporter en forme de stylo avec clip de fixation
> accès à quatre profils de clé différents en faisant basculer le porte-clés
> pour armoires de commande, systèmes de fermeture d'alimentation en gaz, eau et électricité
> pour installations techniques dans les bâtiments telles que climatisation et ventilation, soupapes d'arrêt, branchements au réseau, etc.
> logement d'embout universel 1/4" pour embouts standard (aimant permanent pour la fixation)
> logement d'embout additionnel pour embouts 1/4" dans un profil de clé
> avec 2 embouts réversibles : cruciforme PH / fente 7,0 x 1,2 mm et TX20 / TX25
> corps de l'outil : plastique, renforcé de fibres de verre
> profils de clé : fonte de zinc moulée sous pression

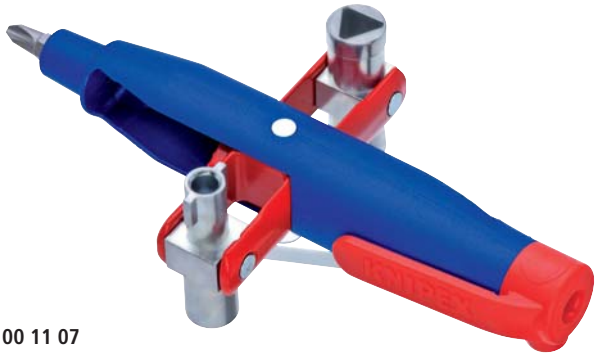

00 11 07

Réf.	EAN 4003773-	↔ mm	mm	mm	mm	g
00 11 07	063018	145	5 / 6 / 8	9	3 - 5	95

Clé pour armoires de commande Profi-Key, forme stylo

pour systèmes standards de fermeture

00 11

> clé pour armoires de commande facile à transporter en forme de stylo avec clip de fixation
> accès à trois profils de clé différents en faisant basculer le porte-clés
> clé universelle pour toutes les applications du bâtiment impliquant des profilés pour les installations de chauffage, climatisation, sanitaires et techniques, par ex., pour poignées de portes et fenêtres ou pour les dispositifs de purge de chauffage
> logement d'embout universel 1/4" pour embouts standard (aimant permanent pour la fixation)
> logement d'embout additionnel pour embouts 1/4" dans un profil de clé
> avec embout : cruciforme PH2 et possibilité de rangement pour un second embout
> corps de l'outil : plastique, renforcé de fibres de verre
> profils de clé : fonte de zinc moulée sous pression

00 11 08

Réf.	EAN 4003773-	↔ mm	mm	mm	mm	g
00 11 08	063025	145	5 / 8	9	6 / 7 / 8 / 9	142

Clé pour armoires de commande, forme stylo

avec détecteur de tension et de champ magnétique pour toutes les armoires et systèmes de fermeture standards

00 11

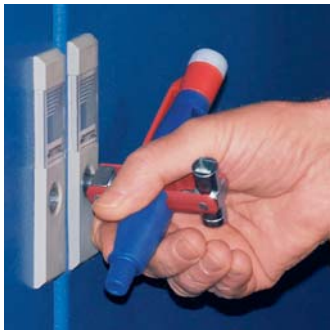

00 11 17

Réf.	EAN 4003773-	↔ mm	mm	mm	mm	g
00 11 17	068396	155	6 / 8	9	3 - 5	136

> clé pour armoires de commande facile à transporter en forme de stylo avec clip de fixation
> détection sans contact de tensions alternatives avec affichage optique (LED rouge) ; gamme de tension de 50 à 600 V, gamme de fréquence de 50 à 60 Hz
> détection sans contact des champs magnétiques avec témoin (LED verte)
> touche MARCHE
> arrêt automatique pour préserver la batterie. L'appareil se coupe automatiquement après 2 minutes de non-utilisation.
> indicateur à DEL clair : autocontrôle de disponibilité, contrôle des piles, ligne sous tension à proximité
> compartiment de piles avec couvercle à vis pour 2 piles bouton
> accès à quatre profils de clé différents en faisant basculer le porte-clés
> pour armoires de commande, systèmes de fermeture d'alimentation en gaz, eau et électricité
> pour installations techniques dans les bâtiments telles que climatisation et ventilation, soupapes d'arrêt, branchements au réseau, etc.
> logement d'embout universel 1/4" pour embouts standard (aimant permanent pour la fixation)
> logement d'embout additionnel pour embouts 1/4" dans un profil de clé
> avec un embout réversible à empreinte cruciforme PH / empreinte à fente 7,0 x 1,2 mm
> corps de l'outil : plastique, renforcé de fibres de verre
> profils de clé : fonte de zinc moulée sous pression

Coupe-câbles et Coupes-câbles acier

Coupe-câbles	154
Coupe-câbles à double tranchants	155
Ciseaux d'électricien	156
Coupe-câbles (principe du cliquet)	158
Coupe-câbles acier	162
Coupe-câbles Bowden	163
Coupe-câbles	163

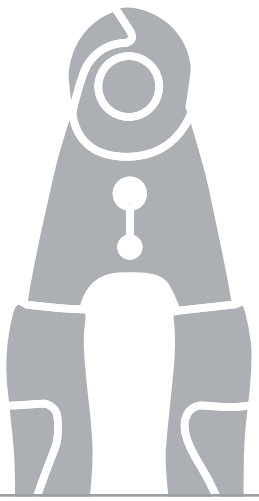

Coupe-câbles 95

- pour couper les câbles en cuivre et en aluminium, unifilaires et multifilaires
- ne convient ni à la coupe du fil d'acier ni à des conducteurs en cuivre étirés à froid
- tranchants trempés, meulés avec précision
- coupe nette du câble et sans écrasement
- coupe facile avec prise d'une seule main
- ergot de protection évitant les pincements
- charnière vissée réglable, sécurité automatique
- Acier à outils de qualité spéciale, forgé, trempé à l'huile

Forme 2
ressort d'ouverture intégré dans la charnière : imperdable et protégé

Forme 4
Outil multifonction pour mise en œuvre de câbles NYM de 3 x 1,5 mm² à 5 x 2,5 mm² (coupe, dégainage, dénudage) ; Zone de dénudage universel pour les deux sections de conducteurs rigides ; centrage en toute sécurité du câble sur la zone de dénudage par géométrie en V des tranchants

95 12 165 T*
pince à œillet de fixation pour un dispositif antichute

Coupe d'un câble avec une pince coupante de côté : effort physique plus important, coupe peu nette, déformation et écrasement importants du câble

Coupe d'un câble avec un coupe-câbles : coupe facile et nette, sans déformation du câble

95 41 165 : à fonction de dénudage

le cliquet verrouille les ciseaux avec ressort d'ouverture intérieur

95 11 165

95 12 165

95 12 165 T

95 16 165
1000 V

95 22 165

95 41 165

Réf.	EAN 4003773-	↔ mm		Forme	Outil	Poignées	Capacités de coupe Ø mm	Capacités de coupe mm²	AWG	g
95 11 165	040323	165		1	brunie	gainées en plastique	15	50	1/0	215
95 12 165	029182	165		1	brunie	avec gaines bi-matière	15	50	1/0	250
95 12 165 T	080190	165		1	brunie	avec gaines bi-matière, avec œillet intégré pour fixation d'un dispositif antichute	15	50	1/0	254
95 16 165	039648	165	1000 V	1	chromée	isolées avec gaines bi-matière, certifiées VDE	15	50	1/0	262
95 21 165	069805	165		2	brunie	gainées en plastique	15	50	1/0	215
95 22 165	069812	165		2	brunie	avec gaines bi-matière	15	50	1/0	254
95 26 165	069980	165	1000 V	2	chromée	isolées avec gaines bi-matière, certifiées VDE	15	50	1/0	275
95 41 165	078609	165		4	brunie	gainées en plastique	12	35	1/0	220

* Vous trouverez d'autres outils avec oeillet de fixation à partir de la page 254

Coupe-câbles
à double tranchants

95 1

- pour couper les câbles en cuivre et aluminium
- ne convient ni à la coupe du fil d'acier ni à des conducteurs en cuivre étirés à froid
- tranchants trempés, meulés avec précision
- coupe nette du câble et sans écrasement
- diviser le processus de coupe en une coupe préliminaire (gaine dans la partie avant des tranchants) et une coupe définitive (conducteur dans la partie arrière des tranchants) permet de couper d'une seule main des câbles d'un diamètre max. de 20 mm
- effort nécessaire faible grâce à un rapport de démultiplication propice et à des tranchants à la géométrie optimisée
- ergot de protection évitant les pincements
- charnière vissée réglable, sécurité automatique
- Acier à outils de qualité spéciale, forgé, trempé à l'huile

95 11 200
PATENTED

95 12 200
PATENTED

Coupe préliminaire : le fait d'utiliser le tranchant avant pour couper l'isolation de câbles plus épais permet de conserver un débattement ergonomique.

95 16 200
1000 V PATENTED

Coupe définitive : une fois la gaine du câble coupée dans le profil avant, on coupe les conducteurs dans le profil arrière. Coupe préliminaire à l'avant, coupe définitive à l'arrière – la coupe est plus facile.

95 17 200
1000 V PATENTED

Le double tranchant permet une prise en main ergonomique dans toutes les situations de coupe dans la limite de la capacité indiquée.

Réf.	EAN 4003773-	↔ mm		Outil	Poignées	Capacités de coupe Ø mm	Capacités de coupe mm²	AWG	g
95 11 200	043928	200		brunie	gainées en plastique	20	70	2/0	283
95 12 200	047834	200		brunie	avec gaines bi-matière	20	70	2/0	324
95 16 200	026761	200	1000 V	chromée	isolées par gaines bi-matière, certifiées VDE	20	70	2/0	340
95 17 200	026952	200	1000 V	chromée	isolées par surmoulage, certifiées VDE	20	70	2/0	360

Coupe-câbles 95

> ne convient ni à la coupe du fil d'acier ni à des conducteurs en cuivre étirés à froid
> tranchants trempés, meulés avec précision
> pas d'écrasement, déformation faible du câble
> ergot de protection évitant les pincements
> charnière vissée ajustable
> corps de l'outil de coupe : acier chirurgical, inoxydable, trempé à l'air
> poignées : plastique, résistant aux chocs

95 05 165

95 06 230

pour la coupe de conducteurs en cuivre unifilaires jusqu'à 16 mm², multifilaires jusqu'à 50 mm² et fils fins jusqu'à 70 mm² ; conducteurs en aluminium multifilaires jusqu'à 70 mm² ; coupe facile d'une seule main grâce à une forte démultiplication acier spécial inoxydable, trempé à l'huile et traité

95 06 230
1000 V

Réf.	EAN 4003773-	↔ mm		Tête	Poignées	Capacités de coupe Ø mm	mm²	AWG	g
95 05 165	019596	165		polie	gainage PVC par extrusion	10	24	3	111
95 06 230	006305	230	1000 V	polie	isolées, gainage PVC par extrusion, certifiées VDE	16	50	1/0	274

Ciseaux d'électricien 95

Meulage de précision et fine denture pour une coupe nette sans glisser

Tranchant à coupe-câble

Avec pochette de ceinture en plastique

> ciseaux universels d'électricien
> poignées à gaine bi-matière renforcée de fibre de verre
> tranchants en inox de dureté 56 HRC

95 05 155 SB

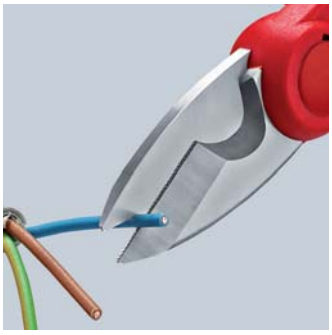

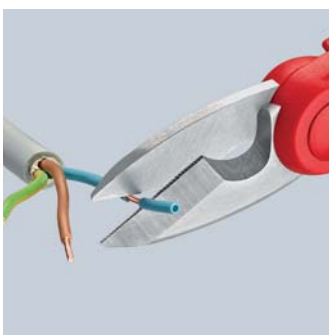

	EAN 4003773-	↔ mm	g
95 05 155 SB	077725	155	110

Coupe-câbles 95

Courte, longueur de 500 mm seulement
Faible poids, grande démultiplication

- pour couper les câbles en cuivre et en aluminium, unifilaires et multifilaires
- ne convient ni à la coupe du fil d'acier ni du câble métallique
- tranchants trempés, meulés avec précision
- coupe nette du câble et sans écrasement
- effort physique faible grâce à une bonne démultiplication et à une géométrie des tranchants spéciale
- ergot de protection évitant les pincements
- charnière vissée ajustable
- tête coupante : acier électrique au vanadium, forgé, trempé à l'huile
- poignées : tube d'aluminium, haute résistance

95 12 500

95 17 500
1000 V

Grande capacité : diam. max. de 27 mm/150 mm²

Réf.	EAN 4003773-	↔ mm		Tête	Poignées	Capacités de coupe Ø mm	Capacités de coupe mm²	AWG	g
95 12 500	069966	500		brunie	avec gaines bi-matière	27	150	5/0	1090
95 17 500	026785	500	1000 V	polie	isolées par surmoulage, certifiées VDE	27	150	5/0	1477

Coupe-câbles 95

- pour couper les câbles en cuivre et en aluminium, unifilaires et multifilaires
- ne convient ni à la coupe du fil d'acier ni du câble métallique
- tranchants trempés, meulés avec précision
- coupe nette du câble et sans écrasement
- bon rapport de démultiplication grâce au levier à genouillère
- ergot de protection évitant les pincements
- charnière vissée ajustable
- tête coupante vissée, interchangeable
- tête coupante : acier électrique au chrome-vanadium de qualité spéciale, forgé, trempé à l'huile
- poignées : tube d'acier

95 21 600

Réf.	EAN 4003773-	↔ mm		Tête	Poignées	Capacités de coupe Ø mm	Capacités de coupe mm²	AWG	g
95 21 600	025252	600		polie	gainées en plastique	27	150	5/0	1836
95 27 600	021797	600	1000 V	polie	isolées par surmoulage, certifiées VDE	27	150	5/0	2301
95 29 600	021803	Tête coupante de rechange pour 95 21 600 / 95 27 600							

Coupe-câbles
(principe du cliquet)

95
3

- pour couper les câbles en cuivre et en aluminium, unifilaires et multifilaires
- ne convient ni à la coupe du fil d'acier ni du câble métallique
- tranchants trempés, meulés avec précision
- coupe nette du câble et sans écrasement
- prise d'une seule main grâce au principe du cliquet
- effort physique réduit grâce à une démultiplication très élevée
- entraînement par couronne dentée à 2 positions pour une coupe facile
- manipulation facile grâce à son poids faible et à sa conception compacte – utilisation également possible dans des espaces exigus
- ergot de protection évitant les pincements
- Acier à outils de qualité spéciale, forgé, trempé à l'huile

95 31 280 / 95 36 280
pour conducteurs en aluminium jusqu'à 4 x 150 mm²

95 31 280 : grande capacité de coupe : diam. max. de 52 mm/380 mm²

Principe du cliquet et entraînement par couronne dentée à 2 positions pour une coupe moins fatiguante

95 31 250/280 : gaine des poignées fixe avec surface d'appui pour poser la pince lors de la coupe

95 31 250

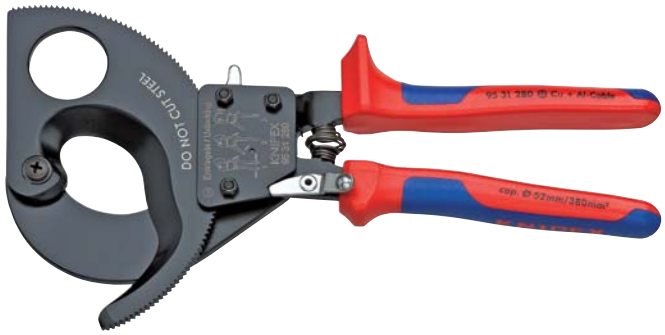

95 31 280

95 36 250
1000 V

Vidéo du produit 95 36 250

Vidéo du produit 95 36 280

Réf.	EAN 4003773-	↔ mm		Outil	Poignées	Capacités de coupe Ø mm	Capacités de coupe mm²	MCM	g
95 31 250	043935	250		noire laquée	avec gaines bi-matière	32	240	500	676
95 31 280	043942	280		noire laquée	avec gaines bi-matière	52	380	750	860
95 36 250	026884	250	1000 V	noire laquée	isolées avec gaines bi-matière, certifiées VDE	32	240	500	652
95 36 280	026891	280	1000 V	noire laquée	isolées avec gaines bi-matière, certifiées VDE	52	380	750	835

95 39 250	022244	Lame mobile de rechange pour 95 31 250 / 95 36 250 principe du cliquet
95 39 280	025283	Lame mobile de rechange pour 95 31 280 / 95 36 280 principe du cliquet

Coupe-câbles
(principe cliquet, 3 réglages)

95
3

Robuste. Maniable. Solide.

Entraînement novateur par couronne dentée.

Pour câbles jusqu' à un diamètre de 60 mm.

> simplicité d'utilisation grâce à sa légèreté (825 g) et à sa compacité (320 mm de long) – y compris en espaces exigus.
> coupe les câbles en cuivre et aluminium jusqu' à un diamètre de 60 mm par actionnement à une et deux mains
> tranchants trempés et rectifiés avec précision ; coupe nette et propre sans écrasement du câble
> pour couper les câbles Cu et Al unifilaires et multifilaires (ne convient ni au fil d'acier ni aux câbles métalliques)
> entraînement à couronne dentée novateur à trois rapports à forte démultiplication pour faciliter la coupe à une ou deux mains
> gaine de la poignée fixe avec surface d'appui pour poser la pince lors de la coupe
> Acier à outils de qualité spéciale, forgé, trempé à l'huile

95 32 320

95 36 320

Le mécanisme innovant à trois vitesses permet trois modes de fonctionnement :

> travail rapide à pleine course des poignées et actionnement d'une main lors du sectionnement de l'isolant ;

> avance en puissance de la lame serpette lors du sectionnement à deux mains du conducteur par utilisation de la plage moyenne de la course (entre 1/3 et 2/3 d'ouverture des poignées) ;

> fonctionnement en puissance d'une seule main lors de l'avance de la lame serpette en vue du sectionnement du conducteur par utilisation du premier tiers de la course des poignées à une ou deux mains.

Premier coupe-câbles à main pour actionnement à une et deux mains sectionnant des câbles Cu et Al d'un diamètre allant jusqu'à 60 mm !

Réf.	EAN 4003773-	←→ mm		Outil	Tête	Poignées	Capacités de coupe Ø mm	Capacités de coupe mm²	MCM	g
95 32 320	075172	320		noire atramentisée	polie	avec gaines bi-matière	60	600	1200	825
95 36 320	075189	320	1000 V	noire atramentisée	polie	isolées par gaines bi-matière, certifiées VDE	60	600	1200	830

95 39 320 01	075714	Nécessaire de réparation de lame mobile pour 95 32 320 et 95 36 320
95 39 320 02	075721	Nécessaire de réparation de lame fixe pour 95 32 320 et 95 36 320

Coupe-câbles

(principe du cliquet)
pour câbles à blindage acier (câbles SWA)

95
3

Sectionne des câbles à blindage acier d'un diamètre allant jusqu'à 45 mm / 380 mm² (par ex. 4 x 95 mm²) en utilisation à une ou deux mains

Robuste. Maniable. Solide.

> simplicité d'utilisation grâce à sa légèreté (800 g) et à sa compacité (315 mm de long) – y compris en espaces exigus
> tranchants affûtés avec précision et trempés par induction ; coupe nette et propre sans écrasement du câble
> couronne dentée innovante à trois rapports à grande démultiplication
> à surface d'appui lors de la coupe
> ne convient pas à la coupe de câbles ACSR ni de câbles métalliques !
> Acier à outils de qualité spéciale, forgé, trempé à l'huile

95 32 315 A

95 36 315 A

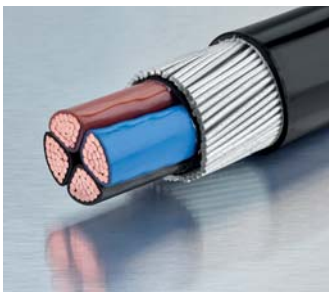

Tranchant fraisé avec précision et trempé par induction

Vidéo du produit

Réf.	EAN 4003773-	↔ mm		Outil	Poignées	Capacités de coupe Ø mm	Capacités de coupe mm²	MCM	g
95 32 315 A	078562	315		noire laquée	avec gaines bi-matière	45	380	750	800
95 36 315 A	078579	315	1000 V	noire laquée	isolées avec gaines bi-matière, certifiées VDE	45	380	750	800

95 39 315 A 01	078586	Nécessaire de réparation de lame mobile pour 95 32 315 A et 95 36 315 A (principe du cliquet)
95 39 315 A 02	078593	Nécessaire de réparation de lame fixe pour 95 32 315 A et 95 36 315 A (principe du cliquet)

Coupe-câbles
(principe du cliquet)
avec poignées télescopiques

95 32

Coupe-câbles à poignées télescopiques réglables et coudables

> pour câbles d'un diamètre max. de 38 mm, poignées coudables pour régler l'ouverture optimale, convient également pour les travaux en espace exigus
> travail confortable grâce au principe du cliquet et à un poids faible
> poignées télescopiques haute résistance en tube ovale d'aluminium ; extensible jusqu'à 770 mm pour un bras de levier maximal avec des câbles de gros diamètre ; rétractable à 570 mm pour prendre un minimum de place pendant le transport
> tête coupante interchangeable
> plus grande capacité de coupe de câbles en cuivre et en aluminium d'un diamètre max. de 38 mm ou d'une section max. de 280 mm² (par ex., 4 x 70 mm² NYY)
> coupe plus facile et plus nette grâce à des tranchants à la géométrie optimisée
> charnière vissée ajustable
> tête coupante : acier à outils de qualité spéciale, trempé à l'huile
> poignées : tube ovale en aluminium, haute résistance

95 32 038

Longueur et angle des poignées réglables pour faciliter le travail : régler la longueur des poignées sur le bras de levier optimal pour permettre une coupe puissante ; couder les poignées pour obtenir une pince ergonomique fatiguant moins la main et le bras

Réf.	EAN 4003773-	↔ mm		Tête	Poignées	Capacités de coupe Ø mm	Capacités de coupe mm²	Capacités de coupe MCM	g
95 32 038	071556	570		brunie	avec gaines bi-matière	38	280	550	1980
95 39 038	073260	Tête coupante de rechange pour 95 32 038							

Coupe-câbles
(principe du cliquet)
avec poignées télescopiques

95 32

> pour câbles en cuivre et aluminium, unifilaires et multifilaires – convient également aux câbles à gaine en plastique ou en caoutchouc rigides
> ne convient ni à la coupe du fil d'acier ni du câble métallique
> convient également aux câbles à armure en feuillard d'acier
> gain de force considérable grâce à une démultiplication optimale
> puissance de coupe élevée grâce à une prise à deux mains et au principe du cliquet
> outil pouvant s'ouvrir dans n'importe quelle position de coupe
> longueur des poignées réglable en plusieurs étapes de 400 à 610 mm (encombrement minimal au transport, adaptation aux conditions de travail)
> lame : acier à outils de qualité spéciale, trempé à l'huile
> poignées : tube ovale en aluminium, haute résistance

95 32 060

95 32 060
longueur de l'outil : 600 à 810 mm ; poids d'env. 3 820 g seulement

95 32 100
longueur de l'outil : 650 à 860 mm ; poids de 4 980 g seulement

Réf.	EAN 4003773-	↔ mm		Tête	Poignées	Capacités de coupe Ø mm	Capacités de coupe mm²	Capacités de coupe MCM	g
95 32 060	071563	600		brunie	avec gaines bi-matière	60	740	1400	3820
95 32 100	071570	650				100	960	1900	4980
95 39 720	025290	Lame mobile de rechange pour 95 31 720 / 95 32 060 (principe du cliquet)							
95 39 870	025306	Lame mobile de rechange pour 95 31 870 / 95 32 100 (principe du cliquet)							

Coupe-câbles acier
forgé

95
6

Double fonction : coupe nette, sertissage précis

> avec deux profils de sertissage pour embouts sur gaine de câbles Bowden et embouts pour câble de traction
> travail confortable grâce à sa forme effilée pratique et à son ressort d'ouverture encastré
> charnière vissée pour un guidage de lame précis, réajustable
> forte démultiplication permettant d'économiser sa force
> dureté des tranchants d'env. 64 HRC
> Acier haute performance au chrome-vanadium, forgé, trempé à l'huile

95 62 190 T*
pince à œillet de fixation pour un dispositif antichute

Sertissage de l'embout sur le câble tracteur

Sertissage des embouts sur les gaines Bowden

95 61 190

95 62 190

95 62 190 T

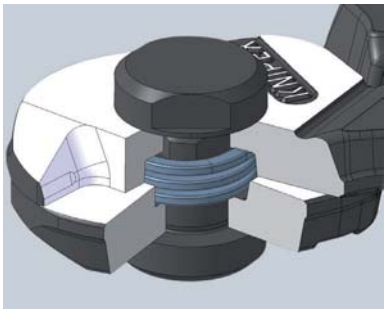
Ressort d'ouverture encastré

Coupe nette et sans effilochage de tous les câbles métalliques, même ceux d'une dureté maximale.

Sécurité transport et limitation d'ouverture

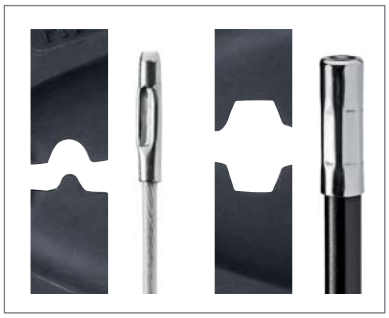
Profils de sertissage

Réf.	EAN 4003773-	↔ mm		Tête	Poignées	Capacités de coupe Ø mm	Ø mm	Ø mm	Ø mm	g
95 61 190	040651	190		polie	gainées en plastique	7,0	5,0	4,0	2,5	314
95 62 190	071976	190		polie	avec gaines bi-matière	7,0	5,0	4,0	2,5	314
95 62 190 T	080206	190		polie	avec gaines bi-matière, avec œillet intégré pour fixation d'un dispositif antichute	7,0	5,0	4,0	2,5	318

* Vous trouverez d'autres outils avec oeillet de fixation à partir de la page 254

Coupe-câbles Bowden 95 6

> pour câbles Bowden et fil d'acier doux (également V2A) d'un diamètre max. de 3,0 mm
> coupe facile et nette grâce à la forme des tranchants spéciale
> tranchants en forme de faucille épousant la forme de l'élément à couper et évitant l'effilochement des torons
> effort physique réduit grâce à une démultiplication très élevée
> avec ressort d'ouverture et système de verrouillage
> tranchants trempés par induction
> Acier à outils de qualité spéciale, forgé, trempé à l'huile

95 61 150

Réf.	EAN 4003773-	↔ mm		Pince	Tête	Poignées	Capacités de coupe Ø mm	g
95 61 150	065197	150		noire atramentisée	polie	gainées en plastique	3,0	205

Coupe-câbles 95

> pour fils d'acier et fers ronds, câbles en cuivre et aluminium
> convient pour sectionner les câbles aériens à fil antitraction
> pointes de couteaux angulaires permettant de sectionner des brins de câble individuels
> démultiplication optimale pour une puissance de coupe élevée
> tête coupante vissée, interchangeable
> poids faible
> tête coupante : acier à outil de qualité spéciale, trempé à l'huile
> poignées : aluminium, haute rigidité

95 71 600

95 77 600
1000 V

95 81 600
tête coupante renforcée pour une plus grande performance, convient également à la corde à piano

Réf.	EAN 4003773-	↔ mm		Tête	Poignées	Capacités de coupe mm²	Ø mm	Ø mm	Ø mm	AWG	g
95 71 445	014522	445		polie	gainées en plastique	95	10,0	7,0		3/0	1083
95 71 600	014539	600		polie	gainées en plastique	150	14,0	9,0		5/0	1716
95 77 600	025313	600	1000 V	polie	tauchisolées	150	14,0	9,0		5/0	2359
95 81 600	025344	600		polie	gainées en plastique	150	16,0	10,0	4,5	5/0	2256

95 79 445	025320	Tête coupante de rechange pour 95 71 445
95 79 600	025337	Tête coupante de rechange pour 95 71 600 / 95 77 600
95 89 600	025351	Tête coupante de rechange pour 95 81 600

Pinces à sertir,
Assortiments de sertissage

Pinces-étaux à sertir	166
Pinces à sertir	166
Outil de montage	167
MultiCrimp®	168
Pinces à sertir universelles	170
eCrimp	171
Profils de sertissage	172
Positionneurs	174
Mallette à outils pour le photovoltaïque	174
Mallette à outils pour le photovoltaïque, MC3 (Multi-Contact)	175
Outil de montage pour connecteurs MC3	175
Jeu de clés de montage pour connecteurs MC4	175
Outil de compression	176
Pince à sertir pour connecteurs Scotchlok avec tranchants	176
Pince à sertir pour fiches Western	176
Pinces à sertir forme courte	177
Pinces à sertir également pour prise à deux mains	178
PreciForce®	179
Pinces à sertir à quatre points pour contacts tournés	180
Pinces à sertir auto-ajustables pour embouts de câble avec accès latéral	182
Pinces à sertir auto-ajustables pour embouts de câble introduction frontale	183
Pince à sertir pour micro-connecteurs	184
Pinces à sertir pour embouts de câble	184
Pince à sertir pour embouts de câble introduction frontale	185
Assortiments de sertissage pour embouts de câble	186
Assortiments de sertissage pour raccords de câble	187
Raccords de câble	189

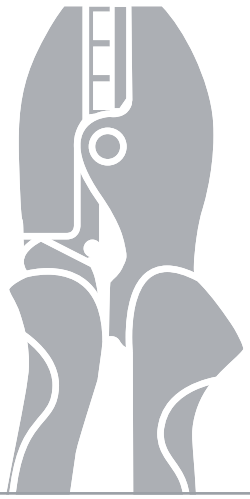

Pince-étau à sertir

97 00

> pour connexions électriques sans soudage
> levier de desserrage rapide
> pression de serrage élevée avec un effort physique réduit grâce à la démultiplication par genouillère
> qualité de sertissage constante et force d'extraction élevée grâce aux rainures d'arrêt situées à l'extrémité
> pression réglable
> Acier spécial, haute résistance

97 00 215 A

Réf.	EAN 4003773-	↔ mm			Pince	Application	Capacité mm²	AWG	⚖ g
97 00 215 A	006497	215			brunie	cosses et connecteurs isolés	0,5 - 6	20 - 10	520

Pinces à sertir

97

> pour couper et dénuder les câbles et pour sertir les cosses et les connecteurs isolés et non isolés, et les connecteurs ouverts
> avec trous filetés pour la coupe de tiges filetées en cuivre ou en laiton M 2,6 ; M 3 ; M 3,5 ; M 4 et M 5
> plus de stabilité et mouvement sans à-coups grâce à la charnière vissée
> Acier spécial, haute résistance

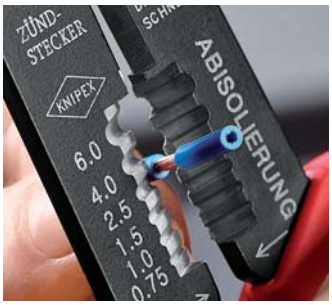

97 21 215

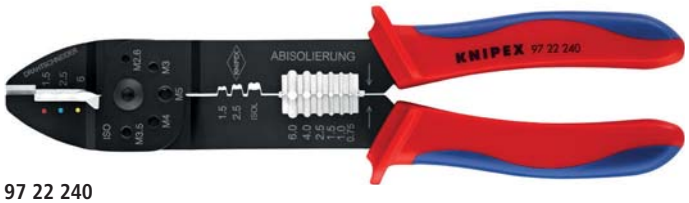

97 22 240

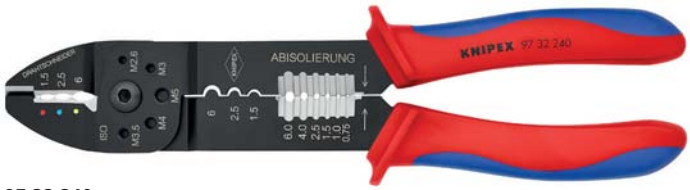

97 32 240

Réf.	EAN 4003773-	↔ mm			Pince	Poignées	Application	Capacité mm²	AWG	⚖ g
97 21 215	019688	230	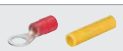		noire laquée	avec gaines bi-matière	cosses + connecteurs isolés	0,75 - 6	18 - 10	224
97 21 215 B	019695	230			noire laquée	avec gaines bi-matière	connecteurs non isolés à fût ouvert (largeur de connecteur 6,3 mm)	0,5 - 2,5	20 - 13	290
97 21 215 C	019701	230			noire laquée	avec gaines bi-matière	cosses + connecteurs non isolés	0,5 - 6	20 - 10	290
97 22 240	070726	240			noire laquée	avec gaines bi-matière	cosses + connecteurs isolés	0,75 - 6	18 - 10	300
							connecteurs non isolés à fût ouvert (largeur de connecteur 6,3 mm)	0,5 - 2,5	20 - 13	
97 32 240	079491	240			noire laquée	avec gaines bi-matière	cosses + connecteurs isolés	1,5 - 6	15 - 10	300
							cosses + connecteurs non isolés	0,5 - 6	20 - 10	

Outil de montage
pour LSA-Plus et similaire

97
40

- outil pour prises de courants, des prises de courant combinées ou des champs
- pression et coupe en une seule opération
- pour câbles UTP et STP avec conducteur d'un diamètre de 0,4 à 0,8 mm
- avec crochet et lame de déverrouillage intégrés
- boîtier : plastique, résistant aux chocs

97 40 10

Pression et coupe en une seule opération

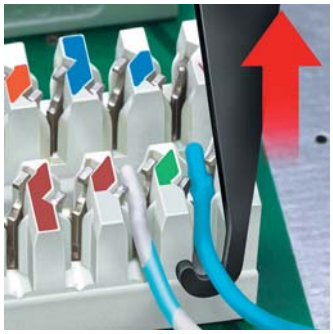

Avec crochet intégré

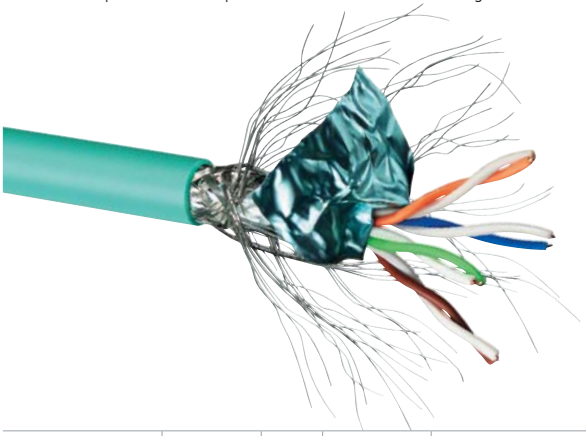

Réf.	EAN 4003773-	↔ mm	Tête	Application	Capacité Ø mm	⚖ g
97 40 10	044895	175	brunie	câbles UTP et STP, LSA-Plus et similaire	0,4 - 0,8	100

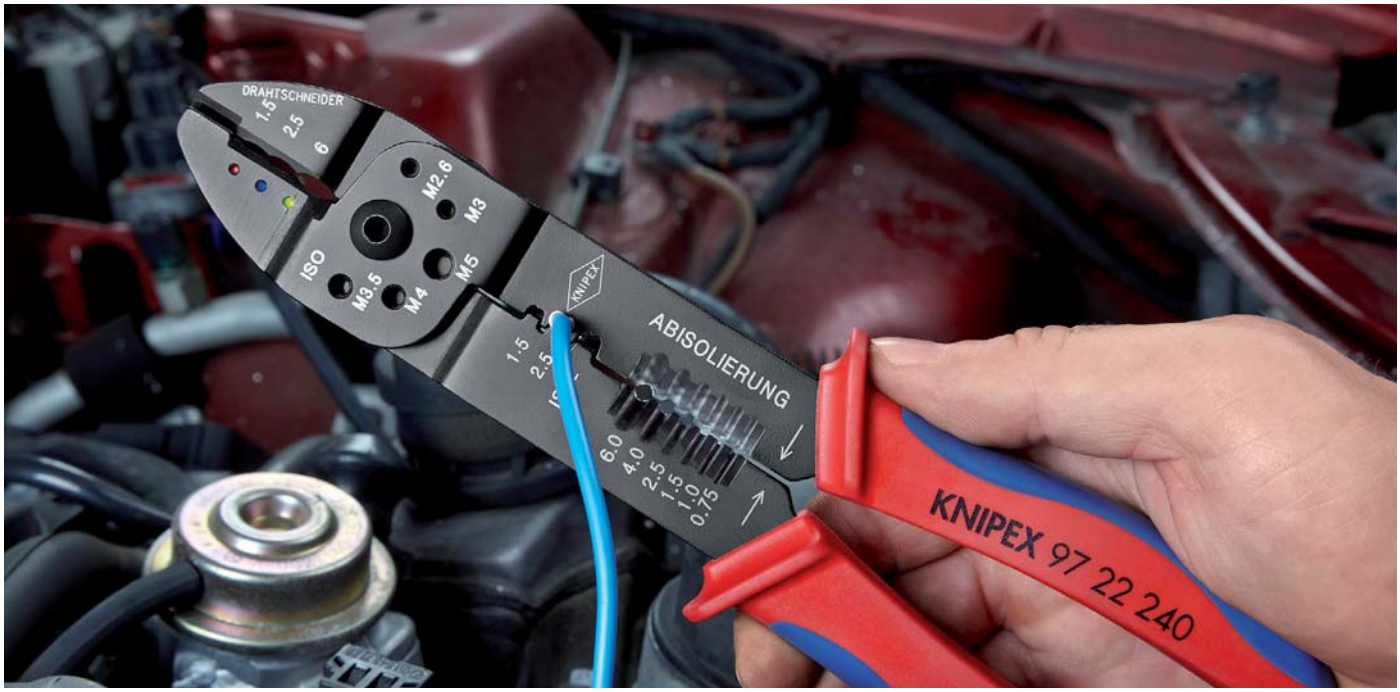

KNIPEX MultiCrimp®

Pinces à sertir avec porte-profils

97 33

- un seul outil pour les sertissages les plus courants
- changement rapide et simple des profils de sertissage sans outil supplémentaire
- stockage sûr et protégé des profils interchangeables dans un magasin rond
- pince à sertir confortable, performante et de qualité professionnelle
- résultats de sertissage fiables comparables aux profils de sertissage fixes
- qualité de sertissage toujours élevée grâce aux profils de précision et au blocage forcé (déverrouillable)
- Acier électrique au chrome-vanadium en qualité spéciale, trempé à l'huile
- magasin rond : plastique, renforcé de fibres de verre

Position de changement : dépliage du levier pour amener les mâchoires en position parallèle

Changement du profil de sertissage : déverrouiller la position du magasin, extraire le profil de la pince

Replier le levier et refermer la pince : prêt pour sa prochaine utilisation

97 33 01

97 33 01

Pince à sertir à barillet et 3 inserts interchangeables pour connecteurs non isolés à fût ouvert (largeur de 4,8 + 6,3 mm) de 0,5 à 6,0 mm², cosses isolées, connecteurs + manchons de 0,5 à 6,0 mm² et embouts isolés + non isolés de 0,25 à 6,0 mm²

Également pour embouts de câble isolés ou nus de 10 / 16 / 25 mm² ; profil de sertissage à ergot universel pour connecteurs non isolés

97 33 02

97 33 02

Pince à sertir à barillet et cinq inserts interchangeables pour connecteurs non isolés à fût ouvert (largeur de 4,8 + 6,3 mm) de 0,5 à 6,0 mm², cosses isolées, connecteurs + manchons de 0,5 à 6,0 mm², embouts isolés + non isolés de 0,25 à 6,0 mm², embouts isolés + non isolés de 10 / 16 et 25 mm² et cosses à sertir et tubulaires DIN 46234 et DIN 46235 ainsi que manchons non isolés à sertir DIN 46341 et DIN 46267

La pince à sertir pour les travaux d'installation et de réparation qui permet d'économiser de la place, de l'argent et du poids. L'installateur n'a désormais plus besoin que d'un seul outil au lieu de cinq.

Magasin à profils de sertissage pouvant se porter à la ceinture

Bonne visibilité du marquage par pictogrammes des profils de sertissage

Réf.	EAN 4003773-	↔ mm				Application	Capacité mm²	AWG	⚖ g
97 33 01	066927	250				connecteurs non isolés à fût ouvert (largeur de connecteurs 4,8 + 6,3 mm)	0,5 - 1 1,5 - 2,5 4 - 6	20 - 10	770
						cosses isolées, connecteurs + manchons	0,5 - 1 1,5 - 2,5 4 - 6	20 - 10	
						Embouts de câble	0,25 - 0,75 1 - 1,5 2,5 4 6	23 - 10	
97 33 02	066934	250				connecteurs non isolés à fût ouvert (largeur de connecteurs 4,8 + 6,3 mm)	0,5 - 1 1,5 - 2,5 4 - 6	20 - 10	870
						cosses isolées, connecteurs + manchons	0,5 - 1 1,5 - 2,5 4 - 6	20 - 10	
						Embouts de câble	0,25 - 0,75 1 - 1,5 2,5 4 6	23 - 10	
						Embouts de câble	10 / 16 / 25	7 / 5 / 3	
						cosses non isolées à sertir et tubulaires DIN 46234 et DIN 46235 ainsi que manchons non isolés à sertir DIN 46341 et DIN 46267	0,5 - 1 1,5 - 2,5 4 - 6 10	20 - 7	

97 39 05	070078	Profil de sertissage pour connecteurs non isolés à fût ouvert (largeur de connecteur 4,8 + 6,3 mm)
97 39 06	070085	Profil de sertissage pour cosses, connecteurs et pronlongateurs isolés
97 39 08	070092	Profil de sertissage pour embouts de câble isolés et non isolés
97 39 09	077763	Profil de sertissage pour embouts de câble isolés et non isolés
97 39 13	070108	Profil de sertissage pour cosses tubulaires, cosses de câble à sertir et cosses à presser non isolées selon DIN 46234 et DIN 46235 ainsi que prolongateurs, connecteurs serties et connecteurs à serrer non isolés selon DIN 46341 et DIN 46267
97 39 13 A	077770	
97 39 30	070115	Profil de sertissage, pour connecteurs sertis selon DIN 46267
97 39 90	070061	Porte-profils vide

Pinces à sertir universelles
pour profils de sertissage interchangeables

97 43

- un seul outil pour presque 1 000 sertissages différents
- mouvement de sertissage quasiment parallèle
- qualité de sertissage toujours élevée grâce aux profils de précision et au blocage forcé (déverrouillable)
- la pression de sertissage est réglée avec précision en usine (étalonnée), ajustable
- force amplifiée grâce à la démultiplication par levier pour un travail moins fatiguant
- poignées ergonomiques
- plusieurs positionneurs permettant de déterminer la position correcte avec précision
- profils de sertissage pour autres applications sur demande
- Acier électrique au chrome-vanadium en qualité spéciale, trempé à l'huile

97 43 200

97 43 200 A
PATENTED

97 43 200 avec profil de sertissage 97 49 06 pour cosses isolées, connecteurs et manchons

97 43 200 avec profil de sertissage 97 49 09 pour embouts de câble

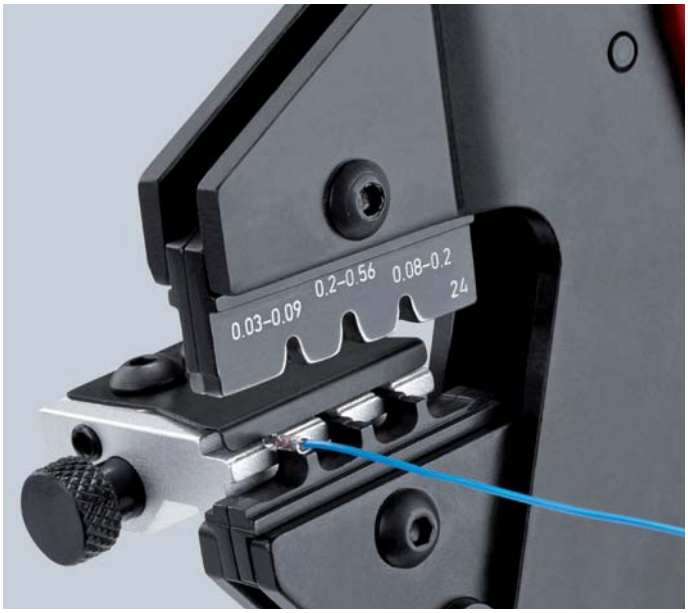

97 43 200 avec profil de sertissage 97 49 24 et positionneur 97 49 93 pour fiches D-Sub

97 43 05
avec profil de sertissage monté pour connecteurs non isolés à fût ouvert (largeur de connecteur 4,8 et 6,3 mm)

97 43 06
avec profil de sertissage monté pour cosses et connecteurs isolés

97 43 200
en coffret plastique ; plateau en mousse avec évidements pour profils de sertissage et positionneurs ; avec outil de montage (clé à six pans creux), vis et écrous ; sans profil de sertissage

97 43 200 A
pince sans profil de sertissage, sans mallette

Permettant de sertir à l'aide d'une technique ultra-moderne pratiquement toutes les connexions serties existantes actuellement avec un seul outil, la pince à sertir universelle permet de réaliser presque tous les travaux de sertissage mobiles et fixes et constitue un remarquable outil professionnel pour le sertissage standard.

Réf.	EAN 4003773-	↔ mm			Pince	Poignées	Application	Capacité mm²	AWG	⚖ g
97 43 200	030812	200			brunie	avec gaines bi-matière	voir tableau des profils de sertissage			988
97 43 200 A	071587	200			brunie	avec gaines bi-matière	voir tableau des profils de sertissage			574
97 43 05	031031	200			brunie	avec gaines bi-matière	Pince à sertir pour connecteurs non isolés à fût ouvert (largeur de connecteur 4,8 + 6,3 mm)	0,5 - 6	20 - 10	618
97 43 06	031048	200			brunie	avec gaines bi-matière	Pince à sertir universelle pour cosses et connecteurs isolés	0,5 - 6	20 - 10	610

KNIPEX eCrimp

Pince à sertir universelle électromécanique
pour profils de sertissage interchangeables

97 43

- puissant électromécanisme, pas de composants hydrauliques, pas de fuites
- une force de sertissage des becs jusqu'à 11 kN
- possibilité d'utilisation de plus de 40 inserts de sertissage et positionneurs KNIPEX ainsi que de plus de 1000 inserts spéciaux de la pince à sertir universelle bien connue (97 43 200)
- hauteur de travail ergonomiquement optimisée, facilitant l'utilisation en atelier
- éclairage ciblé du point de sertissage par LED
- peu bruyant
- Longue périodicité de maintenance (jusqu'à 25 000 sertissages) ! La révision de la KNIPEX eCrimp ne s'impose qu'au bout de 25 000 sertissages. Autrement dit, la périodicité de maintenance de la pince à sertir électromécanique est 2,5 fois moins fréquente que celle des pinces à sertir classiques. La pince est ainsi bien plus longtemps disponible pour le travail de sertissage. Les fréquents retours au fabricant disparaissent. Grande disponibilité, sans immobilisation pour cause de maintenance.
- puissant accumulateur Li-ions (12 V ; 1,5 Ah ; 18 Wh) ; cycle de chargement env. 30 minutes ; sans effet mémoire
- env. 170 cycles de travail par chargement de l'accumulateur pour les connecteurs avec une dimension nominale de 10 mm²
- œillet de fixation antichute pour utilisation en extérieur

97 43 E

97 43 E
avec fiche euro

97 43 E AUS
avec adaptateur pour fiche AS/NSZ 3112 (AUS+NZ)

97 43 E UK
avec adaptateur pour fiche BS 5733 (GB)

97 43 E US
avec fiche NEMA 1-15P (USA / Canada / Mexique)

Vidéo du produit

L'eCrimp KNIPEX est la première pince électromécanique au monde à sertir en toute sécurité et avec le plus grand confort des cosses non isolées allant jusqu'à 25 mm² et des embouts allant jusqu'à 50 mm².

La possibilité d'utiliser plus de 40 inserts de sertissage et positionneurs KNIPEX ainsi que plus de 1000 inserts de sertissage spéciaux font de la pince à sertir universelle éprouvée (97 43 200) l'outil indispensable en atelier et en rudes conditions de travail.

Réf.	EAN 4003773-	tension / fréquence de réseau	fiches de connexion	⚖ g
97 43 E	076858	230 V / 50 Hz	CEE 7/16	1960
97 43 E UK	076865	230 V / 50 Hz	BS 5733	1960
97 43 E AUS	076872	230 V / 50 Hz	AS/NSZ 3112	1960
97 43 E US	077008	120 V / 60 Hz	NEMA 1-15P	1960
97 43 E 01	076889	Accu de rechange pour KNIPEX eCrimp		

Profils de sertissage

pour pinces à sertir universelles

pour applications les plus diverses
(1000 profils de sertissage spéciaux sur demande)

97
49

Réf.	EAN 4003773-			Application	Capacité mm²	AWG	Profondeur de sertissage mm	Manchons Ø mm
97 49 04	030850			connecteurs non isolés à fût ouvert (largeur de connecteur 2,8 + 4,8 mm)	largeur de connecteur 2,8 mm : 0,1 - 0,25 largeur de connecteur 2,8 mm : 0,5 - 1 largeur de connecteur 4,8 mm : 0,5 - 1 largeur de connecteur 4,8 mm : 1,5 - 2,5	27 - 13		
97 49 05	030867			connecteurs non isolés à fût ouvert (largeur de connecteurs 4,8 + 6,3 mm)	0,5 - 1 1,5 - 2,5 4 - 6	20 - 10		
97 49 06	030836			cosses isolées, connecteurs + manchons	0,5 - 1 1,5 - 2,5 4 - 6	20 - 10		
97 49 07	077749			connecteurs sous gaine thermorétractable	0,5 - 1 1,5 - 2,5 4 - 6	20 - 10		
97 49 08	030874			embouts de câble isolés + non isolés	0,25 - 0,75 1 - 1,5 2,5 4 6	23 - 10		
97 49 09	030881				embouts de câble isolés + non isolés	7 / 5 / 3		
97 49 10	076896			cosses non isolées tubulaires et à sertir DIN 46237 ainsi que manchons non isolés pour union et à sertir DIN 46341	0,75 / 1,5 / 2,5 0,5 - 0,75	13 15 - 17 19 - 20		
97 49 11	076902			cosses non isolées à sertir et tubulaires DIN 46234 et DIN 46235 ainsi que manchons non isolés à sertir DIN 46341 et DIN 46267	4 / 6 / 10	7 / 10 / 11		
97 49 14	077756			pour cosses tubulaires, cosses de câble à sertir et cosses à presser non isolées selon DIN 46234 et DIN 46235 ainsi que prolongateurs, connecteurs serties et connecteurs à serrer non isolés selon DIN 46341 et DIN 46267	0,5 - 1 1,5 - 2,5 4 - 6 10	20 - 7		
97 49 15	043164			fiches drapeau et connecteurs non isolés à fût ouvert (largeur de connecteurs 6,3 mm)	fiches drapeau et connecteurs non isolés à fût ouvert (largeur de connecteurs 6,3 mm)	17 - 13 17 - 10		
97 49 16	040675			cosses + connecteurs isolés	10 16	7 / 5		
97 49 18	063186			embouts de câble jumelés pour deux conducteurs souples	2 x 6 / 2 x 10 / 2 x 16	2 x 10 2 x 7 2 x 5		
97 49 19	030898			embouts de câble isolés + non isolés	35 / 50	2 / 0		
97 49 20	045069			connecteurs en F pour connexion TV et satellite			7,0 / 8,4 / 8,1	7,7 / 9,5 / 9,5
97 49 23	052135			cosses + connecteurs non isolés	16 + 25	5 + 3		
97 49 24	030911			connecteurs D-Sub ; HD 20 ; HDE	0,03 - 0,09 0,2 - 0,56 0,08 - 0,2	32 - 20		
97 49 25	079798			Micro-Fit™	0,35 - 0,75 / 0,5 - 1,0 / 0,2 - 0,5	20 / 22-24 / 26-30		

Réf.	EAN 4003773-			Application	Capacité mm²	AWG	Profondeur de sertissage mm	Manchons Ø mm
97 49 26	079804			Mini-Fit®		16 / 18 / 20-24		
97 49 27	079811			Connecteur MQS	0,25 / 0,35 / 0,5			
97 49 30	030904			manchons non isolés à sertir DIN 46267	1,5 - 4	15 - 11		
97 49 35	034315			cosses de bougie et distributeurs (à crans, en dents de scie, filetés, pour câble et distributeur d'allumage)	1	17		
97 49 40	030959			manchons coaxiaux RG 58, 59, 62, 71, 223			5,4 / 6,48 / 1,72	6,4 / 7,6 / 2,1
97 49 44	041443			contacts enroulés	0,14 - 0,25 0,3 - 0,5 0,75 - 1,5	26 - 15		
97 49 50	030966			connecteurs coaxiaux/auto-téléphone RG 58, 174, 188, 316			3,25 / 4,52 / 5,4 / 1,72 / 1,07 / 0,72	3,9 / 5,4 / 6,4 / 2,1 / 1,3 / 0,95
97 49 54	041450			fiches modulaires	0,5 - 1 0,5 - 1 1,5 - 2,5 1,5 - 2,5	20 - 13		
97 49 59	073734			connecteur solaire Helios H4 (Amphenol)	2,5 + 4 + 6	13 - 10		
97 49 60	030928			contacts tournés (HTS + Harting)	0,14 - 4	26 - 11		
97 49 61	045137			contacts tournés	1,5 / 2,5 / 4 / 6	10/11/13/15		
97 49 62	063179			connecteurs solaires (Huber + Suhner)	2,5 + 4	13 + 11		
97 49 63	066675			connecteurs solaires (Huber + Suhner)	4 + 6	11 + 10		
97 49 64	044055			connecteurs ABS dans l'automobile	1 - 6	17 - 10		
97 49 65	066682			connecteurs solaires MC3 (Multi-Contact)	2,5 - 6	13 - 10		
97 49 66	066699			connecteurs solaires MC4 (Multi-Contact)	2,5 - 6	13 - 10		
97 49 66 4	072096			connecteurs solaires MC4 (Multi-Contact) couper - dénuder - sertir	4	11		
97 49 66 6	072102				6	10		
97 49 67	066705			connecteurs solaires (Hirschmann)	2,5 - 6	13 - 10		
97 49 68	066712			connecteurs solaires (Tyco)	1,5 - 6	15 - 10		
97 49 69 1	072119			connecteurs solaires gesis® solar PST 40 (Wieland)	1,5 - 2,5	15 / 13		
97 49 69 2	072126				4 - 10	11 - 7		
97 49 70	030942			fiches Western	4 / 6 / 8 pôles RJ 10 ; 11 ; 12 ; 45			
97 49 71	075066			connecteurs solaires MC4 (Multi-Contact)	4 - 10	11 - 7		
97 49 72	076957			connecteurs solaires MC3 (Multi-Contact)		7 / 10 / 11		

Profilés spéciaux sur demande

Réf.	EAN 4003773-			Application	Capacité mm²	AWG	Profondeur de sertissage mm	Manchons Ø mm
97 49 74	044062			fiches Molex non blindées	4 / 6 / 8 pôles RJ 10; 11; 12; 45			
97 49 76	047513			fiches Stewart blindées				
97 49 81	042778			connecteurs optiques, p. ex. Harting			3,0 / 4,95 / 6,5	3,5 / 6,0 / 7,5
97 49 82	042785			connecteurs optiques, p. ex. Telegärtner			3,25 / 3,65 / 4,52	3,6 / 4,0 / 5,4
97 49 83	044079			connecteurs optiques, p. ex. FSMA, ST, SC + STSC/K			3,65 / 4,2 / 5,0	4,3 / 5,4 / 6,0
97 49 84	042792			connecteurs optiques, p. ex. Huber/Suhner			3,8 / 4,3 / 4,95	4,5 / 5,2 / 6,0
97 49 87	043331			connecteurs optiques, p. ex. FSMA, ST et MIC			8,7	9,5

97 49 25 1	079828	Positionneur pour 97 49 04
97 49 26 1	079835	Positionneur pour 97 49 05
97 49 27 1	079842	Positionneur pour 97 49 24 (fiches D-Sub)
97 49 94	030997	Positionneur pour 97 49 59 (connecteurs solaires Helios H4)
97 49 95	031000	Positionneur pour 97 49 60 (HTS + Harting)
97 49 93	047926	Positionneur pour 97 49 65 (connecteurs solaires MC3)
97 49 59 1	073741	Positionneur pour 97 49 66 (connecteurs solaires MC4)
97 49 90	031017	Positionneur pour 97 49 68 (connecteurs solaires Solarlok)
97 49 65 1	066729	Positionneur pour 97 49 69 1 et 97 49 69 2
97 49 66 1	066736	Positionneur pour 97 49 71 (connecteurs solaires MC4)
97 49 68 1	066743	Positionneur pour 97 49 68 (connecteurs solaires Solarlok)
97 49 69 11	072133	Positionneur pour 97 49 69 1 et 97 49 69 2
97 49 71 1	075073	Positionneur pour 97 49 71 (connecteurs solaires MC4)

Mallette à outils pour le photovoltaïque

97 91

> comprenant des outils pour le photovoltaïque
> sans embouts à sertir – contenu au choix – à commander séparément (voir réf. 97 49..)
> avec outil de montage (clé pour vis à six pans creux) pour changer les profils de sertissage
> coffret en plastique robuste
> plateau en mousse avec empreintes pour ranger les outils, pour les profils de sertissage et les positionneurs
> dimensions, extérieur (L x H x P) : 345 x 80 x 280 mm

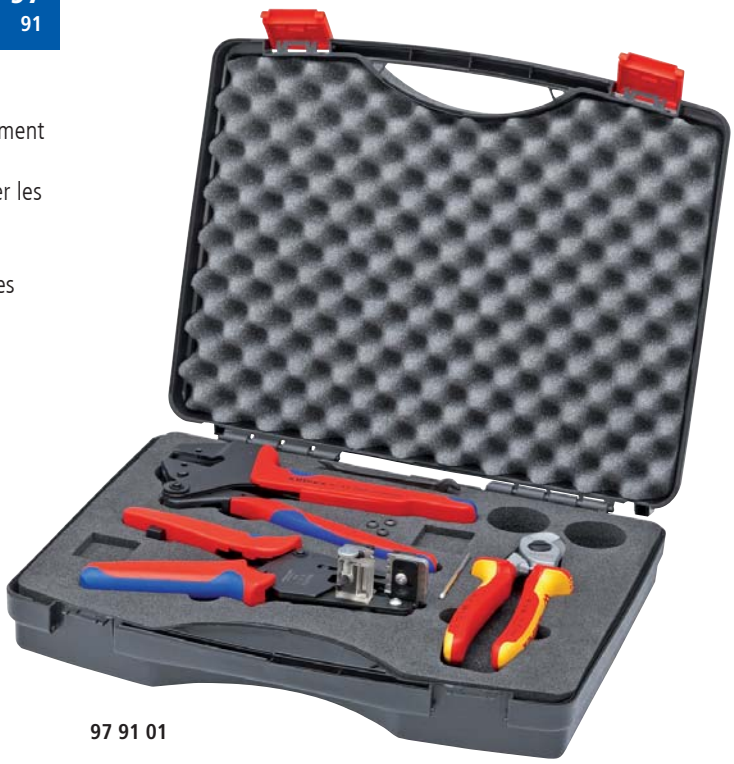

97 91 01

Réf.	EAN 4003773-				Quantité	g
97 91 01	070351		Mallette à outils pour le photovoltaïque			1964
			12 12 11	Pince à dénuder de précision, avec couteaux de forme	1	
		1000 V	95 16 165	Coupe-câbles	1	
			97 43 200	Pince à sertir universelle, pour profils de sertissage interchangeables	1	

Mallette à outils pour le photovoltaïque,
MC3 (Multi-Contact)

97
91

- jeu d'outils complet pour le montage de connecteurs MC3
- avec outil de montage (clé pour vis à six pans creux) pour changer les profils de sertissage
- coffret en plastique robuste
- plateau en mousse avec empreintes pour les outils, les mâchoires et les positionneurs
- avec 4 boîtes en plastique vides pour les consommables ; pour un équipement personnel
- dimensions, extérieur (L x H x P) : 360 x 105 x 300 mm

97 91 02

Réf.	EAN 4003773-				Quantité	g
97 91 02	074083		Mallette à outils pour le photovoltaïque, MC3 (Multi-Contact)			3280
			12 12 11	Pince à dénuder de précision, avec couteaux de forme	1	
		1000 V	95 16 165	Coupe-câbles	1	
			97 43 200	Pince à sertir universelle, pour profils de sertissage interchangeables	1	
			97 49 65	Profil de sertissage, pour connecteurs solaires MC3 (Multi-Contact)	1	
			97 49 65 1	Positionneur pour 97 49 65 (connecteurs solaires MC3)	1	
			97 49 65 2	Outil de montage pour connecteurs MC3	1	

Outil de montage pour connecteurs MC3

97

- pour le montage rapide et facile de connecteurs solaires MC3
- pour le montage d'embouts solaires pour connecteurs mâles de 2,5 à 10,0 mm²
- trois ergots (2,5 / 4,0 ; 6,0 ; 10,0 mm²) pour tirer les embouts, dans une poignée amovible intégrée
- boîtier : plastique, renforcé de fibres de verre

97 49 65 2

L'outil de montage est fourni avec trois ergots Torpedo convenant aux différentes sections de câbles

Réf.	EAN 4003773-	↔ mm	Capacité mm²	g
97 49 65 2	072010	325	2,5 - 10	460

Jeu de clés de montage
pour connecteurs solaires MC4 (Multi-Contact)

97

- jeu de 2 clés de montage
- pour le serrage et le desserage des boitiers d'étancheité pour connecteurs solaires MC4
- pour déverrouiller la fermeture du boîtier d'étancheité des connecteurs MC4
- outil en plastique chargé de verre

97 49 66 2

Réf.	EAN 4003773-	↔ mm	g
97 49 66 2	074106	115	18

Outil de compression
pour connecteurs coaxiaux

97 40

97 40 20 SB

Pour le sertissage de connecteurs F, BNC et RCA
Exécution robuste

> convient aux câbles RG 59 / 6 / 11
> tête orientable pour diverses tailles de câbles
> insert orientable pour différents types de connecteurs
> vis de réglage pour différentes longueurs de connecteurs
> entre autres utilisable pour connecteurs de compression Kathrein EMK 12 ; Cablecon F-56 CX3 5.1 ; Astro FKS 06

Dimension X après la compression	Connecteurs	
17 - 24 mm		F (RG 59/6)
30 - 37 mm		BNC (RG 59/6)
22 - 29 mm		RCA (59/6)
35 - 42 mm		F (RG 11)

Réf.	EAN 4003773-	↔ mm	Application	⚖ g
97 40 20 SB	077626	175	pour connecteurs F, BNC et RCA	430

Pince à sertir pour connecteurs Scotchlok
avec tranchants

97 50

97 50 01

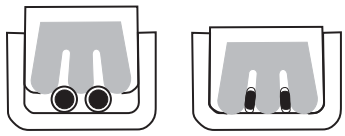

> pour le sertissage des conducteurs de câbles de télécommunications ou de signalisation isolés par une gaine en plastique selon le principe du contact en U dans un connecteur Scotchlok
> dénudage inutile, les éléments en U assurent le contact
> avec tranchants trempés par induction
> avec ressort d'ouverture
> Acier électrique au vanadium ; forgé, trempé à l'huile

Réf.	EAN 4003773-	↔ mm			Tête	Poignées	Application	Capacité Ø mm	⚖ g
97 50 01	028239	155			polie	gainées en plastique	connecteurs Scotchlok	0,4 - 1,1	135

Pince à sertir pour fiches Western

97 51

97 51 10

> outil professionnel pour couper et dénuder les câbles de téléphone plats non blindés
> pour sertir les fiches Western à 6 et 8 pôles des type RJ 11/12 (largeur 9,65 mm) et type RJ 45 (largeur 11,68 mm)
> sertissage précis grâce au mouvement parallèle
> qualité de sertissage toujours élevée grâce au blocage forcé (déverrouillable)
> avec coupe-câbles et lame à dénuder pour câbles plats de 6 et 12 mm de longueur
> avec fonction dénudage supplémentaire pour câbles ronds
> Acier électrique au chrome-vanadium en qualité spéciale, trempé à l'huile

Réf.	EAN 4003773-	↔ mm			Poignées	Capacité	⚖ g
97 51 10	043171	190			avec gaines bi-matière	RJ 11/12 (6 pôles) 9,65 mm RJ 45 (8 pôles) 11,68 mm	340
97 59 06	029700	4 lames de rechange pour 97 51 10					

Pince à sertir pour fiches Western

97 51

> outil professionnel pour couper et dénuder les câbles de téléphone plats non blindés
> pour sertir les fiches Western à 4, 6 et 8 pôles de type RJ 10 (largeur de 7,65 mm), RJ 11/12 (largeur de 9,65 mm) et RJ 45 (largeur de 11,68 mm)
> sertissage précis grâce au mouvement parallèle
> qualité de sertissage toujours élevée grâce au blocage forcé (déverrouillable)
> force amplifiée grâce à la démultiplication par genouillère pour un travail moins fatiguant
> avec coupe-câbles et lame à dénuder pour câbles plats de 6 et 12 mm de longueur
> avec fonction dénudage supplémentaire pour câbles ronds
> Acier électrique au chrome-vanadium en qualité spéciale, trempé à l'huile

97 51 12

Réf.	EAN 4003773-	↔ mm			Poignées	Capacité	⚖ g
97 51 12	043188	200			avec gaines bi-matière	RJ 10 (4 pôles) 7,65 mm RJ 11/12 (6 pôles) 9,65 mm RJ 45 (8 pôles) 11,68 mm	533
97 59 12	069997	Lame de rechange pour 97 51 12					

Pinces à sertir
forme courte

97 52

> qualité de sertissage toujours élevée grâce aux profils de précision et au blocage forcé (déverrouillable)
> la pression de sertissage est réglée avec précision en usine (étalonnée), ajustable
> force amplifiée grâce à la démultiplication par genouillère pour un travail moins fatiguant
> bonne prise en main grâce à sa tête coudée à 20°, à son poids faible et à sa forme courte
> Acier électrique au chrome-vanadium en qualité spéciale, trempé à l'huile

97 52 14

97 52 14
disponible en option : positionneur pour connecteurs non isolés à fût ouvert

Réf.	EAN 4003773-	↔ mm			Poignées	Application	Capacité mm²	AWG	⚖ g
97 52 14	026808	195			avec gaines bi-matière	connecteurs non isolés à fût ouvert (largeur de connecteur 2,8 + 4,8 mm)	0,10 - 1,5	27 - 16	387
97 52 20	026853	195			avec gaines bi-matière	connecteurs pour câbles KOAX, BNC et TNC pour RG 58, 59, 62, 71, 223			380
97 59 14	026976	Positionneur pour 97 52 14 forme courte							

Pinces à sertir
également pour prise à deux mains

97 52

- pour connexions électriques sans soudage
- jusqu'à 30 % d'effort économisé par rapport aux pinces à sertir standard grâce à une démultiplication par levier
- qualité de sertissage toujours élevée grâce aux profils de précision et au blocage forcé (déverrouillable)
- la pression de sertissage est réglée avec précision en usine (étalonnée), ajustable
- prise à deux mains pour faciliter le sertissage des conducteurs de câbles de grand diamètre
- bonne prise en main grâce à un centre de gravité bien placé, à sa tête coudée et à ses poignées ergonomiques
- Acier électrique au chrome-vanadium en qualité spéciale, trempé à l'huile

97 52 04

Vidéo du produit

97 52 06

Première étape : rapprochez les deux poignées de deux doigts, jusqu'à ce que les deux mâchoires touchent le connecteur à sertir

Deuxième étape : terminez ensuite le sertissage avec toute la main

Troisième étape : si vous avez besoin de plus de force, par ex., pour sertir des connecteurs isolés de 6,0 mm², les poignées longues permettent d'utiliser la pince avec les deux mains

97 52 10

Réf.	EAN 4003773-	↔ mm			Application	Capacité mm²	AWG	⚖ g
97 52 04	025450	250			connecteurs non isolés à fût ouvert (largeur de connecteur 2,8 + 4,8 mm)	2,8 mm : 0,1 - 0,25 2,8 mm : 0,5 - 1 4,8 mm : 0,5 - 1 4,8 mm : 1,5 - 2,5	27 - 13	562
97 52 05	025467	250			connecteurs non isolés à fût ouvert (largeur de connecteurs 4,8 + 6,3 mm)	0,5 - 1 1,5 - 2,5 4 - 6	20 - 10	572
97 52 06	025474	250			cosses isolées, connecteurs + manchons	0,5 - 1 1,5 - 2,5 4 - 6	20 - 10	565
97 52 08	025481	250			embouts de câble isolés + non isolés	0,25 - 0,75 1 - 1,5 2,5 4 6	23 - 10	565
97 52 09	025498	250			embouts de câble isolés + non isolés	10 / 16 / 25	7/ 5/ 3	571
97 52 10	023678	250			connecteurs pour câbles coaxiaux, BNC et TNC			577
97 52 13	048084	250			cosses non isolées à sertir et tubulaires DIN 46234 et DIN 46235 ainsi que manchons non isolés à sertir DIN 46341 et DIN 46267	0,5 - 1 1,5 - 2,5 4 - 6 10	20 - 7	558
97 52 19	052142	250			embouts de câble isolés + non isolés	35 / 50	2 / 0	567
97 52 23	052159	250			cosses + connecteurs non isolés	16 / 25	5 / 3	565

97 49 94	030997	Positionneur pour 97 49 04 / 97 52 04 / 97 52 34
97 49 95	031000	Positionneur pour 97 49 05 / 97 52 05 / 97 52 35

KNIPEX PreciForce®

Pinces à sertir

97
52

PreciForce®

- qualité de sertissage toujours élevée grâce aux profils de précision et au blocage forcé (déverrouillable)
- la pression de sertissage est réglée avec précision en usine (étalonnée), ajustable
- force amplifiée grâce à la démultiplication par genouillère pour un travail moins fatiguant
- bonne prise en main grâce à une position des poignées pratique, à son poids faible, à sa forme courte et à ses poignées ergonomiques
- Acier électrique au chrome-vanadium en qualité spéciale, trempé à l'huile

97 52 37

Vidéo du produit
97 52 36

Vidéo du produit
97 52 38

Pour les sertissages qu'ils réalisent quotidiennement, les professionnels ont besoin d'une pince à sertir fiable et précise. Elle doit d'autre part être légère, pratique, robuste et peu coûteuse : cette pince, c'est la PreciForce®.

97 52 33

97 52 34

97 52 36

97 52 30

97 52 38

Réf.	EAN 4003773-	↔ mm			Application	Capacité mm²	AWG	g
97 52 30	051855	220			manchons non isolés à sertir DIN 46267	1,5 - 4 (6 - 10)	15 - 11 10 / 7	477
97 52 33	051862	220			cosses non isolées à sertir et tubulaires DIN 46234 et DIN 46235 ainsi que manchons non isolés à sertir DIN 46341 et DIN 46267	0,5 - 1 1,5 - 2,5 4 - 6 10	20 - 7	478
97 52 34	051879	220			connecteurs non isolés à fût ouvert (largeur de connecteur 2,8 + 4,8 mm)	2,8 mm : 0,1 - 0,25 2,8 mm : 0,5 - 1 4,8 mm : 0,5 - 1 4,8 mm : 1,5 - 2,5	27 - 13	483
97 52 35	051886	220			connecteurs non isolés à fût ouvert (largeur de connecteurs 4,8 + 6,3 mm)	0,5 - 1 1,5 - 2,5 4 - 6	20 - 10	494
97 52 36	051893	220			cosses isolées, connecteurs + manchons	0,5 - 1 1,5 - 2,5 4 - 6	20 - 10	487
97 52 37	063193	220			connecteurs sous gaine thermorétractable	0,5 - 1 1,5 - 2,5 4 - 6	20 - 10	478
97 52 38	051909	220			embouts de câble isolés + non isolés	0,25 - 0,75 1 - 1,5 2,5 4 6	23 - 10	493
97 52 50	051916	220			connecteurs pour câbles coaxiaux BNC pour RG 58, 174, 188, 316			498

97 49 94	030997	Positionneur pour 97 49 04 / 97 52 04 / 97 52 34
97 49 95	031000	Positionneur pour 97 49 05 / 97 52 05 / 97 52 35

Pinces à sertir à quatre points pour contacts tournés

97 52

- pour sertir les contacts tournés
- sertissage à quatre points pour une connexion sertie de qualité supérieure
- calibre pour contrôler le réglage de base
- qualité de sertissage toujours élevée grâce au blocage forcé (déverrouillable)
- force amplifiée grâce à la démultiplication par levier très efficace pour un travail moins fatiguant
- très confortable à utiliser grâce à sa forme pratique
- Acier électrique au chrome-vanadium en qualité spéciale, trempé à l'huile

97 52 63
réglage de pression précis pour différentes sections de conducteur grâce à une molette de réglage ; Pince fournie en mallette plastique avec plateau de mousse et positionneur pour les contacts

97 52 63 DG
sertissage réglable par étape de 0,01 mm ; avec affichage numérique des mesures de sertissage réglées et possibilité de recalibrage grâce à la fonction RESET à contrôle d'usure électronique ; réglage en mm, pouces ou positions Selector comparables selon MIL ; Pince fournie en mallette plastique avec plateau de mousse et positionneur pour les contacts

97 52 64
réglage de pression précis sur quatre positions pour différentes sections de conducteur grâce à une molette de réglage ; positionneur pour contacts

97 52 65
réglage de pression précis pour différentes sections de conducteur grâce à une molette de réglage ; positionneur pour contacts ; avec tableau pour déterminer les valeurs de réglage ; pince dans une mallette en plastique avec plateau en mousse

97 52 65 A
réglage de pression précis pour différentes sections de conducteur grâce à une molette de réglage ; avec tableau pour déterminer les valeurs de réglage ; pince dans une mallette en plastique avec plateau en mousse

97 52 65 DG
sertissage réglable par étape de 0,01 mm ; avec affichage numérique des mesures de sertissage réglées et possibilité de recalibrage grâce à la fonction RESET à contrôle d'usure électronique ; réglage en mm, pouces ou positions Selector comparables selon MIL ; avec tableau pour déterminer les valeurs de réglage ; Pince fournie en mallette plastique avec plateau de mousse et positionneur pour les contacts

97 52 65 DG A
sertissage réglable par étape de 0,01 mm ; avec affichage numérique des mesures de sertissage réglées et possibilité de recalibrage grâce à la fonction RESET à contrôle d'usure électronique ; réglage en mm, pouces ou positions Selector comparables selon MIL ; avec tableau pour déterminer les valeurs de réglage ; pince dans une mallette en plastique avec plateau en mousse ; sans positionneur

97 59 65 2
positionneur universellement ajustable (en profondeur et en diamètre) pour le sertissage répétitif avec un alignement exact des contacts tournés dans la pince à sertir ; peut s'adapter à l'ensemble des contacts tournés disponibles sur le marché correspondant à la capacité des pinces

Les contacts tournés s'utilisent pour réaliser des connexions exigeantes, par ex., dans les domaines de la médecine et de l'aéronautique. Des connexions serties d'une fiabilité maximale ne peuvent s'obtenir que grâce à des pinces d'une précision maximale qui respectent la profondeur de sertissage nécessaire de 1/100 mm.

97 52 63 DG
PATENTED

97 52 64

97 52 65
PATENTED

97 52 65 DG
PATENTED

97 59 65 2
Positionneur universel

Positionneur standard

Afficheur numérique multifonction, réglage en mm, inch ou calibre MIL comparable

Réf.	EAN 4003773-	↔ mm			Pince	Poignées	Application	Capacité mm²	AWG	⚖ g
97 52 63	050148	180		PATENTED	chromée	avec gaines bi-matière	contacts tournés	0,08 - 2,5	28 - 13	388
97 52 63 DG	063209	195		PATENTED	chromée	avec gaines bi-matière	contacts tournés	0,08 - 2,5	28 - 13	388
97 52 64	044093	180			chromée	avec gaines bi-matière	contacts tournés	0,08 - 2,5	28 - 13	424
97 52 65	045236	230		PATENTED	chromée	avec gaines bi-matière	contacts tournés (par ex., Harting, Ilme, Phoenix, Amphenol, Walther, HTS, Contact, Weidmüller)	0,14 - 6	25 - 10	676
97 52 65 A	071594	250		PATENTED	chromée	avec gaines bi-matière	contacts tournés (par ex., Harting, Ilme, Phoenix, Amphenol, Walther, HTS, Contact, Weidmüller)	0,14 - 6	25 - 10	604
97 52 65 DG	063216	250		PATENTED	chromée	avec gaines bi-matière	contacts tournés (par ex., Harting, Ilme, Phoenix, Amphenol, Walther, HTS, Contact, Weidmüller)	0,14 - 6	25 - 10	633
97 52 65 DG A	071990	250		PATENTED	chromée	avec gaines bi-matière	contacts tournés (par ex., Harting, Ilme, Phoenix, Amphenol, Walther, HTS, Contact, Weidmüller)	0,14 - 6	25 - 10	633

97 59 65 2	071600	Positionneur universel pour 97 52 65 / 97 52 65 A / 97 52 65 DG / 97 52 65 DG A

Pinces à sertir auto-ajustables pour embouts de câble

avec accès latéral

97 53

Sertissage carré aussi pour embouts de câbles jusqu'à 16 mm²

Ouverture réduite des poignées

Le changement de capacité de sertissage de 10 mm² à 16 mm² s'opère par simple basculement.

97 53 04

PAT. PEND.

Particulièrement adapté pour toutes les embouts de câble jumelés jusqu'à 2 x 6 mm² ou 2 x AWG 8

0,08 - 10 mm² + 16 mm²

sertissage carré pour surfaces de contact optimales dans la borne

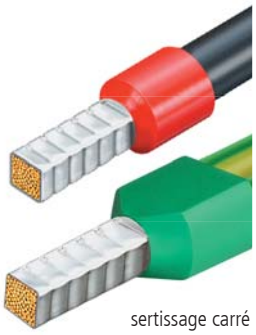

sertissage carré

La petite pince à sertir pour embouts de câble à deux gros avantages pour l'utilisateur :

> Réglage automatique au type d'embout utilisé : facilite le travail du professionnel et lui permet un sertissage sûr, fiable et rapide.

> Extension des domaines d'application

Vidéo du produit

Propriétés éprouvées

> pour le sertissage des embouts de câble selon DIN 46228 Partie 1 + 4
> ajustage automatique à la taille d'embout désirée
> qualité de sertissage toujours élevée grâce au blocage forcé (déverrouillable)
> pression de sertissage réglée avec précision en usine (étalonnée)
> force amplifiée grâce à la démultiplication par genouillère pour un travail moins fatiguant
> très confortable à utiliser grâce à sa forme pratique et à sa légèreté

Capacité de sertissage jusqu'à 10 mm²

Ouverture réduite des poignées

97 53 14

PAT. PEND.

Particulièrement adapté pour tous les embouts de câble jumelés jusqu'à 2 x 4 mm² ou 2 x AWG 10

0,08 - 10 mm²

sertissage hexagonal pour petits embouts

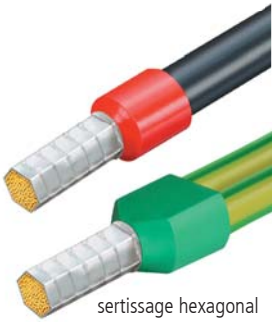

sertissage hexagonal

Vidéo du produit

Réf.	EAN 4003773-	↔ mm			Pince	Poignées	Application	Capacité mm²	AWG	⚖ g
97 53 04	028017	180			brunie	avec gaines bi-matière	Embouts de câble	0,08 - 10 / 16	28 - 7 / 5	405
97 53 14	041474	180			brunie	avec gaines bi-matière	Embouts de câble	0,08 - 10	28 - 7	404

Pinces à sertir auto-ajustables pour embouts de câble

introduction frontale

97 53

> pour le sertissage des embouts de câble selon DIN 46228 Partie 1 + 4
> ajustage automatique à la taille d'embout souhaitée : pas d'erreur de sertissage due à l'utilisation du mauvais profil
> introduction frontale de l'embout dans l'outil
> qualité de sertissage toujours élevée grâce au blocage forcé (déverrouillable)
> la pression de sertissage est réglée avec précision en usine (étalonnée), ajustable
> force amplifiée grâce à la démultiplication par genouillère pour un travail moins fatiguant
> très confortable à utiliser grâce à sa forme pratique et à sa légèreté
> Acier électrique au chrome-vanadium en qualité spéciale, trempé à l'huile

97 53 08
sertissage de 0,08 à 10,0 mm² dans un seul profil introduction latérale parallèle d'embouts jusqu'à 2,5 mm²
Particulièrement adapté pour toutes les embouts de câble jumelés jusqu'à 2 x 4 mm² ou 2 x AWG 10

97 53 09
sertissage de 0,08 à 10,0 mm² et 16,0 mm² dans un seul profil avec levier pour le réglage de la plage de sertissage de 0,08 à 10 ou 16,0 mm²
Particulièrement adapté pour tous les embouts de câble jumelés jusqu'à 2 x 6 mm² ou 2 x AWG 8

97 53 08
PATENTED

97 53 09
PATENTED

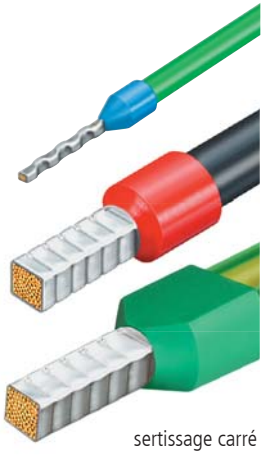

sertissage carré

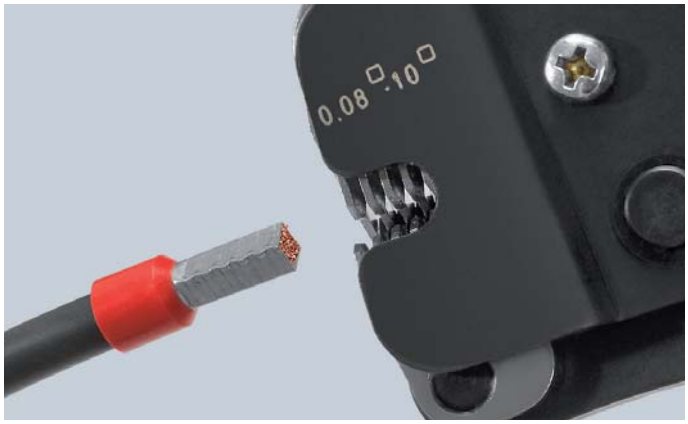

Sertissage carré

Vidéo du produit

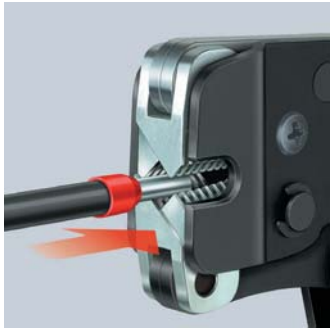

Introduction frontale des embouts de câble, par ex., dans des armoires de commande

97 53 08 : Accès latéral parallèle des embouts de câble jusqu'à 2,5 mm² – ex. dans des endroits exigus

La petite pince à sertir pour embouts de câble a deux gros avantages pour l'utilisateur :

> réglage automatique au type d'embout de câble utilisé : soulage le travail du professionnel et permet un sertissage sûr, fiable et rapide.
> convient également aux sections de grande taille : sertissage carré de 0,08 à 10 + 16 mm²
> insertion par l'avant : facilite les travaux difficiles dans des espaces confinés.

Réf.	EAN 4003773-	↔ mm			Pince	Poignées	Application	Capacité mm²	AWG	⚖ g
97 53 08	040187	190			brunie	avec gaines bi-matière	Embouts de câble	0,08 - 10	28 - 7	477
97 53 09	044550	190			brunie	avec gaines bi-matière	Embouts de câble	0,08 - 10 / 16	28 - 7 / 5	486

Pinces à sertir pour micro-connecteurs
sertissage parallèle

97 54

> mouvement de sertissage parallèle, pour répondre aux exigences particulièrement strictes des micro-connecteurs
> qualité de sertissage toujours élevée grâce aux profils de précision et au blocage forcé (déverrouillable)
> positionneur monté pour fiches D-Sub miniatures, pour un positionnement exact du connecteur et du câble
> la pression de sertissage est réglée avec précision en usine (étalonnée), ajustable
> force amplifiée grâce à la démultiplication par genouillère pour un travail moins fatiguant
> pinces à sertir pour autres connecteurs miniatures, tels que HD 22, Modu IV, Micro Timer, etc. disponibles sur demande
> Acier électrique au chrome-vanadium en qualité spéciale, trempé à l'huile

97 54 24

97 54 25

97 54 26

97 54 27

Réf.	EAN 4003773-	↔ mm			Pince	Poignées	Application	Capacité mm²	AWG	⚖ g
97 54 24	060215	190			brunie	avec gaines bi-matière	D-Sub- ; HD 20- ; HDE-Connecteurs	0,03 - 0,56	32 - 20	305
97 54 25	079859	190			brunie	avec gaines bi-matière	Micro-Fit™		20 / 22-24 / 26-30	305
97 54 26	079866	190			brunie	avec gaines bi-matière	Mini-Fit®		16 / 18 / 20-24	305
97 54 27	079873	190			brunie	avec gaines bi-matière	MQS-Connecteurs	0,25 / 0,35 / 0,5		305

Pinces à sertir pour embouts de câble

97 6

> pour le sertissage d'embouts de câble DIN 46228 Partie 1 + 4 de 0,25 à 2,5 mm²
> sertissage avec profils trapézoïdaux marqués pour une connexion fiable de la cosse avec le conducteur
> Acier électrique au vanadium ; forgé, trempé à l'huile

97 62 145 A

	EAN 4003773-	↔ mm			Tête	Poignées	Capacité mm²	AWG	⚖ g
97 61 145 A	035558	145			polie	gainées en plastique	0,25 - 2,5	23 - 13	140
97 61 145 F	043980	145			polie	gainées en plastique	0,25 - 2,5	23 - 13	140
97 62 145 A	060154	145			polie	avec gaines bi-matière	0,25 - 2,5	23 - 13	170
97 68 145 A	071754	145		1000 V	polie	isolées avec gaines bi-matière, certifiées VDE	0,25 - 2,5	23 - 13	175

Pinces à sertir pour embouts de câble

97
7

Également disponible en version VDE
Sertissage aisé grâce à une démultiplication optimisée
Construction légère et élancée

> pour le sertissage d'embouts de câble selon DIN 46228 Partie 1 + 4 de 0,25 à 16 mm²
> sertissage avec profils demi-ronds marqués pour une connexion fiable de la cosse avec le conducteur
> 9 cavités très profondes à faces latérales coniques
> Acier à outils spécial, forgé, trempé à l'huile

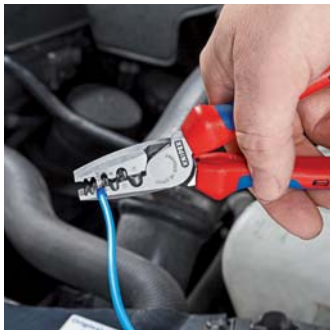

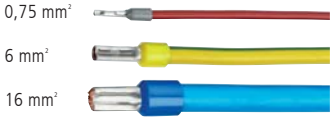

97 71 180

97 72 180

97 78 180
1000 V

Réf.	EAN 4003773-	↔ mm			Tête	Poignées	Application	Capacité mm²	AWG	⚖ g
97 71 180	040668	180			polie	gainées en plastique	Embouts de câble	0,25 - 16	23 - 5	205
97 72 180	060185	180			polie	avec gaines bi-matière	Embouts de câble	0,25 - 16	23 - 5	242
97 78 180	072003	180		1000 V	polie	isolées par gaines bi-matière, certifiées VDE	Embouts de câble	0,25 - 16	23 - 5	254

Pince à sertir pour embouts de câble
introduction frontale

97
8

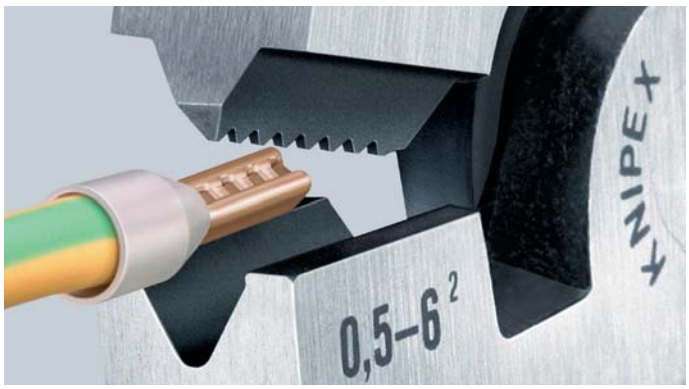

> pour le sertissage d'embouts de câble DIN 46228 Partie 1 + 4 de 0,5 à 6 mm²
> pratique pour les travaux réalisés dans des endroits d'accès difficile, par ex., dans des armoires de commande profondes et étroites
> Acier à outils spécial, forgé, trempé à l'huile

97 81 180

	EAN 4003773-	↔ mm			Tête	Poignées	Application	Capacité mm²	AWG	⚖ g
97 81 180	019794	180			polie	gainées en plastique	Embouts de câble	0,5 - 6	20 - 10	227

Assortiments de sertissage
pour Embouts de câble

97 90

- en coffret TANOS MINI-systainer® (boîte en plastique très robuste)
- fermeture T-Loc manipulable à une main : ouverture ou fermeture du systainer® et connexion à un deuxième systainer®, le tout, en un tour de main
- ouverture en état connecté : accès facile et rapide au contenu sans avoir à déconnecter les mallettes
- deux plateaux en plastique empilables comportant chacun 6 compartiments pour connecteurs
- avec un assortiment d'embouts de câble avec ou sans col en plastique

97 90 05
avec pince à sertir pour embouts de câble 97 71 180

97 90 06
avec pince à sertir pour embouts de câble 97 71 180

97 90 09
avec pince à sertir auto-ajustable pour les embouts de câble 97 53 04

97 90 10
avec pince à dénuder auto-ajustable 12 40 200 ;
avec pince à sertir auto-ajustable pour les embouts de câble 97 53 04

97 90 12
avec pince à dénuder auto-ajustable 12 40 200 ;
avec pince à sertir auto-ajustable pour embouts de câble 97 53 08

97 90 23
avec pince à sertir PreciForce® 97 52 38 pour embouts de câble

97 90 24
avec pince à dénuder automatique Multistrip 10 12 42 195 :
avec pince à sertir auto-ajustable pour embouts de câble 97 53 08

Possibilité de connecter plusieurs boîtes

97 90 05

97 90 06

97 90 09

97 90 10

97 90 12

97 90 23

97 90 24

Réf.	EAN 4003773-	Pincen		200 x mm²	150 x mm²	100 x mm²	75 x mm²	50 x mm²	40 x mm²	g
97 90 05	025535	97 71 180		0,5 / 0,75 / 1 / 1,5 / 2,5	4 / 6			10 / 16		930
97 90 06	025542	97 71 180		0,5 / 0,75 / 1 / 1,5	2,5		4 / 6	10	16	1000
97 90 09	028574	97 53 04		0,5 / 0,75 / 1 / 1,5 / 2,5		4 / 6		10		1420
97 90 10	046202	97 53 04 / 12 40 200		0,5 / 0,75 / 1 / 1,5 / 2,5		4 / 6		10		1353
97 90 12	048916	97 53 08 / 12 40 200		0,5 / 0,75 / 1 / 1,5 / 2,5		4 / 6		10		1427
97 90 23	062158	97 52 38		0,5 / 0,75 / 1 / 1,5 / 2,5		4 / 6				1226
97 90 24	062394	97 53 08 / 12 42 195		0,5 / 0,75 / 1 / 1,5 / 2,5		4 / 6		10		1348
97 90 00 LE	054009	TANOS MINI-systainer® vide								900

Assortiments de sertissage
pour raccords de câble

97
90

97 90 00
avec pince-étau à sertir 97 00 215 A

97 90 01
avec pince-étau à sertir 97 32 225

97 90 21
avec pince à sertir à levier PreciForce® 97 53 36
(pour cosses de câble et connecteurs isolés)

97 90 22
avec pince à dénuder automatique Multistrip 10 12 42 195 ; avec pince à sertir à levier PreciForce® 97 53 36 (pour cosses de câble et connecteurs isolés)

Réf.	EAN 4003773-		Pincen	Raccords de câble	Quantité	Câble mm²	g
97 90 00	025375		97 00 215 A	Cosses clips femelles, 6,3 x 0,8 mm	25	4 - 6	1391
					25	1,5 - 2,5	
					25	0,5 - 1	
				Cosses femelles, Ø 4 mm	25	0,5 - 1	
				Cosses rondes, Ø 4 mm	25	0,5 - 1	
					25	1,5 - 2,5	
				Cosses rondes, Ø 5 mm	25	1,5 - 2,5	
					25	4 - 6	
				Cosses rondes, Ø 6 mm	25	4 - 6	
				Prolongateurs isolés, rouge	25	0,5 - 1	
				Prolongateurs isolés, bleu	25	1,5 - 2,5	
				Cosses mâles, Ø 4 mm	25	0,5 - 1	
97 90 21	062134		97 52 36	Cosses clips femelles, 6,3 x 0,8 mm	25	0,5 - 1	1416
					25	1,5 - 2,5	
				Cosses rondes, Ø 4 mm	25	0,5 - 1	
				Cosses rondes, Ø 5 mm	25	0,5 - 1	
				Cosses rondes, Ø 6 mm	25	4 - 6	
				Cosses rondes, Ø 8 mm	25	4 - 6	
				Cosses rondes, Ø 4 mm	25	1,5 - 2,5	
				Cosses rondes, Ø 5 mm	25	1,5 - 2,5	
				Cosses rondes, Ø 6 mm	25	1,5 - 2,5	
				Prolongateurs isolés, rouge	25	0,5 - 1	
				Prolongateurs isolés, jaune	25	4 - 6	
				Prolongateurs isolés, bleu	25	1,5 - 2,5	
97 90 22	062141		97 52 36 12 42 195	Cosses clips femelles, 6,3 x 0,8 mm	25	0,5 - 1	1527
					25	1,5 - 2,5	
				Cosses rondes, Ø 4 mm	25	0,5 - 1	
				Cosses rondes, Ø 5 mm	25	0,5 - 1	
				Cosses rondes, Ø 4 mm	25	1,5 - 2,5	
				Cosses rondes, Ø 5 mm	25	1,5 - 2,5	
				Cosses rondes, Ø 6 mm	25	1,5 - 2,5	
					25	4 - 6	
				Cosses rondes, Ø 8 mm	25	4 - 6	
				Prolongateurs isolés, rouge	25	0,5 - 1	
				Prolongateurs isolés, bleu	25	1,5 - 2,5	
				Prolongateurs isolés, jaune	25	4 - 6	
97 90 25	076971		97 22 240	Connecteurs non isolés, 6,3 x 0,8 mm	25	0,5 - 1,5	1150
					25	1 - 2,5	
				Cosses clips femelles, 6,3 x 0,8 mm	25	0,5 - 1	
					25	1,5 - 2,5	
					25	4 - 6	
				Cosses languette, 6,3 x 0,8 mm	25	0,5 - 1	
					25	1,5 - 2,5	
				Cosses rondes, Ø 4 mm	25	0,5 - 1	
					25	1,5 - 2,5	
				Prolongateurs isolés, rouge	25	0,5 - 1	
				Prolongateurs isolés, bleu	25	1,5 - 2,5	
				Prolongateurs isolés, jaune	25	4 - 6	

Assortiments de sertissage
pour raccords de câble

97 90

97 90 25
avec pince à sertir 97 22 240

97 90 26
avec pince à sertir 97 32 240

Réf.	EAN 4003773-		Pincen	Raccords de câble	Quantité	Câble mm²	g
97 90 26	079521		97 32 240	Cosses clips femelles, 6,3 x 0,8 mm	25	1,5 - 2,5	1420
				Cosses clips femelles, 6,3 x 0,8 mm	25	4 - 6	
				Cosses clips femelles, 6,3 x 0,8 mm	25	0,5 - 1	
				Cosses rondes, Ø 4 mm	25	0,5 - 1	
				Cosses rondes, Ø 4 mm	25	1,5 - 2,5	
				Cosses rondes, Ø 5 mm	25	1,5 - 2,5	
				Cosses rondes, Ø 5 mm	25	4 - 6	
				Cosses rondes, Ø 6 mm	25	4 - 6	
				Prolongateurs isolés, rouge	25	0,5 - 1	
				Prolongateurs isolés, bleu	25	1,5 - 2,5	
				Cosses femelles, Ø 4 mm	25	0,5 - 1	
				Cosses mâles, Ø 4 mm	25	0,5 - 1	
97 90 00 LE	054009	TANOS MINI-systainer® vide					900

Raccords de câble
DIN 46247

97
99

Réf.	EAN 4003773-		Largeur x épaisseur mm²	Câble mm²	AWG	Couleur de repérage	
97 99 001	075882	Cosses clips femelles isolées	2,8 x 0,5	0,5 - 1	20 - 17	rouge	100
97 99 010	075899		4,8 x 0,8	0,5 - 1	20 - 17	rouge	100
97 99 011	075905		4,8 x 0,8	1,5 - 2,5	15 - 13	bleu	100
97 99 020	075912		6,3 x 0,8	0,5 - 1	20 - 17	rouge	100
97 99 021	075929		6,3 x 0,8	1,5 - 2,5	15 - 13	bleu	100
97 99 022	075936		6,3 x 0,8	4 - 6	11 - 10	jaune	100
97 99 030	075943		7,7 x 0,8	1,5 - 2,5	15 - 13	bleu	100

97 99 022

Réf.	EAN 4003773-		Largeur x épaisseur mm²	Câble mm²	AWG	
97 99 050	075950	Connecteurs non isolé	2,8 x 0,8	0,5 - 1	20-17	100
97 99 060	075967		4,8 x 0,8	1,5 - 2,5	16-14	100
97 99 070	075974		6,3 x 0,8	0,5 - 1,5	20-15	100
97 99 071	075981		6,3 x 0,8	1 - 2,5	17-14	100

97 99 050

Réf.	EAN 4003773-		Largeur x épaisseur mm²	Câble mm²	AWG	Couleur de repérage	
97 99 090	075998	Cosses clips à languette isolées	6,3 x 0,8	0,5 - 1	20 - 17	rouge	100
97 99 091	076001		6,3 x 0,8	1,5 - 2,5	15 - 13	bleu	100
97 99 092	076018		6,3 x 0,8	4 - 6	11 - 10	jaune	100

97 99 091

Réf.	EAN 4003773-		Largeur x épaisseur mm²	Câble mm²	AWG	Couleur de repérage	
97 99 110	076025	Cosses languette isolées	6,3 x 0,8	0,5 - 1	20 - 17	rouge	100
97 99 111	076032		6,3 x 0,8	1,5 - 2,5	15 - 13	bleu	100
97 99 112	076049		6,3 x 0,8	4 - 6	11 - 10	jaune	100

97 99 111

Réf.	EAN 4003773-		Connecteurs Ø mm	Câble mm²	AWG	Couleur de repérage	
97 99 130	076056	Cosses femelles isolées	4	0,5 - 1	20 - 17	rouge	100
97 99 131	076063		5	1,5 - 2,5	15 - 13	bleu	100

97 99 131

Réf.	EAN 4003773-		Connecteurs Ø mm	Câble mm²	AWG	Couleur de repérage	
97 99 150	076070	Cosses femelles isolées	4	0,5 - 1	20 - 17	rouge	100
97 99 151	076087		5	1,5 - 2,5	15 - 13	bleu	100

97 99 151

97 52 36

97 53 04

97 22 240

Raccords de câble
DIN 46247

97
99

Réf.	EAN 4003773-		Vis Ø mm	Câble mm²	AWG	Couleur de repérage	
97 99 170	076094	Cosses rondes isolées	3	0,5 - 1	20 - 17	rouge	200
97 99 171	076100		4	0,5 - 1	20 - 17	rouge	200
97 99 172	076117		5	0,5 - 1	20 - 17	rouge	200
97 99 173	076124		4	1,5 - 2,5	15 - 13	bleu	100
97 99 174	076131		5	1,5 - 2,5	15 - 13	bleu	100
97 99 175	076148		6	1,5 - 2,5	15 - 13	bleu	100
97 99 176	076155		8	1,5 - 2,5	15 - 13	bleu	100
97 99 177	076162		5	4 - 6	11 - 10	jaune	100
97 99 178	076179		6	4 - 6	11 - 10	jaune	100
97 99 179	076186		8	4 - 6	11 - 10	jaune	100
97 99 180	076193		10	4 - 6	11 - 10	jaune	100

97 99 170

Réf.	EAN 4003773-		Vis Ø mm	Câble mm²	AWG	
97 99 210	076209	Cosses à sertir	3	0,5 - 1	20 - 17	200
97 99 211	076216		4	0,5 - 1	20 - 17	200
97 99 212	076223		5	0,5 - 1	20 - 17	200
97 99 213	076230		4	1,5 - 2,5	15 - 13	100
97 99 214	076247		5	1,5 - 2,5	15 - 13	100
97 99 215	076254		6	1,5 - 2,5	15 - 13	100
97 99 216	076261		8	1,5 - 2,5	15 - 13	100
97 99 217	076278		5	4 - 6	11 - 10	100
97 99 218	076285		6	4 - 6	11 - 10	100
97 99 219	076292		8	4 - 6	11 - 10	100
97 99 220	076308		10	4 - 6	11 - 10	100

97 99 210

Réf.	EAN 4003773-		Câble mm²	AWG	Couleur de repérage	
97 99 250	076315	Prolongateurs sous gaine thermorétractable	0,5 - 1	20 - 17	rouge	100
97 99 251	076322		1,5 - 2,5	15 - 13	bleu	100
97 99 252	076339		4 - 6	11 - 10	jaune	100

97 99 252

	EAN 4003773-		Câble mm²	AWG	Couleur de repérage	
97 99 270	076346	Prolongateurs isolés	0,5 - 1	20 - 17	rouge	100
97 99 271	076353		1,5 - 2,5	15 - 13	bleu	100
97 99 272	076360		4 - 6	11 - 10	jaune	100

97 99 272

Réf.	EAN 4003773-		Câble mm²	AWG	mm	
97 99 290	076377	Prolongateurs non isolés	0,5 - 1	20 - 17	15	200
97 99 291	076384		1,5 - 2,5	15 - 13	15	200
97 99 292	076391		4 - 6	11 - 10	15	100
97 99 293	076407		10	7	15	100

97 99 290

Raccords de câble
DIN 46247

97
99

Réf.	EAN 4003773-		↔ mm	Câble mm²	AWG	Couleur de repérage	
97 99 330	076414	Embouts de câble avec col en plastique	14	0,5	20	blanc	200
97 99 331	076421		14	0,75	18	gris	200
97 99 332	076438		14	1	17	rouge	200
97 99 333	076445		14	1,5	15	noir	200
97 99 334	076452		14	2,5	13	bleu	200
97 99 335	076469		17	4	11	gris	200
97 99 336	076476		20	6	10	jaune	100
97 99 337	076483		22	10	7	rouge	100
97 99 338	076490		24	16	5	bleu	100
97 99 339	076506		30	25	3	jaune	50
97 99 350	076513	Embouts de câble avec col en plastique	16	0,5	20	blanc	200
97 99 351	076520		16	0,75	18	gris	200
97 99 352	076537		16	1	17	rouge	200
97 99 353	076544		16	1,5	15	noir	200
97 99 354	076551		16	2,5	13	bleu	200
97 99 355	076568		20	4	11	gris	200
97 99 356	076575		26	6	10	jaune	100
97 99 357	076582		28	10	7	rouge	100
97 99 358	076599		28	16	5	bleu	100
97 99 359	076605		32	25	3	jaune	50

97 99 336

97 99 353

Réf.	EAN 4003773-		↔ mm	Câble mm²	AWG	Couleur de repérage	
97 99 370	076612	Embouts de câble jumelés avec col en plastique	15	2 x 0,5	2 x 20	blanc	200
97 99 371	076629		16	2 x 0,75	2 x 18	gris	200
97 99 372	076636		15	2 x 1	2 x 17	rouge	200
97 99 373	076643		18	2 x 1,5	2 x 15	noir	200
97 99 374	076650		18	2 x 2,5	2 x 13	bleu	100
97 99 375	076667		23	2 x 4	2 x 11	gris	100
97 99 376	076674		26	2 x 6	2 x 10	jaune	50
97 99 377	076681		24	2 x 10	2 x 7	rouge	50
97 99 378	076698		29	2 x 16	2 x 5	bleu	25

97 99 374

Réf.	EAN 4003773-		↔ mm	Câble mm²	AWG	
97 99 390	076704	Embouts de câble non isolés	6	0,50	20	200
97 99 391	076711		6	0,75	18	200
97 99 392	076728		6	1	17	200
97 99 393	076735		7	1,5	15	200
97 99 394	076742		7	2,5	13	200
97 99 395	076759		9	4	11	200
97 99 396	076766		12	6	10	100
97 99 397	076773		12	10	7	100
97 99 398	076780		12	16	5	100
97 99 399	076797		12	25	3	50

97 99 390

Outils isolés

Pinces	196
Brucelles de précision	208
Coupe-câbles	208
Coupe-câbles acier	211
Pinces à sertir pour embouts de câble	213
Clés	214
Tournevis	216
Couteaux	220
Pinces en plastique	222
Clip en plastique	224
Embouts de sécurité	224
Embouts de sécurité autobloquants	225
Gants pour électricien	225
Nappes isolantes	225
Scie PUK®	225
Assortiments d'outils	226

Essai de tension de chaque pince sous 10 000 V≈.

Les outils isolés sont affaire de confiance

Les professionnels font confiance à leur outil. Cette confiance est vitale quand on travaille sur des installations électriques. En tenant sa pince, le spécialiste a toujours aussi sa santé en main. Nos outils isolés répondent de ce fait non seulement aux exigences légales. Ils offrent en outre un maximum de sécurité, de fiabilité et de performance.

Contrôle de l'adhérence du revêtement isolant sous 500 N.

Essai de pression à 70 °C

Essai de choc au froid à –25 °c

Contrôle des propriétés d'isolement électrique.

Sous la régie de normes

Seul le spécialiste formé en conséquence est habilité à travailler sur des installations sous tension. Des normes sévères s'appliquent à cet égard à la sécurité au travail, telles que la norme allemande DIN VDE 0105 ou les normes internationales EN 50110 et IEC 60364. En tout état de cause, il faut utiliser un outil spécialement fabriqué et contrôlé pour ces travaux. Les exigences auxquelles doivent répondre les outils utilisés pour des travaux sous tension sont précisées dans la norme DIN EN / IEC 60900. Les outils KNIPEX spécialement estampillés 1000 V sont homologués pour des travaux sous tension allant jusqu'à 1.000 V≈.

Contrôle individuel garanti

Chaque outil isolé est soumis à un essai de claquage sous 10.000 V≈ avant d'être mis dans le commerce. Autrement dit, les travaux dans la gamme de tension allant jusqu'à 1000 V≈ ont une marge de sécurité de dix fois la limite maximale autorisée. D'autres essais contrôlent la résistance de l'isolation à la chaleur, au froid, à la traction et aux chocs. La conformité à tous les critères du VDE est garantie non seulement par l'équipe d'assurance qualité de KNIPEX, mais aussi par des organismes et laboratoires externes, tels que le VDE lui-même. C'est pour l'utilisateur que nous faisons tout ce travail. Car c'est lui qui, toute la journée, confie son bien-être à nos pinces. Et nous voulons donc lui assurer à tout moment un maximum de sécurité. Nous assumons cette responsabilité en apposant notre nom sur l'isolation des outils KNIPEX.

Puissance sous l'isolation

L'isolation est un gage de sécurité dans le travail sur les installations électriques. Mais elle ne sait ni couper, saisir ou encore sertir. La qualité globale des outils isolés inclue donc également les propriétés mécaniques de l'outil de base, telles que capacité de coupe, précision et solidité. Avec nos pinces isolées, les utilisateurs peuvent faire confiance à la qualité et à l'endurance de produits issus de la fabrication KNIPEX. Pour les outils à visser que nous isolons, nous utilisons des outils de base de fournisseurs éprouvés, dont nous contrôlons régulièrement et sévèrement la qualité. Le spécialiste peut faire confance à cette double fiabilité de l'outil et de l'isolement.

Veuillez toujours respecter les prescriptions courantes et les CONSIGNES DE SÉCURITÉ ci-dessous :

> Transportez vos outils isolés de manière à empêcher tout endommagement de l'isolation.
> Vérifiez avant chaque utilisation que l'isolation n'est pas endommagée. Éliminez tout outil défectueux.
> Assurez-vous de bien garder votre outil isolé propre et sec.
> Il est recommandé de porter des lunettes de protection lors de travaux réalisés avec des pinces coupantes ou au-dessus de la tête.
> Pour les travaux sous tension, porter des lunettes de protection ou une protection pour le visage."
> Veillez bien à garder l'endroit où vous travaillez propre et rangé, particulièrement si vous travaillez sous tension.
> Utilisez des vêtements et équipements de protection (par ex., gants pour électricien, nappes isolantes, housses de protection) – surtout dans des espaces exigus.
> Utilisez uniquement des outils aux dimensions adaptées. Vous évitez ainsi que l'outil ne glisse sur la pièce et qu'il ne touche des pièces non isolées.
> Veillez à ce qu'aucune pièce desserrée, ni aucune extrémité de conducteur coupée ne tombent sur des pièces conductrices.

Pinces universelles
chrome-vanadium
DIN ISO 5746 IEC 60900 DIN EN 60900

01

> pour sollicitations extrêmes
> avec zones de préhension spéciales pour matériaux plats et ronds pour une utilisation polyvalente
> avec tranchants pour fils doux et durs et pour corde à piano
> tranchants longs pour câbles épais
> tranchants trempés par induction, dureté d'env. 64 HRC
> mâchoires particulièrement résistantes à l'usure, dureté d'env. 53 HRC
> Acier haute performance au chrome-vanadium, forgé, trempé à l'huile

01 06 190
1000 V

Réf.	EAN 4003773-	↔ mm		Pince	Poignées	Capacités de coupe Ø mm	Ø mm	Ø mm	mm²	g
01 06 160	040729	160	1000 V	chromée	isolées avec gaines bi-matière, certifiées VDE	2,0	1,5	10,0	16	201
01 06 190	040415	190				2,5	2,0	13,0	25	320

Pinces universelles à forte démultiplication
DIN ISO 5746 IEC 60900 DIN EN 60900

02

> 35 % d'effort économisé par rapport à des pinces universelles standards
> travail plus facile grâce à une démultiplication optimisée
> avec tranchants (dureté env. 63 HRC) pour fils doux et durs ainsi que pour corde à piano
> tranchants longs pour câbles épais
> avec zones de préhension spéciales pour matériaux plats et ronds pour une utilisation polyvalente
> Acier à outils de qualité spéciale, forgé, trempé à l'huile

02 06 180
1000 V

02 07 225
1000 V

Réf.	EAN 4003773-	↔ mm		Pince	Poignées	Capacités de coupe Ø mm	Ø mm	Ø mm	mm²	g
02 06 180	010012	180	1000 V	chromée	isolées avec gaines bi-matière, certifiées VDE	2,5	2,0	11,5	16	247
02 06 200	010029	200				2,8	2,2	13,0	25	343
02 06 225	010036	225				3,0	2,5	14,0	25	401
02 07 200	022299	200	1000 V	chromée	isolées par surmoulage, certifiées VDE	2,8	2,2	13,0	25	380
02 07 225	022305	225				3,0	2,5	14,0	25	486

Pinces universelles
DIN ISO 5746 IEC 60900 DIN EN 60900 **03**

> avec zones de préhension spéciales pour matériaux plats et ronds pour une utilisation polyvalente
> avec tranchants pour fils doux et durs
> tranchants longs pour câbles épais
> tranchants trempés par induction, dureté d'env. 60 HRC
> Acier à outils spécial, forgé, trempé à l'huile

03 06 180
1000 V

03 07 200
1000 V

Réf.	EAN 4003773-	↔ mm		Pince	Poignées	Capacités de coupe Ø mm	Ø mm	Ø mm	mm²	g
03 06 160	021902	160	1000 V	chromée	isolées par gaines bi-matière, certifiées VDE	3,1	2,0	10,0	16	228
03 06 180	021926	180				3,4	2,2	12,0	16	264
03 06 200	033776	200				3,8	2,5	13,0	16	326
03 07 160	015307	160	1000 V	chromée	isolées par surmoulage, certifiées VDE	3,1	2,0	10,0	16	254
03 07 180	015314	180				3,4	2,2	12,0	16	285
03 07 200	015321	200				3,8	2,5	13,0	16	339
03 07 250	015345	250				3,8	2,5	15,0	25	597

Pinces universelles à becs demi-ronds
DIN ISO 5746 **08**

Pince universelle miniature à forte démultiplication à mâchoires en pointe.
Pour tous travaux usuels d'installation et de réparation.

Maniable pour travailler dans des zones difficiles d'accès grâce à la forme effilée de sa tête, à mâchoires en pointe (protection anti-inversion)

Mors à contour convexe d'un côté pour saisie en toute sécurité de pièces plates

Rainurage fraisé dans la zone de préhension, permettant de bien maintenir et tirer de petites pièces, telles que pointes, clous et boulons

> la pince universelle fiable et polyvalente des nomades
> coupe facile par son articulation à forte démultiplication
> avec tranchants pour fil doux, mi-dur et dur
> grande longévité et solides becs
> forgés en acier à outil spécial de haute qualité, trempé à l'huile

08 26 145
1000 V

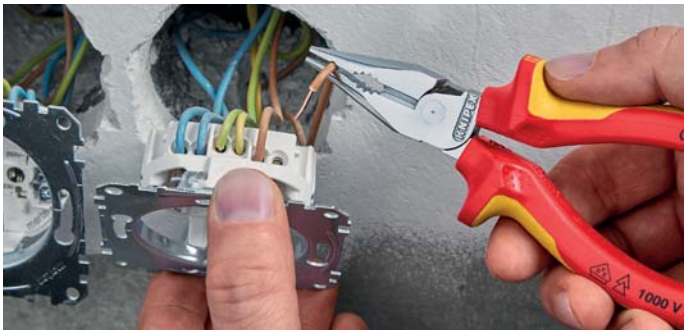

Réf.	EAN 4003773-	↔ mm		Pince	Poignées	Capacités de coupe Ø mm	Ø mm	Ø mm	mm²	g
08 26 145	079361	145	1000 V	chromée	isolées par gaines bi-matière, certifiées VDE	3,0	2,0	8,0	16	154

Pinces à dénuder
IEC 60900 DIN EN 60900

11

> pour conducteurs unifilaires, multifilaires et fils fins, isolation plastique ou caoutchouc diam. max. 5,0 mm et section 10 mm²
> réglage simple du diamètre du câble ou du fil grâce à l'écrou moleté et au contre-écrou
> Acier à outils spécial, forgé, trempé à l'huile

11 06 160
1000 V

11 07 160
1000 V

Réf.	EAN 4003773-	↔ mm		Pince	Poignées	Capacités de dénudage Ø mm	Capacités de dénudage mm²	AWG	g
11 06 160	021933	160	1000 V	chromée	isolées avec gaines bi-matière, certifiées VDE	5,0	10	7	166
11 07 160	015499	160	1000 V	chromée	isolées par surmoulage, certifiées VDE	5,0	10	7	180
11 17 160	015505	160	1000 V	chromée	isolées par surmoulage, certifiées VDE	5,0	10	7	181

Pince à dégainer
DIN ISO 5743

13

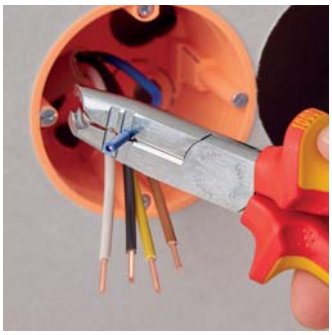

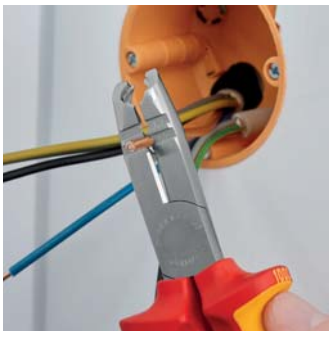

Multifonctionnalité – couper, dégainer et dénuder avec une seule pince.

Pour dégainer et dénuder rapidement tous types de câbles sous gaine ronds et hydrofuges (par ex. câbles NYM)

Accès facilité dans les boîtes d'encastrement profondes grâce à la forme élancée de la tête et à l'inclinaison optimale du coupe-gaine

Dégainage facile des câbles sans endommager les fils grâce aux arrêtes coupantes circulaires avec butée de profondeur

> universalité : trous de dénudage de précision pour conducteurs de 0,75 - 1,5 et 2,5 mm²
> avec tranchant de côté pour coupe de conducteurs, fils, petites vis et clous ou pointes
> tranchants trempés par induction à environ 61 HRC pour une haute résistance à l'usure
> 30 % plus légère que les pinces comparables
> Acier électrique au vanadium ; forgé, trempé à l'huile

13 46 165
1000 V

Réf.	EAN 4003773-	↔ mm		Pince	Poignées	Valeurs de dégainage Ø mm	Capacités de dénudage Ø mm²	◑ Ø mm	◕ Ø mm	g
13 46 165	079910	165	1000 V	chromée	isolées avec gaines bi-matière, certifiées VDE	8 - 13	1,5 / 2,5	3,2	2,2	190

Pince à dénuder coupante de côté
IEC 60900 DIN EN 60900

14

14 26 160
1000 V

Avec tranchant allongé

Démultiplication améliorée pour une puissance de coupe supérieure de 25%

> trous de dénudage précis pour conducteurs unifilaires massifs de 1,5 et 2,5 mm²
> découpe confortable de câbles NYM jusqu'à 5 x 2,5 mm²
> pointes longues pour travaux de coupe de précision, également possible dans des espaces exigus
> tranchants de précision trempés par induction, pour fils doux d'un diam. max. de 4,0 mm, dureté d'env. 60 HRC
> Acier électrique au vanadium ; forgé, trempé à l'huile

Réf.	EAN 4003773-	↔ mm		Pince	Poignées	Capacités de dénudage mm²	AWG	Capacités de coupe Ø mm	Ø mm	g
14 26 160	040279	160	1000 V	chromée	isolées par gaines bi-matière, certifiées VDE	1,5 + 2,5	15 + 13	2,5	1,5	216

Pinces à becs ronds
DIN ISO 5745 IEC 60900 DIN EN 60900

22

22 06 160
1000 V

> pour plier les œillets
> becs courts et ronds, meulés avec précision
> pointes lisses
> Acier électrique au chrome-vanadium, forgé, trempé à l'huile

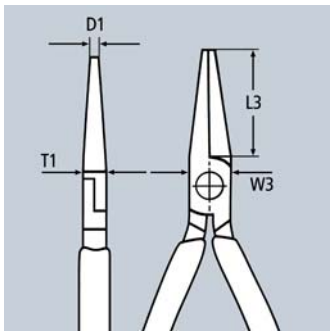

Réf.	EAN 4003773-	↔ mm		Pince	Poignées	Dimensions L3 mm	W3 mm	D1 mm	T1 mm	g
22 06 160	033790	160	1000 V	chromée	isolées avec gaines bi-matière, certifiées VDE	30,0	18,0	3,0	9,5	175

Pince pour installations électriques
IEC 60900 DIN EN 60900

13

La multi-talents du professionnel

Pince multifonction pour installations électriques ; pour saisir les formes plates et rondes, plier, ébavurer, couper les câbles, dénuder les conducteurs et sertir les cosses

6 fonctions en une seule pince

> becs à bout lisse pour saisie sans endommagement de conducteurs individuels ; surfaces de préhension et zone serre-tube pour saisie de formes plates et rondes
> bord extérieur de la mâchoire à arête plus vive pour rogner les boîtes encastrées et ébavurer les trous de passage des câbles
> trous de dénudage pour conducteurs de 0,75 - 1,5 mm² et 2,5 mm²
> matrice de sertissage pour cosses de 0,5 - 2,5 mm²
> coupe-câbles à tranchants de précision (trempés par induction) pour câbles Cu et Al allant jusqu'à 5 x 2,5 mm² / 15 mm de diamètre
> préhension sans ouverture complète de la pince (mécanisme intelligent de maintien en position fermée sur la version à ressort d'ouverture). Le tranchant reste fermé et protégé
> forme élancée assurant une bonne accessibilité
> charnière vissée : mouvement de la pince précis et sans jeu

13 86 200
1000 V

13 96 200
1000 V

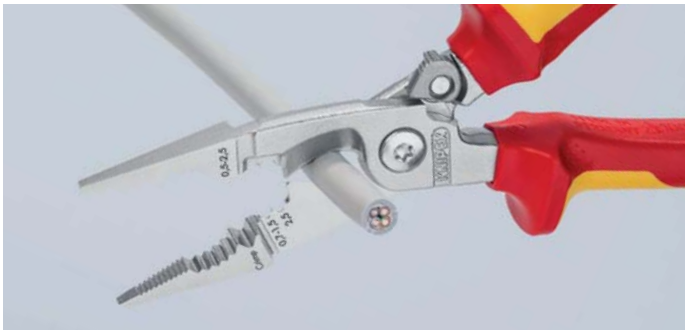

13 96 200
pour les modèles avec ressort d'ouverture intégré dans l'articulation, le cliquet activé maintient les lames fermées alors que les autres fonctions sont conservées ; le mécanisme intelligent de maintien permet de « saisir » sans avoir à ouvrir la pince. Le tranchant reste fermé et protégé

Vidéo du produit

Réf.	EAN 4003773-	↔ mm	Pince	Poignées	Capacités de coupe Ø mm	Capacités de coupe mm²	Capacités de dénudage pour brins individuels	Capacité mm²	g
13 86 200	075097	200	chromée	isolées avec gaines bi-matière, certifiées VDE	15	50	0,75 - 1,5 / 2,5	0,5 - 2,5	280
13 96 200	075110	200	chromée	isolées avec gaines bi-matière, certifiées VDE	15	50	0,75 - 1,5 / 2,5	0,5 - 2,5	280

Pince à becs plats
DIN ISO 5745 IEC 60900 DIN EN 60900

20

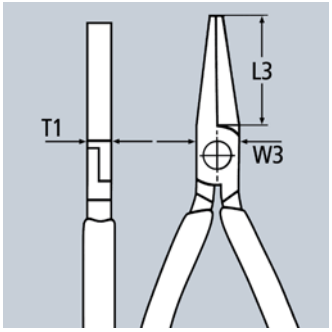

> becs courts et plats
> intérieur des mâchoires strié
> Acier électrique au chrome-vanadium, forgé, trempé à l'huile

20 06 160
1000 V

Réf.	EAN 4003773-	↔ mm		Pince	Poignées	Dimensions L3 mm	Dimensions W3 mm	Dimensions T1 mm	g
20 06 160	033783	160	1000 V	chromée	isolées avec gaines bi-matière, certifiées VDE	30,0	17,0	9,5	176

Pinces à becs demi-ronds avec tranchant
(pinces radio)
DIN ISO 5745 IEC 60900 DIN EN 60900

25

> convient pour les travaux nécessitant une prise et une coupe de précision
> becs pointus demi-ronds
> intérieur des mâchoires strié
> avec tranchants pour fils mi-durs et durs
> tranchants trempés par induction, dureté d'env. 61 HRC
> Acier électrique au vanadium ; forgé, trempé à l'huile

25 06 160
1000 V

25 26 160
1000 V 40°

Réf.	EAN 4003773-	↔ mm		Pince	Poignées	Capacités de coupe Ø mm	Capacités de coupe Ø mm	Dimensions L3 mm	L4 mm	W3 mm	T1 mm	W4 mm	T2 mm	g
25 06 160	033806	160	1000 V	chromée	isolées par gaines bi-matière, certifiées VDE	2,5	1,6	50,0		16,5	9,0	3,0	2,5	146
25 26 160	052111	160	1000 V 40°	chromée	isolées par gaines bi-matière, certifiées VDE	2,5	1,6	50,0	23,0	16,5	9,0	3,0	2,5	144

Pinces à becs demi-ronds avec tranchant
(pinces bec de cigogne)
DIN ISO 5745 IEC 60900 DIN EN 60900

26

> pointes de précision élastiques et très résistantes
> becs demi-ronds longs
> intérieur des mâchoires strié
> avec tranchants pour fils mi-durs de 3,2 mm de diamètre et durs de 2,2 mm de diamètre
> tranchants trempés par induction, dureté d'env. 61 HRC
> Acier électrique au vanadium ; forgé, trempé à l'huile

26 16 200
1000 V

26 27 200
1000 V 40°

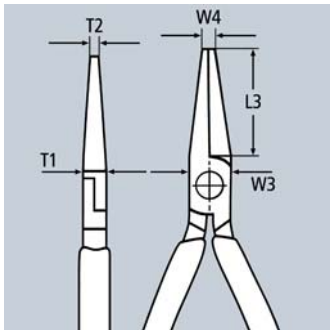

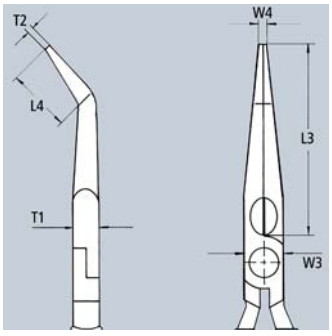

Réf.	EAN 4003773-	↔ mm		Pince	Poignées	Capacités de coupe Ø mm	Capacités de coupe Ø mm	Dimensions L3 mm	L4 mm	T1 mm	W3 mm	W4 mm	T2 mm	g
26 16 200	022831	200	1000 V	chromée	isolées par gaines bi-matière, certifiées VDE	3,2	2,2	73,0		9,5	17,5	3,0	2,5	206
26 17 200	016069	200	1000 V	chromée	isolées par surmoulage, certifiées VDE	3,2	2,2	73,0		9,5	17,5	3,0	2,5	212
26 26 200	022855	200	1000 V 40°	chromée	isolées par gaines bi-matière, certifiées VDE	3,2	2,2	73,0	23,0	9,5	17,5	3,0	2,5	204
26 27 200	016090	200	1000 V 40°	chromée	isolées par surmoulage, certifiées VDE	3,2	2,2	73,0	23,0	9,5	17,5	3,0	2,5	220

Pinces à becs longs
DIN ISO 5745 IEC 60900 DIN EN 60900

30

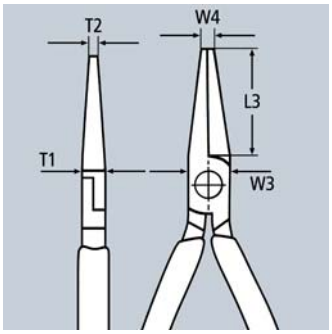

> très robuste et résistant à l'usure
> plusieurs formes de becs disponibles
> Acier électrique au chrome-vanadium, forgé, trempé à l'huile

Forme 1
becs longs et plats, intérieur des mâchoires strié

Forme 3
becs longs et ronds, intérieur des mâchoires lisse

30 16 160
1000 V

Réf.	EAN 4003773-	↔ mm		Forme	Pince	Poignées	Dimensions L3 mm	W3 mm	T1 mm	W4 mm	T2 mm	g
30 16 160	001904	160	1000 V	1	chromée	isolées par gaines bi-matière, certifiées VDE	46,5	16,5	9,5	3,0	5,0	150
30 36 160	002123	160	1000 V	3	chromée	isolées par gaines bi-matière, certifiées VDE	41,0	16,5	9,5	5,0	2,5	141

Pinces coupantes de côté
DIN ISO 5749 IEC 60900 DIN EN 60900

70

> la pince coupante de côté indispensable pour une utilisation polyvalente
> matériaux de qualité supérieure et finition de précision pour une longue durée de vie
> tranchants de précision pour fils doux et durs
> coupe nette des fils en cuivre fins, même en bout de tranchants
> tranchants trempés par induction, dureté d'env. 62 HRC
> tête étroite permettant une utilisation dans des endroits difficile d'accès
> Acier électrique au vanadium ; forgé, trempé à l'huile

70 06 180
1000 V

70 07 180
1000 V

Réf.	EAN 4003773-	↔ mm		Pince	Poignées	Capacités de coupe Ø mm	Ø mm	Ø mm	g
70 06 125	018124	125	1000 V	chromée	isolées avec gaines bi-matière, certifiées VDE	3,0	2,3	1,5	121
70 06 140	040293	140				4,0	2,5	1,8	160
70 06 180	033813	180				4,0	3,0	2,5	254
70 07 180	018179	180	1000 V	chromée	isolées par surmoulage, certifiées VDE	4,0	3,0	2,5	269

70-160
MADE IN
GERMANY

Pinces coupantes de côté
DIN ISO 5749 IEC 60900 DIN EN 60900

70

La nouvelle génération KNIPEX de la classique aux qualités encore améliorées :

20 % de force de coupe en plus par rapport au modèle précédent ainsi que des tranchants rallongés

Grande puissance de coupe par géométrie optimisée des tranchants et transmission optimisée

- rivet de précision robuste pour un mouvement sans à-coups et grande longévité
- tranchants de haute précision : tranchants trempés par induction, dureté d'env. 62 HRC
- tête élancée avec tranchants longs : bonne accessibilité dans les espaces exigus
- longue durée de vie et une résistance élevée
- la pince coupante de côté indispensable pour une utilisation polyvalente
- acier électrique au vanadium, forgé, trempé à l'huile en plusieurs passes

70 06 160
1000 V

70 07 160
1000 V

70 26 160
1000 V

Coupe nette de fils de cuivre, même minces – même en bout de tranchants

Réf.	EAN 4003773-	↔ mm		Pince	Poignées	Capacités de coupe Ø mm	Ø mm	Ø mm	g
70 06 160	021995	160	1000 V	chromée	isolées par gaines bi-matière, certifiées VDE	4,0	3,0	2,0	216
70 07 160	018155	160	1000 V	chromée	isolées par surmoulage, certifiées VDE	4,0	3,0	2,0	227
70 26 160	018223	160	1000 V	chromée	isolées par gaines bi-matière, certifiées VDE	4,0			216

KNIPEX X-Cut®
Pinces coupantes de côté
DIN ISO 5749 IEC 60900 DIN EN 60900

73

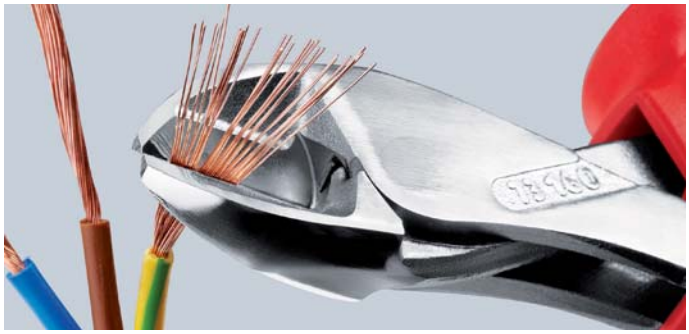

Vidéo du produit

X-Cut®

40% d'effort

en moins par rapport à une pince coupante de côté standard de même longueur avec axe d'articulation à double fixation

Compacte et 25% plus légère. Puissante et précise
Coupe avec précision aussi bien les fils les plus fins que les câbles à plusieurs conducteurs et la corde à piano dure

> charnière entrepassée : extrême solidité et légèreté
> axe d'articulation à double fixation pour sollicitations extrêmes en régime permanent
> puissance de coupe élevée et effort physique réduit grâce à la parfaite adaptation de l'angle de coupe et du rapport de démultiplication
> 40% d'effort en moins par rapport à une pince coupante de côté standard de même longueur
> grande ouverture pour gros câbles
> coupe précise même sur minces fils de cuivre
> construction compacte plus légère
> utilisation universelle, dans l'installation, la maintenance et la production
> Acier haute performance au chrome-vanadium, forgé, trempé à l'huile

73 06 160
1000 V

Réf.	EAN 4003773-	↔ mm		Pince	Poignées	Capacités de coupe Ø mm	Ø mm	Ø mm	Ø mm	Ø mm	g
73 06 160	075141	160	1000 V	chromée	isolées avec gaines bi-matière, certifiées VDE	4,8	3,8	2,7	2,2	12,0	175

Pinces coupantes de côté à forte démultiplication
DIN ISO 5749 IEC 60900 DIN EN 60900

74

> avec axe de rotation intégré pour des utilisations extrêmes et en continues
> convient parfaitement à tous les types de fils, même à la corde à piano
> puissance de coupe élevée et effort physique réduit grâce à la parfaite adaptation de l'angle de coupe et du rapport de démultiplication
> tranchants de précision trempés par induction, dureté d'env. 64 HRC
> Acier haute performance au chrome-vanadium, forgé, trempé à l'huile

74 06 200
1000 V

74 07 200
1000 V

20% d'effort économisé

comparé à des pinces coupantes de côté standard de la même longueur. Avec axe de charnière forgé. Pour sollicitations extrêmes et continues

Longueur 250 mm
la pince coupante de côté de 250 mm de longueur convient pour les conducteurs en cuivre jusqu'à 16 mm² et les conducteurs en aluminium jusqu'à 35 mm²

Réf.	EAN 4003773-	↔ mm		Pince	Poignées	Capacités de coupe Ø mm	Ø mm	Ø mm	g
74 06 160	040705	160	1000 V	chromée	isolées avec gaines bi-matière, certifiées VDE	3,4	2,5	2,0	215
74 06 180	022985	180				3,8	2,7	2,2	280
74 06 200	033820	200				4,2	3,0	2,5	308
74 06 250	041955	250				4,6	3,5	3,0	453
74 07 200	018414	200	1000 V	chromée	isolées par surmoulage, certifiées VDE	4,2	3,0	2,5	328
74 07 250	018421	250				4,6	3,5	3,0	510

Pince-clé
isolées
IEC 60900 DIN EN 60900

86 07

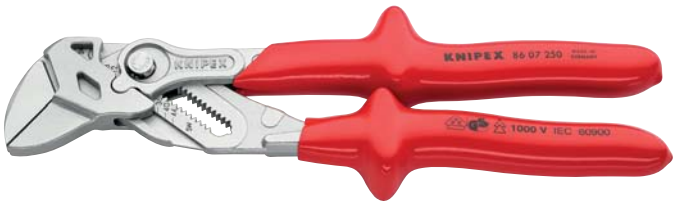

86 07 250
1000 V

- pince et clé à la fois
- convient aussi parfaitement pour saisir, tenir, presser et mettre en forme
- aucun endommagement des arêtes des écrous sensibles et non trempés (Cu) grâce à une pression uniforme et sans jeu des mâchoires
- avec graduation permettant un préréglage sans contact avec la pièce
- pas de déréglage accidentel des mâchoires ni de glissement de la charnière
- saisie sans à-coups de toutes les largeurs jusqu'à la capacité maximale indiquée grâce à ses mâchoires parallèles
- la course entre les mâchoires permet un serrage et un desserrage rapides selon le principe du cliquet
- force de serrage élevée grâce à une transmission de force manuelle multipliée par 10
- Acier électrique au chrome-vanadium, forgé, trempé à l'huile

Graduation pour régler la plage de préhension sans contact avec la pièce

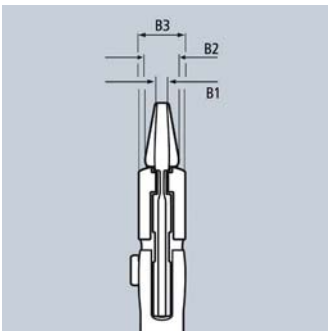

Réf.	EAN 4003773-	⟷ mm		Pince	Poignées	pouces	mm	Positions de réglage	Dimensions B1 mm	B2 mm	B3 mm	g
86 07 250	065067	250	1000 V	chromée	isolées par surmoulage, certifiées VDE	1 3/4	46	17	8,0	8,0	14	615

KNIPEX Alligator®
Pinces multiprise
DIN ISO 8976 IEC 60900 DIN EN 60900

88

88 06 250
1000 V

88 07 250
1000 V

- plus de performance et de confort qu'avec des pinces multiprise standard de la même longueur : réglage de l'ouverture à 9 positions pour une capacité de préhension 30 % plus élevée
- bon accès à la pièce grâce à la forme effilée de la zone tête/charnière
- autobloquante sur tubes et écrous : ne glisse pas sur la pièce, travail nécessitant moins d'effort
- intérieur des mâchoires à dents spécialement trempées, dureté d'env. 61 HRC : serrage sûr grâce à une grande résistance à l'usure
- charnière entrepassée : grande stabilité grâce au double guidage
- ergot de protection évitant les pincements
- Acier électrique au chrome-vanadium, forgé, trempé à l'huile

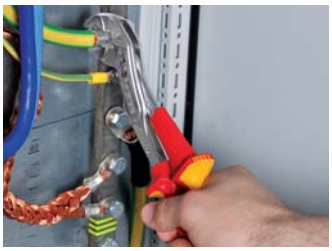

Alligator®

Réf.	EAN 4003773-	⟷ mm		Pince	Poignées	Ø pouces	Ø mm	mm	Positions de réglage	g
88 06 250	039303	250	1000 V	chromée	isolées avec gaines bi-matière, certifiées VDE	2	50	46	9	374
88 07 250	019343	250	1000 V	chromée	isolées par surmoulage, certifiées VDE	2	50	46	9	420
88 07 300	022350	300				2 3/4	70	60	9	661

KNIPEX Cobra® VDE

Pince multiprise de pointe, isolée
DIN ISO 8976 IEC 60900 DIN EN 60900

87 26

87 26 250
1000 V

- réglage par glissement de la mâchoire à même la pièce : maniement rapide, fiable et confortable
- ouverture en appuyant sur le bouton sans contact avec la pièce
- réglage précis pour un ajustage parfait à différentes tailles de pièces et poignées ergonomiques
- bon accès à la pièce grâce à la forme effilée de la zone tête/charnière
- autobloquante sur tubes et écrous : ne glisse pas sur la pièce, travail nécessitant moins d'effort
- intérieur des mâchoires à dents spécialement trempées, dureté d'env. 61 HRC : serrage sûr grâce à une grande résistance à l'usure
- charnière entrepassée : grande stabilité grâce au double guidage
- ergot de protection évitant les pincements
- Acier électrique au chrome-vanadium, forgé, trempé à l'huile

Cobra®

Réglage rapide à même la pièce sans avoir à appuyer sur le bouton

Il suffit de refermer la pince !

1000 V

Avec la KNIPEX Cobra® VDE, le réglage permettant d'ajuster l'outil à la pièce se fait de manière sûre et rapide : positionner la pince ouverte en posant la mâchoire supérieure sur la pièce, refermer la pince, c'est fini !

Réf.	EAN 4003773-	↔ mm		Pince	Poignées	Ø pouces	Ø mm	mm	Positions de réglage	g
87 26 250	071495	250	1000 V	chromée	isolées avec gaines bi-matière, certifiées VDE	2	50	46	24	340

Brucelles de précision
isolées
IEC 60900 DIN EN 60900

92

> vérifiée selon CEI 60900
> isolation par surmoulage
> nickelée
> Acier à ressort, haute résistance

92 27 61
pour travaux de montage très délicats ; pointes extra-fines ; forme droite ; intérieur des mâchoires à finition mate pour une prise en main optimale

92 27 62
forme droite ; intérieur des mâchoires finement strié

92 37 64
pointes coudées ; intérieur des mâchoires finement strié

92 67 63
forme droite ; intérieur des mâchoires strié

92 27 61
1000 V

92 27 62
1000 V

92 37 64
1000 V 45°

92 67 63
1000 V

Réf.	EAN 4003773-	↔ mm		Finition	⚖ g
92 27 61	054757	130	1000 V	isolation par surmoulage	32
92 27 62	054764	150	1000 V	isolation par surmoulage	35
92 37 64	054856	150	1000 V 45°	isolation par surmoulage	34
92 67 63	054931	145	1000 V	isolation par surmoulage	43

Coupe-câbles
IEC 60900 DIN EN 60900

95 0

> pour couper les câbles en cuivre et aluminium
> ne convient ni à la coupe du fil d'acier ni à des conducteurs en cuivre étirés à froid
> tranchants trempés, meulés avec précision
> pas d'écrasement, déformation du câble faible
> avec ergot protecteur
> charnière vissée ajustable
> corps de l'outil de coupe : acier chirurgical, inoxydable, trempé à l'air
> poignées : plastique, résistant aux chocs

95 06 230
1000 V

Réf.	EAN 4003773-	↔ mm		Tête	Poignées	Capacités de coupe Ø mm	Capacités de coupe mm²	AWG	⚖ g
95 06 230	006305	230	1000 V	polie	isolées, gainage PVC par extrusion, certifiées VDE	16	50	1/0	274

Coupe-câbles
IEC 60900 DIN EN 60900

95

> pour couper les câbles en cuivre et en aluminium, unifilaires et multifilaires
> ne convient ni à la coupe du fil d'acier ni à des conducteurs en cuivre étirés à froid
> tranchants trempés, meulés avec précision
> coupe nette du câble et sans écrasement
> coupe facile avec prise d'une seule main
> ergot de protection évitant les pincements
> charnière vissée réglable, sécurité automatique
> Acier à outils de qualité spéciale, forgé, trempé à l'huile

Forme 2
ressort d'ouverture intégré dans la charnière : imperdable et protégé

95 16 165
1000 V

95 26 165
1000 V

Coupe d'un câble avec une pince coupante de côté : effort physique plus important, coupe peu nette, déformation et écrasement importants du câble

Coupe d'un câble avec un coupe-câbles : coupe facile et nette, sans déformation du câble

Réf.	EAN 4003773-	↔ mm		Forme	Outil	Poignées	Capacités de coupe Ø mm	Capacités de coupe mm²	AWG	g
95 16 165	039648	165	1000 V	1	chromée	isolées par gaines bi-matière, certifiées VDE	15	50	1/0	262
95 26 165	069980	165	1000 V	2	chromée	isolées par gaines bi-matière, certifiées VDE	15	50	1/0	275

Coupe-câbles
à double tranchants
IEC 60900 DIN EN 60900

95 1

Coupe préliminaire : le fait d'utiliser le tranchant avant pour couper l'isolation de câbles plus épais permet de conserver un débattement ergonomique.

Coupe définitive : une fois la gaine du câble coupée dans le profil avant, on coupe les conducteurs dans le profil arrière.
Coupe préliminaire à l'avant, coupe définitive à l'arrière – la coupe est plus facile.

- pour couper les câbles en cuivre et aluminium
- ne convient ni à la coupe du fil d'acier ni à des conducteurs en cuivre étirés à froid
- tranchants trempés, meulés avec précision
- coupe nette du câble et sans écrasement
- coupe facile avec prise d'une seule main
- une coupe préliminaire, puis une coupe définitive (1er et 2ème tranchant) permettent de sectionner également des câbles d'un diamètre max. de 20 mm
- effort physique faible grâce à une bonne démultiplication et à une géométrie des tranchants spéciale
- ergot de protection évitant les pincements
- charnière vissée réglable, sécurité automatique
- Acier à outils de qualité spéciale, forgé, trempé à l'huile

95 16 200
1000 V PATENTED

95 17 200
1000 V PATENTED

Réf.	EAN 4003773-	↔ mm		Outil	Poignées	Capacités de coupe Ø mm	Capacités de coupe mm²	AWG	g
95 16 200	026761	200	1000 V	chromée	isolées avec gaines bi-matière, certifiées VDE	20	70	2/0	340
95 17 200	026952	200	1000 V	chromée	isolées par surmoulage, certifiées VDE	20	70	2/0	360

Coupe-câbles
IEC 60900 DIN EN 60900

95 1

Grande capacité: diam. max. de 27 mm/150 mm²

- pour couper les câbles en cuivre et en aluminium, unifilaires et multifilaires
- ne convient ni à la coupe du fil d'acier ni du câble métallique
- tranchants trempés, meulés avec précision
- coupe nette du câble et sans écrasement
- effort nécessaire faible grâce à un rapport de démultiplication propice et à des tranchants à la géométrie optimisée
- courte, longueur de 500 mm seulement
- poids faible
- ergot de protection évitant les pincements
- charnière vissée ajustable
- tête coupante: acier électrique au vanadium, forgé, trempé à l'huile
- poignées: tube d'aluminium, haute résistance

95 17 500
1000 V

Réf.	EAN 4003773-	↔ mm		Tête	Poignées	Capacités de coupe Ø mm	Capacités de coupe mm²	AWG	g
95 17 500	026785	500	1000 V	polie	isolées par surmoulage, certifiées VDE	27	150	5/0	1477

Coupe-câbles
IEC 60900 DIN EN 60900

95 2

95 27 600
1000 V

- pour couper les câbles en cuivre et en aluminium, unifilaires et multifilaires
- ne convient ni à la coupe du fil d'acier ni du câble métallique
- tranchants trempés, meulés avec précision
- coupe nette du câble et sans écrasement
- effort nécessaire faible grâce à un rapport de démultiplication propice et à des tranchants à la géométrie optimisée
- courte, longueur de 500 mm seulement
- poids faible
- ergot de protection évitant les pincements
- charnière vissée ajustable
- tête coupante : acier électrique au vanadium, forgé, trempé à l'huile
- poignées : tube d'aluminium, haute résistance

Réf.	EAN 4003773-	↔ mm		Tête	Poignées	Capacités de coupe Ø mm	Capacités de coupe mm²	AWG	g
95 27 600	021797	600	1000 V	polie	isolées par surmoulage, certifiées VDE	27	150	5/0	2301

95 29 600	021803	Tête coupante de rechange pour 95 21 600 / 95 27 600

Coupe-câbles
principe du cliquet
IEC 60900 DIN EN 60900

95 3

95 36 250
1000 V

95 36 280
1000 V

- pour couper les câbles en cuivre et en aluminium, unifilaires et multifilaires
- ne convient ni à la coupe du fil d'acier ni du câble métallique
- tranchants trempés, meulés avec précision
- coupe nette du câble et sans écrasement
- prise d'une seule main grâce au principe du cliquet
- effort physique réduit grâce à une démultiplication très élevée
- entraînement par couronne dentée à 2 positions pour une coupe facile
- manipulation facile grâce à son poids faible et à sa conception compacte – utilisation également possible dans des espaces exigus
- ergot de protection évitant les pincements
- Acier à outils de qualité spéciale, forgé, trempé à l'huile

Principe du cliquet et entraînement par couronne dentée à 2 positions pour une coupe moins fatiguante

Vidéo du produit 95 36 250

Vidéo du produit 95 36 280

95 36 280
pour conducteurs en aluminium jusqu'à 4 x 150 mm²

Réf.	EAN 4003773-	↔ mm		Outil	Poignées	Capacités de coupe Ø mm	Capacités de coupe mm²	MCM	g
95 36 250	026884	250	1000 V	noire laquée	isolées avec gaines bi-matière, certifiées VDE	32	240	500	652
95 36 280	026891	280	1000 V	noire laquée	isolées avec gaines bi-matière, certifiées VDE	52	380	750	835

95 39 250	022244	Lame mobile de rechange pour 95 31 250 / 95 36 250 principe du cliquet
95 39 280	025283	Lame mobile de rechange pour 95 31 280 / 95 36 280 principe du cliquet

Coupe-câbles
(principe cliquet, 3 réglages)
IEC 60900 DIN EN 60900

95 3

Robuste. Maniable. Solide.

Entraînement novateur par couronne dentée.

Pour câbles jusqu' à un diamètre de 60 mm.

- simplicité d'utilisation grâce à sa légèreté (825 g) et à sa compacité (320 mm de long) – y compris en espaces exigus.
- coupe câbles en cuivre et aluminium jusqu' à un diamètre de 60 mm par actionnement à une et deux mains
- tranchants trempés et rectifiés avec précision ; coupe nette et propre sans écrasement du câble
- pour couper les câbles Cu et Al unifilaires et multifilaires (ne convient ni au fil d'acier ni aux câbles métalliques)
- entraînement à couronne dentée novateur à trois rapports à forte démultiplication pour faciliter la coupe à une ou deux mains
- gaine de la branche fixe avec surface d'appui pour poser la pince lors de la coupe
- Acier à outils de qualité spéciale, forgé, trempé à l'huile

95 36 320
1000 V

Réf.	EAN 4003773-	⟷ mm		Outil	Poignées	Capacités de coupe Ø mm	Capacités de coupe mm²	MCM	g
95 36 320	075189	320	1000 V	noire atramentisée	isolées avec gaines bi-matière, certifiées VDE	60	600	1200	830

95 39 320 01	075714	Nécessaire de réparation de lame mobile pour 95 32 320 et 95 36 320
95 39 320 02	075721	Nécessaire de réparation de lame fixe pour 95 32 320 et 95 36 320

Coupe-câbles
(principe du cliquet)
pour câbles à blindage acier (câbles SWA)

95 36

Sectionne des câbles à blindage acier d'un diamètre allant jusqu'à 45 mm / 380 mm² (par ex. 4 x 95 mm²) en utilisation à une ou deux mains

Robuste. Maniable. Solide.

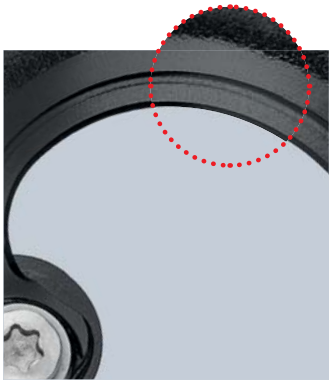

Tranchant fraisé avec précision et trempé par induction

Vidéo du produit

- simplicité d'utilisation grâce à sa légèreté (800 g) et à sa compacité (315 mm de long) – y compris en espaces exigus
- tranchants affûtés avec précision et trempés par induction ; coupe nette et propre sans écrasement du câble
- couronne dentée innovante à trois rapports à grande démultiplication
- à surface d'appui lors de la coupe
- ne convient pas à la coupe de câbles ACSR ni de câbles métalliques !
- Acier à outils de qualité spéciale, forgé, trempé à l'huile

95 36 315 A
1000 V

Réf.	EAN 4003773-	⟷ mm		Outil	Poignées	Capacités de coupe Ø mm	Capacités de coupe mm²	MCM	g
95 36 315 A	078579	315	1000 V	noire laquée	isolées avec gaines bi-matière, certifiées VDE	45	380	750	800

95 39 315 A 01	078586	Nécessaire de réparation de lame mobile pour 95 32 315 A et 95 36 315 A (principe du cliquet)
95 39 315 A 02	078593	Nécessaire de réparation de lame fixe pour 95 32 315 A et 95 36 315 A (principe du cliquet)

Coupe-câbles
IEC 60900 DIN EN 60900

95 7

> pour fils d'acier et fers ronds, câbles en cuivre et aluminium
> convient pour sectionner les câbles aériens avec fil antitraction
> pointes de couteaux angulaires permettant de sectionner des brins de câble individuels
> démultiplication optimale pour une puissance de coupe élevée
> tête coupante vissée, interchangeable
> poids faible
> tête coupante : acier à outil de qualité spéciale, trempé à l'huile
> poignées : aluminium, haute rigidité

95 77 600
1000 V

Réf.	EAN 4003773-	↔ mm		Tête	Poignées	Capacités de coupe mm²	Ø mm	Ø mm	AWG	g
95 77 600	025313	600	1000 V	polie	isolation par surmoulage	150	14,0	9,0	5/0	2359
95 79 600	025337	Tête coupante de rechange pour 95 71 600 / 95 77 600								

Pince à sertir pour embouts de câble
IEC 60900 DIN EN 60900

97 68

> pour le sertissage d'embouts de câble DIN 46228 Partie 1 + 4 de 0,25 à 2,5 mm²
> sertissage avec profils trapézoïdaux marqués pour une connexion fiable de la cosse avec le conducteur
> Acier électrique au vanadium ; forgé, trempé à l'huile

97 68 145 A
1000 V

Réf.	EAN 4003773-	↔ mm			Tête	Poignées	Capacité mm²	AWG	nombre de positions de sertissage	g
97 68 145 A	071754	145		1000 V	polie	isolées par gaines bi-matière, certifiées VDE	0,25 - 2,5	23 - 13	4	175

Pince à sertir pour embouts de câble
IEC 60900 DIN EN 60900

97

> pour le sertissage d'embouts de câble selon DIN 46228 Partie 1 + 4 de 0,25 à 16 mm²
> démultiplication améliorée facilitant le sertissage
> construction légère et élancée
> sertissage avec profils demi-ronds marqués pour une connexion fiable de la cosse avec le conducteur
> 9 cavités très profondes à faces latérales coniques
> Acier à outils spécial, forgé, trempé à l'huile

97 78 180
1000 V

Réf.	EAN 4003773-	↔ mm			Tête	Poignées	Capacité mm²	AWG	nombre de positions de sertissage	g
97 78 180	072003	180		1000 V	polie	isolées par gaines bi-matière, certifiées VDE	0,25 - 16	23 - 5	9	254

Clés à fourche
IEC 60900 DIN EN 60900

98 0

> tête inclinée à 15°
> outil de base chromé
> Acier au chrome-vanadium, forgé, trempé à l'huile

98 00 14
1000 V

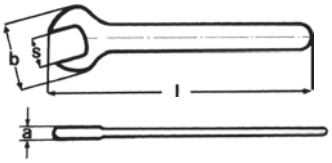

Réf.	EAN 4003773-		Ouverture de clé S mm	Ouverture de clé S pouces	Long. l max. mm	Largeur de tête b max. mm	Épaisseur de tête a max. mm	g
98 00 07	019824		7,0		105,0	20,0	4,0	15
98 00 08	019831		8,0		105,0	22,0	4,0	31
98 00 09	019848		9,0		105,0	24,0	4,0	29
98 00 10	019893		10,0		105,0	27,0	5,0	40
98 00 11	019909		11,0		120,0	30,0	5,5	45
98 00 12	019923		12,0		125,0	32,0	5,5	70
98 00 13	019930		13,0		130,0	34,0	6,5	68
98 00 14	019947		14,0		135,0	35,0	6,5	86
98 00 15	019954		15,0		145,0	37,0	7,0	80
98 00 16	019961		16,0		155,0	38,0	7,0	112
98 00 17	019978		17,0		155,0	42,0	8,0	119
98 00 18	019985	1000 V	18,0		160,0	44,0	8,0	149
98 00 19	019992		19,0		165,0	47,0	9,0	154
98 00 22	020004		22,0		190,0	52,0	9,0	216
98 00 24	020011		24,0		210,0	56,0	9,0	262
98 00 27	020028		27,0		215,0	63,0	9,0	307
98 00 1/4"	019886			1/4	108,0	20,0	4,0	32
98 00 5/16"	020073			5/16	108,0	22,0	4,0	36
98 00 3/8"	020042			3/8	108,0	27,0	5,0	37
98 00 7/16"	020097			7/16	120,7	30,0	5,5	53
98 00 1/2"	019879			1/2	139,7	34,0	6,5	60
98 00 9/16"	020110			9/16	152,4	35,0	6,5	102
98 00 5/8"	020080			5/8	165,1	38,0	7,0	124
98 00 3/4"	020035			3/4	190,5	47,0	9,0	164

Clé à molette
IEC 60900 DIN EN 60900

98 07

> mâchoires lisses à guidage parallèle
> ouverture de clé réglable progressivement
> avec graduation permettant un préréglage sans contact avec la pièce
> Acier au chrome-vanadium

98 07 250
1000 V 22°

Réf.	EAN 4003773-	↔ mm		Outil	Poignées	mm	pouces	Largeur des becs mm	Largeur de tête mm	Largeur mm	Profondeur mm	g
98 07 250	071518	260	1000 V 22°	chromée	isolation par surmoulage	30	1 1/8	8,0	16,0	73,0	20,0	500

Clés polygonales
IEC 60900 DIN EN 60900

98 0

> coudée
> outil de base chromé
> Acier au chrome-vanadium, forgé, trempé à l'huile

98 01 14
1000 V

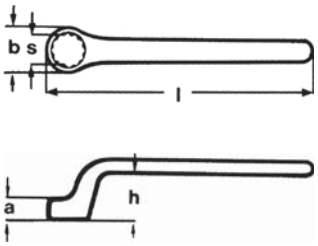

Réf.	EAN 4003773-		Ouverture de clé S mm	Long. l max. mm	Largeur de tête b max. mm	Épaisseur de tête a max. mm	Hauteur du coudage h max. mm	g
98 01 07	020134		7,0	150,0	12,0	7,0	18,0	55
98 01 08	020141		8,0	155,0	14,0	7,0	19,0	68
98 01 09	020158		9,0	165,0	15,5	8,0	19,0	78
98 01 10	020196		10,0	160,0	17,0	9,0	20,0	75
98 01 11	020202		11,0	165,0	18,5	10,0	21,0	93
98 01 12	020226		12,0	185,0	18,5	10,0	23,0	118
98 01 13	020233		13,0	185,0	21,5	11,0	23,0	125
98 01 14	020240	1000 V	14,0	195,0	23,0	12,0	24,0	147
98 01 15	020257		15,0	200,0	24,0	12,0	24,0	143
98 01 16	020264		16,0	200,0	26,0	12,0	26,0	172
98 01 17	020271		17,0	205,0	27,0	13,0	26,0	184
98 01 18	020288		18,0	210,0	29,0	13,0	28,0	210
98 01 19	020295		19,0	225,0	30,0	14,0	28,0	245
98 01 22	020301		22,0	225,0	35,0	15,0	30,0	278
98 01 24	020318		24,0	265,0	38,0	16,0	30,0	415

Clés à douilles
avec poignée de tournevis
EC 60900 DIN EN 60900

98 0

> manche ergonomique optimisé bi-matière pour un effort amplifié moins fatiguant et ménageant les mains
> forme du manche empêchant à l'outil de rouler
> Acier au chrome-vanadium et au molybdène

98 03 10
1000 V

Réf.	EAN 4003773-	↔ mm		Pointe	Poignées	Ouverture de clé S mm	Long. de lame mm	Long. de poignée mm	Hauteur du coudage d mm	g
98 03 04	071679	230				4,0	125,0	107	9,0	70
98 03 05	071686	230				5,0	125,0	107	10,0	70
98 03 055	026082	232				5,5	125,0	107	11,0	87
98 03 06	026099	232				6,0	125,0	107	12,0	88
98 03 07	026105	237				7,0	125,0	112	14,0	123
98 03 08	024095	237	1000 V	brunie	isolante bi-matière, certifiée VDE	8,0	125,0	112	15,0	125
98 03 09	026112	237				9,0	125,0	112	16,0	129
98 03 10	026129	237				10,0	125,0	112	17,0	118
98 03 11	026136	237				11,0	125,0	112	19,0	148
98 03 12	026143	237				12,0	125,0	112	20,0	150
98 03 13	026150	237				13,0	125,0	112	21,0	152

Clés à douilles
avec poignée en T
IEC 60900 DIN EN 60900

98 0

> acier à outils spécial, trempé à l'huile

Réf.	EAN 4003773-	↔ mm		Ouverture de clé S mm	Long. de poignée max. mm	Diamètre de la tête d mm	⚖ g
98 04 08	071341	200	1000 V	8,0	90	15,0	344
98 04 10	026167	200		10,0	155	19,5	324
98 04 13	026198	200		13,0	155	23,5	344
98 04 17	026211	200		17,0	155	28,5	426
98 04 19	020424	200		19,0	155	31,0	525
98 04 22	026228	200		22,0	155	34,5	560
98 05 13	026273	300	1000 V	13,0	155	23,5	409
98 05 17	026297	300		17,0	155	28,5	544
98 05 19	026303	300		19,0	155	31,0	674

Tournevis pour vis à six pans creux
IEC 60900 DIN EN 60900

98 1

> manche ergonomique optimisé bi-matière pour un effort amplifié moins fatiguant et ménageant les mains
> forme du manche empêchant à l'outil de rouler
> Acier au chrome-vanadium et au molybdène

98 13 30
1000 V

S

Réf.	EAN 4003773-	↔ mm		Pointe	Poignées	Ouverture de clé S mm	Long. de lame mm	Long. de la lame non isolée mm	Long. de poignée mm	⚖ g
98 13 20	071693	175	1000 V	brunie	isolante bi-matière, certifiée VDE	2,0	75,0	15,0	102	40
98 13 25	026334	177				2,5	75,0	15,0	102	32
98 13 30	026341	182				3,0	75,0	15,0	107	49
98 13 40	026358	182				4,0	75,0	15,0	107	55
98 13 50	026365	187				5,0	75,0	15,0	112	82
98 13 60	026372	212				6,0	100,0	15,0	112	98

Tournevis pour vis à six pans creux
avec poignée en T
IEC 60900 DIN EN 60900

98 1

> acier à outils spécial, trempé à l'huile

98 15 08
1000 V

98 14 08
1000 V

S

Réf.	EAN 4003773-	↔ mm		Ouverture de clé S mm	Long. de la lame non isolée ± 2 mm	Longueur de la poignée en T mm	⚖ g
98 14 05	020431	120	1000 V	5,0	9,0	90,0	220
98 14 06	020448	120		6,0	10,0	90,0	208
98 14 08	020455	120		8,0	11,0	90,0	286
98 15 05	020479	250	1000 V	5,0	9,0	90,0	363
98 15 06	020486	250		6,0	10,0	90,0	452
98 15 08	020493	250		8,0	11,0	90,0	359

Tournevis pour vis à fente
IEC 60900 DIN EN 60900

98 2

98 20 55
1000 V

> manche ergonomique optimisé bi-matière pour un effort amplifié moins fatiguant et ménageant les mains
> forme du manche empêchant à l'outil de rouler
> Acier au chrome-vanadium et au molybdène

98 21 45
spécialement conçue avec une lame de 180 mm pour le montage de compteurs

Réf.	EAN 4003773-	↔ mm		Pointe	Poignées	Épaisseur de lame mm	Épaisseur des tranchants mm	Long. de lame mm	Long. de la lame non isolée mm	Long. de poignée mm	g
98 20 10	026396	320	1000 V	brunie	isolante bi-matière, certifiée VDE	10,0	1,6	200	15	120	184
98 20 25	062325	177				2,5	0,4	75	15	102	32
98 20 30	062332	202				3,0	0,5	100	15	102	35
98 20 35	024217	202				3,5	0,6	100	15	102	35
98 20 40	026402	202				4,0	0,8	100	15	102	38
98 20 55	024224	232				5,5	1,0	125	15	107	69
98 20 65	026419	262				6,5	1,2	150	15	112	105
98 20 80	024231	295				8,0	1,2	175	15	120	152
98 21 45	026426	287	1000 V	brunie	isolante bi-matière, certifiée VDE	4,5	0,8	180	15	107	66

Tournevis (Slim) pour vis à tête fendue
IEC 60900 DIN EN 60900

98 2

98 20 65 SL
1000 V

> diamètre d'isolement de la lame réduit pour éléments vissés et encastrés
> manche ergonomique optimisé bi-matière pour un effort amplifié moins fatiguant et ménageant les mains
> forme du manche empêchant à l'outil de rouler
> Acier au chrome-vanadium et au molybdène

Réf.	EAN 4003773-	↔ mm		Pointe	Poignées	Épaisseur de lame mm	Épaisseur des tranchants mm	Long. de lame mm	Long. de la lame non isolée mm	Long. de poignée mm	g
98 20 35 SL	079712	202	1000 V	brunie	isolante bi-matière, certifiée VDE	3,5	0,6	100	15	102	35
98 20 40 SL	079729	202				4,0	0,8	100	15	102	38
98 20 55 SL	079736	232				5,5	1,0	125	15	107	69
98 20 65 SL	079743	262				6,5	1,2	150	15	112	105

Tournevis pour vis à tête cruciforme
Phillips®
IEC 60900 DIN EN 60900

98 2

98 24 03
1000 V

> manche ergonomique optimisé bi-matière pour un effort amplifié moins fatiguant et ménageant les mains
> forme du manche empêchant à l'outil de rouler
> Acier au chrome-vanadium et au molybdène

Phillips® est une marque déposée de Phillips Screw Company

Réf.	EAN 4003773-	↔ mm		Pointe	Poignées	Taille	Long. de lame mm	Long. de la lame non isolée mm	Long. de poignée mm	g
98 24 00	026433	162	1000 V	brunie	isolante bi-matière, certifiée VDE	PH0	60	15	102	32
98 24 01	026440	187				PH1	80	15	107	58
98 24 02	026457	212				PH2	100	18	112	94
98 24 03	026464	270				PH3	150	18	120	165
98 24 04	026471	320				PH4	200	18	120	244

Tournevis (Slim) pour vis à tête cruciforme

Phillips®

IEC 60900 DIN EN 60900

98 2

98 24 02 SL

1000 V

- diamètre d'isolement de la lame réduit pour éléments vissés et encastrés
- manche ergonomique optimisé bi-matière pour un effort amplifié moins fatiguant et ménageant les mains
- forme du manche empêchant à l'outil de rouler
- Acier au chrome-vanadium et au molybdène

Phillips® est une marque déposée de Phillips Screw Company

Réf.	EAN 4003773-	⟷ mm		Pointe	Poignées	Taille	Long. de lame mm	Long. de la lame non isolée mm	Long. de poignée mm	⚖ g
98 24 01 SL	079750	187	1000 V	brunie	isolante bi-matière, certifiée VDE	PH1	80	15	107	58
98 24 02 SL	079767	212				PH2	100	18	112	94

Tournevis pour vis à tête cruciforme

Pozidriv®

IEC 60900 DIN EN 60900

98 2

98 25 03

1000 V

- manche ergonomique optimisé bi-matière pour un effort amplifié moins fatiguant et ménageant les mains
- forme du manche empêchant à l'outil de rouler
- Acier au chrome-vanadium et au molybdène

Pozidriv® est une marque déposée de European Ind. Serv. Ltd.

Réf.	EAN 4003773-	⟷ mm		Pointe	Poignées	Taille	Long. de lame mm	Long. de la lame non isolée mm	Long. de poignée mm	⚖ g
98 25 00	062370	162	1000 V	brunie	isolante bi-matière, certifiée VDE	PZ0	60	15	102	40
98 25 01	031260	187				PZ1	80	15	107	58
98 25 02	031277	212				PZ2	100	18	112	94
98 25 03	031284	270				PZ3	150	18	120	165
98 25 04	062387	320				PZ4	200	18	120	244

Tournevis (Slim) pour vis à tête cruciforme

Pozidriv®

IEC 60900 DIN EN 60900

98 2

98 25 02 SL

1000 V

- diamètre d'isolement de la lame réduit pour éléments vissés et encastrés
- manche ergonomique optimisé bi-matière pour un effort amplifié moins fatiguant et ménageant les mains
- forme du manche empêchant à l'outil de rouler
- Acier au chrome-vanadium et au molybdène

Pozidriv® est une marque déposée de European Ind. Serv. Ltd.

Réf.	EAN 4003773-	⟷ mm		Pointe	Poignées	Taille	Long. de lame mm	Long. de la lame non isolée mm	Long. de poignée mm	⚖ g
98 25 01 SL	079774	187	1000 V	brunie	isolante bi-matière, certifiée VDE	PZ1	80	15	107	58
98 25 02 SL	079781	212				PZ2	100	18	112	94

Tournevis pour vis Torx®
IEC 60900 DIN EN 60900

98
2

> manche ergonomique optimisé bi-matière pour un effort amplifié moins fatiguant et ménageant les mains
> forme du manche empêchant à l'outil de rouler
> Acier au chrome-vanadium et au molybdène

98 26 30
1000 V

Torx® est une marque déposée d'Acument Global Technologies, Inc.

Réf.	EAN 4003773-	⟷ mm		Pointe	Poignées	Taille	Long. de lame mm	Long. de la lame non isolée mm	Long. de poignée mm	g
98 26 10	071709	160	1000 V	brunie	isolante bi-matière, certifiée VDE	TX10	60	15	102	33
98 26 15	071716	185				TX15	80	15	107	58
98 26 20	071723	185				TX20	80	15	107	58
98 26 25	071730	185				TX25	80	15	107	58
98 26 30	071747	210				TX30	100	18	112	95

Poignées transversales en T
avec carré mâle 3/8" ou 1/2"
IEC 60900 DIN EN 60900

98

> s'utilise avec des douilles
> arrêt rapide, sûr et facile de l'outil
> outil de base chromé
> Acier à outils de qualité spéciale, forgé, trempé à l'huile

98 40
1000 V ½"

Réf.	EAN 4003773-	⟷ mm		Longueur de poignée mm	Carré de connexion pouces	g
98 30	026488	200	1000 V 3/8	165	3/8	447
98 40	026501	200	1000 V ½	165	1/2	631

Clés à cliquet réversibles
avec carré mâle 3/8" ou 1/2"
IEC 60900 DIN EN 60900

98

> s'utilise avec des douilles
> réglable pour utilisation à gauche et à droite
> fonctionnement extrêmement souple
> arrêt rapide, sûr et facile de l'outil
> Acier au chrome-vanadium, forgé

98 31
1000 V 3/8"

Réf.	EAN 4003773-	⟷ mm		Carré de connexion pouces	g
98 31	026495	190	1000 V 3/8	3/8	324
98 41	026518	265	1000 V ½	1/2	625

Rallonges
avec carré mâle et femelle 3/8" ou 1/2"
IEC 60900 DIN EN 60900

98

> s'utilise avec des douilles
> avec carré mâle et femelle
> arrêt rapide, sûr et facile de l'outil
> Acier au chrome-vanadium, forgé

98 35 125
1000 V 3/8" 3/8

98 45 250
1000 V 1/2" 1/2

Réf.	EAN 4003773-	⟷ mm		Carré de connexion pouces	⚖ g
98 35 125	020530	125	1000 V 3/8" 3/8	3/8	149
98 35 250	020547	250		3/8	294
98 45 125	020813	125	1000 V 1/2" 1/2	1/2	258
98 45 250	020820	250		1/2	490

Douilles à six pans
avec carré mâle femelle 3/8" ou 1/2"
IEC 60900 DIN EN 60900

98

> pour vis à six pans métriques
> outil de base chromé
> Acier au chrome-vanadium

98 37 17
1000 V 3/8"

98 47 17
1000 V 3/8"

Réf.	EAN 4003773-		Ouverture de clé S mm	Diam. côté actif max (d) max. mm	Carré de connexion pouces	⚖ g
98 37 10	020578	1000 V 3/8"	10,0	18,7	3/8	32
98 37 11	020585		11,0	20,0	3/8	32
98 37 12	020608		12,0	21,2	3/8	33
98 37 13	020615		13,0	22,5	3/8	33
98 37 14	020622		14,0	23,7	3/8	39
98 37 16	027263		16,0	26,2	3/8	53
98 37 17	020639		17,0	27,5	3/8	61
98 37 19	020646		19,0	30,0	3/8	73
98 47 10	020882	1000 V 1/2"	10,0	19,5	1/2	63
98 47 11	020899		11,0	20,7	1/2	61
98 47 12	020912		12,0	23,0	1/2	64
98 47 13	020929		13,0	23,2	1/2	64
98 47 14	020943		14,0	24,5	1/2	67
98 47 16	027287		16,0	26,9	1/2	69
98 47 17	020967		17,0	28,2	1/2	75
98 47 18	027294		18,0	29,0	1/2	81
98 47 19	020974		19,0	30,7	1/2	99
98 47 22	020981		22,0	34,5	1/2	125
98 47 24	020998		24,0	37,0	1/2	151
98 47 27	021001		27,0	41,0	1/2	183

Douilles
avec carré femelle 3/8" ou 1/2"
IEC 60900 DIN EN 60900

98

> avec hexagonal double
> pour têtes de vis en pouces
> outil de base chromé
> Acier au chrome-vanadium

98 37 5/8"
1000 V

98 47 1/2"
1000 V

Réf.	EAN 4003773-		Ouverture de clé S pouces	Diam. côté actif max (d) max. mm	Carré de connexion pouces	g
98 37 5/16"	020684		5/16	16,2	3/8	30
98 37 3/8"	020677		3/8	18,7	3/8	31
98 37 7/16"	020707		7/16	20,0	3/8	31
98 37 1/2"	020554	1000 V	1/2	22,5	3/8	33
98 37 9/16"	020721		9/16	23,7	3/8	39
98 37 5/8"	020691		5/8	26,2	3/8	51
98 37 3/4"	020660		3/4	30,0	3/8	71
98 47 1/2"	020875		1/2	23,2	1/2	67
98 47 9/16"	021094		9/16	24,5	1/2	64
98 47 5/8"	021063		5/8	26,9	1/2	72
98 47 11/16"	020905	1000 V	11/16	28,2	1/2	88
98 47 3/4"	021018		3/4	30,7	1/2	97
98 47 7/8"	021087		7/8	34,5	1/2	124
98 47 1"	020868		1	41,0	1/2	167

Douilles à six pans creux
avec carré femelle 3/8" ou 1/2"
IEC 60900 DIN EN 60900

98

> pour vis à six pans creux métriques
> outil de base chromé
> Acier à outils spécial

98 39 06
1000 V

Réf.	EAN 4003773-	←→ mm		Ouverture de clé S mm	Long. de la lame non isolée ± 2 mm	Carré de connexion pouces	g
98 39 05	020776	75		5,0	9	3/8	59
98 39 06	020783	75	1000 V	6,0	10	3/8	58
98 39 08	020790	75		8,0	11	3/8	71
98 49 05	021155	75		5,0	9	1/2	68
98 49 06	021162	75	1000 V	6,0	10	1/2	72
98 49 08	021179	75		8,0	11	1/2	87

Clé à cliquet réversible
avec carré mâle 1/2"
ISO 3315 IEC 60900 DIN EN 60900

98
4

> réglable pour utilisation à gauche et à droite
> blocage très sûr de l'outil d'actionnement par système de verrouillage vissé
> Acier au chrome-vanadium

98 42
1000 V 1/2"

Réf.	EAN 4003773-	⟷ mm		Carré de connexion pouces	⚖ g
98 42	026525	265	1000 V 1/2"	1/2	599

Clés dynamométriques
avec carré mâle, réversible
IEC 60900 DIN EN 60900 DIN EN ISO 6789

98

> réglable pour le serrage de filets à gauche
> réglage de couple verrouillable
> blocage très sûr de l'outil d'actionnement par système de verrouillage vissé
> Echelle de mesure isolée et transparente
> livré avec certificat d'étalonnage
> Acier au chrome-vanadium

98 43 50
1000 V 1/2"

Echelle de mesure isolée et transparente

Réf.	EAN 4003773-	⟷ mm		Domaine d'application	Carré de connexion pouces	⚖ g
98 33 25	072676	290	1000 V 3/8"	5 - 25 Nm	3/8	960
98 33 50	071761	385		5 - 50 Nm	3/8	1230
98 43 50	071778	385	1000 V 1/2"	5 - 50 Nm	1/2	1230

Couteaux d'électricien pour câbles
IEC 60900 DIN EN 60900

98
5

> ergonomie améliorée par la forme des poignées avec une protection antidérapante agréable
> plus grande sécurité grâce aux composants souples antidérapants
> bonne amplification de l'effort lorsque le couteau est tiré grâce aux empreintes du pouce et des doigts situées sur le manche
> lame solide et fixe à tranchant droit
> capuchon de protection transparent
> lame : acier à outils spécial, trempé à l'huile

98 54
partie dorsale de la lame recouverte de plastique afin d'éviter les courts-circuits

98 52
1000 V

98 54
1000 V

Réf.	EAN 4003773-	⟷ mm		Poignées	Long. de lame mm	⚖ g
98 52	035565	185	1000 V	isolante bi-matière, certifiée VDE	50	67
98 54	026563	180	1000 V	isolante bi-matière, certifiée VDE	50	77

Couteaux à dégainer
IEC 60900 DIN EN 60900

98
5

- ergonomie améliorée par la forme des poignées avec une protection antidérapante agréable
- plus grande sécurité grâce aux composants souples antidérapants
- bonne amplification de l'effort lorsque le couteau est tiré grâce aux empreintes du pouce et des doigts situées sur le manche
- capuchon de protection transparent

98 53 03
lame à crochet robuste et fixe ; pour câbles ronds
lame : acier à outils spécial, trempé à l'huile

98 53 13
lame à crochet étroite et fixe en forme de faucille ; convient aux câbles secteur ;
lame : acier à outils spécial, trempé à l'huile

98 55
lame à crochet robuste et fixe en forme de faucille ; avec patin de guidage sur la pointe pas de détérioration de l'isolation ; lame : acier chirurgical, inoxydable, trempé à l'air

Patin de guidage 98 55

98 53 03
1000 V

98 53 13
1000 V

98 55
1000 V

Réf.	EAN 4003773-	↔ mm		Poignées	Long. de lame mm	Radius mm	⚖ g
98 53 03	026549	155	1000 V	isolante bi-matière, certifiée VDE	28	7,0	64
98 53 13	026556	180	1000 V	isolante bi-matière, certifiée VDE	50	40,0	64
98 55	022558	155	1000 V	isolante bi-matière, certifiée VDE	38	23,5	68

Couteau d'électricien pour câbles
avec lame interchangeable
IEC 60900 DIN EN 60900

98
5

- lame droite à affûtage spécial ; interchangeable
- avec protection pour lame rabattable, imperdable, intégrée dans la poignée
- partie dorsale de la lame recouverte de plastique afin d'éviter les courts-circuits
- poignée antidérapante
- lame : acier chirurgical, inoxydable, trempé à l'air

98 56
1000 V

Réf.	EAN 4003773-	↔ mm		Long. de lame mm	⚖ g
98 56	026570	185	1000 V	50	64
98 56 SB	033516	185		50	64

98 56 09	030829	Lame de rechange pour 98 56 avec lame interchangeable

Pince de préhension en plastique
isolante
IEC 60900 DIN EN 60900 ASTM F1505

98 6

> isolation complète réduit le risque de court-circuit
> conçue pour le montage et le verrouillage des compteurs
> classe C ; domaine d'utilisation jusqu'à -40 °C
> plastique renforcé de fibres de verre
> poignées à zone en plastique souple assurant une bonne prise en main

98 62 01
1000 V

Avec ses solides pinces haut de gamme et entièrement plastifiées, KNIPEX présente deux outils destinés aux travaux sur éléments sous tension allant jusqu'à 1000 V en alternatif et 1500 V en continu.
Ces pinces entièrement plastifiées sont en outre insensibles à l'origine d'aucun champ magnétique et étincelle. Elles se prêtent par ailleurs parfaitement à une utilisation en environnements agressifs sur le plan chimique.

Réf.	EAN 4003773-	↔ mm		⚖ g
98 62 01	073956	180	1000 V	120

Pince demi-ronde en plastique
isolante
IEC 60900 DIN EN 60900 ASTM F1505

98 6

> isolation complète réduit le risque de court-circuit
> classe C ; domaine d'utilisation jusqu'à -40 °C
> plastique renforcé de fibres de verre
> poignées à zone en plastique souple assurant une bonne prise en main

98 62 02
1000 V

Réf.	EAN 4003773-	↔ mm		⚖ g
98 62 02	073963	220	1000 V	130

Clip
en plastique
DIN VDE 0680-1

98 6

> pour fixer des nappes isolantes
> avec ressort intérieur
> isolation complète réduit le risque de court-circuit
> matière plastique massive, renforcé de fibres de verre

98 64 02
1000 V

Réf.	EAN 4003773-	↔ mm		Largeur de serrage mm	⚖ g
98 64 02	021193	150	1000 V	15	61

Embouts de sécurité
coniques
DIN VDE 0680-1

98 6

98 65 03
1000 V

> protège contre le contact avec des conducteurs dénudés sous tension (diam. max. 10 mm)
> entièrement en plastique

Réf.	EAN 4003773-	↔ mm		Indice de conducteur	g
98 65 01	021209	80	1000 V	1	7
98 65 02	021216	80		2	8
98 65 03	021223	80		3	8

Embouts de sécurité autobloquants
DIN VDE 0680-1

98 6

98 65 03
1000 V

> protège contre le contact avec des conducteurs dénudés sous tension
> entièrement en plastique

Réf.	EAN 4003773-	↔ mm		Diamètre intérieur mm	g
98 65 10	021230	80	1000 V	10	9
98 65 20	021247	100		20	39
98 65 30	021261	110		30	52

Gants pour électricien
IEC 60903 DIN EN 60903

98 6

98 65 40
1000 V

> protection lors de travaux sur des pièces sous tension
> classe : 0

Réf.	EAN 4003773-		Taille	g
98 65 40	021285	1000 V	9	290
98 65 41	021292		10	290
98 65 42	077862		11	290

Épaisseur
en caoutchouc
IEC 61112 DIN EN 61112

98 6

98 67 05
1000 V

> protection lors de travaux sur des pièces sous tension

Réf.	EAN 4003773-		Dimensions mm	Épaisseur mm	g
98 67 05	026600	1000 V	500 x 500	1,0	301
98 67 10	026617		1.000 x 1.000	1,0	1200
98 67 15	077831		10.000 x 1.000	1,0	12000

Tapis isolants
en caoutchouc
IEC 61112 DIN EN 61112

98 6

98 67 20
1000 V

> pour isolation standard lors de travaux sur éléments sous tension ou à leur proximité

Réf.	EAN 4003773-		Dimensions mm	Épaisseur mm	g
98 67 20	077848	1000 V	1.000 x 1.000	4,0	4700
98 67 25	077855		10.000 x 1.000	4,0	40000

Scie PUK®
IEC 60900 DIN EN 60900

98 90

> lame pour métal et bois avec 25 dents par pouce, interchangeable

98 90
1000 V

Réf.	EAN 4003773-	↔ mm		Longueur de la lame mm	⚖ g
98 90	028321	240	1000 V	150	174

PUK® est une marque déposée de Josef Haunstetter Sägenfabrik KG

Coffret compact
17 outils
avec outils isolés pour travailler sur des installations électriques
IEC 60900 DIN EN 60900

98 9

> coffret en plastique robuste
> comprenant un assortiment d'outils isolés KNIPEX pour travailler sur des installations électriques
> plateau en mousse avec empreintes pour les outils
> cloison de séparation détachable
> dimensions extérieurs (L x H x P) : 360 x 110 x 310 mm

98 99 11
1000 V

Réf.	EAN 4003773-				Quantité	⚖ g
98 99 11	026624		Coffret compact 17 outils			3675
		1000 V	03 07 200	Pince universelle	1	
		1000 V	70 07 160	Pince coupante de côté	1	
		1000 V	98 20 35	Tournevis pour vis à fente	1	
			98 20 40		1	
			98 20 55		1	
		1000 V	98 24 00	Tournevis pour vis à tête cruciforme, Phillips®	1	
		1000 V ½	98 42	Clé à cliquet, avec carré mâle 1/2"	1	
		1000 V ½	98 45 125	Rallonge, avec carré femelle/mâle 1/2"	1	
			98 45 250		1	
		1000 V ½	98 47 10	Douilles à six pans, avec carré femelle 1/2"	1	
			98 47 11		1	
			98 47 12		1	
			98 47 13		1	
			98 47 14		1	
			98 47 17		1	
			98 47 19		1	
		1000 V	98 52	Couteau d'électricien pour câbles	1	

Coffret compact
4 outils
avec outils VDE

00 20

> coffret en plastique de qualité supérieure, polyvalent et résistant
> plateau en mousse en nids d'abeille pour un rangement variable
> dimensions, extérieur (L x H x P) : 327 x 65 x 275 mm

00 20 15
pinces testées par VDE selon DIN EN/CEI 60900 1000 V, exécution 6

00 21 15 LE
sans outil

00 20 15
1000 V

Réf.	EAN 4003773-				Quantité	g
00 20 15	024804		Coffret compact 4 outils			1430
		1000 V	03 06 180	Pince universelle	1	
		1000 V	11 06 160	Pince universelle	1	
		1000 V	26 16 200	Pince demi-ronde avec tranchant, (pince bec de cigogne)	1	
		1000 V	70 06 160	Pince coupante de côté	1	
00 21 15 LE	045175		Coffret compact, vide			530

Coffret à outils
7 outils
pour installateurs électriques

00 21

> coffret en plastique de qualité supérieure, polyvalent et résistant
> plateau en mousse en nids d'abeille pour un rangement variable
> dimensions, extérieur (L x H x P) : 327 x 65 x 275 mm

00 21 15
toutes les pinces et tournevis, sauf la pince multiprise,
sont testées par VDE selon DIN EN/CEI 60900

00 21 15 LE
sans outil

00 21 15

Réf.	EAN 4003773-					Quantité	dimension nominale	g
00 21 15	042853		Coffret à outils 7 outils					1520
		1000 V	03 06 180	Pince universelle	Knipex	1	180 mm	
		1000 V	26 16 200	Pince demi-ronde avec tranchant, (pince bec de cigogne)	Knipex	1	200 mm	
		1000 V	70 06 160	Pince coupante de côté	Knipex	1	160 mm	
			88 03 180	KNIPEX Alligator®, Pince multiprise	Knipex	1	180 mm	
		1000 V	006100	Tournevis pour vis à fente, 160i	Wera	1	0,4 x 2,5 x 80 mm	
		1000 V	006115	Tournevis pour vis à fente, 160i	Wera	1	0,8 x 4,0 x 100 mm	
		1000 V	006152	Tournevis, pour vis Phillips®, 162i PH	Wera	1	PH1 x 80 mm	
00 21 15 LE	045175		Coffret compact, vide					530

Coffret standard

26 outils

avec outils isolés pour travailler sur des installations électriques

IEC 60900 DIN EN 60900

98
9

- comprenant un assortiment d'outils isolés KNIPEX pour travailler sur des installations électriques
- coffret en plastique robuste
- plateau en mousse avec empreintes pour les outils
- cloison de séparation détachable
- dimensions extérieures (L x H x P) : 440 x 105 x 385 mm

98 99 12
1000 V

Réf.	EAN 4003773-				Quantité	g
98 99 12	026631		Coffret standard 26 outils			5533
		1000 V	03 07 200	Pince universelle	1	
		1000 V	70 07 160	Pince coupante de côté	1	
			98 00 10		1	
			98 00 11		1	
			98 00 12		1	
		1000 V	98 00 13	Clé à fourche	1	
			98 00 14		1	
			98 00 17		1	
			98 00 19		1	
		1000 V	98 53 03	Couteau à dégainer pour câbles ronds	1	
			98 20 25		1	
			98 20 35		1	
		1000 V	98 20 40	Tournevis pour vis à fente	1	
			98 20 55		1	
			98 24 00		1	
		1000 V	98 24 01	Tournevis pour vis à tête cruciforme, Phillips®	1	
			98 24 02		1	
		1000 V	98 40	Poignée transversale en T, avec carré mâle 1/2"	1	
			98 47 10		1	
			98 47 11		1	
			98 47 12		1	
		1000 V	98 47 13	Douilles à six pans, avec carré femelle 1/2"	1	
			98 47 14		1	
			98 47 17		1	
			98 47 19		1	
		1000 V	98 52	Couteau d'électricien pour câbles	1	

Trousse

15 outils

avec outils isolés pour travailler sur des installations électriques

IEC 60900 DIN EN 60900

98
9

> trousse en polyester tissé résistant
> avec fermeture rapide réglable pratique
> comprenant un assortiment d'outils isolés KNIPEX pour travailler sur des installations électriques

98 99 13
1000 V

Réf.	EAN 4003773-				Quantité	g
98 99 13	026648		Trousse 15 outils			2455
		1000 V	03 07 200	Pince universelle	1	
		1000 V	11 07 160	Pince à dénuder	1	
		1000 V	26 17 200	Pince demi-ronde avec tranchant (pince bec de cigogne)	1	
		1000 V	70 07 160	Pince coupante de côté	1	
		1000 V	95 17 200	Coupe-câbles, à double tranchants	1	
		1000 V	98 00 10	Clé à fourche	1	
			98 00 13		1	
			98 00 14		1	
			98 00 17		1	
			98 00 19		1	
		1000 V	98 20 25	Tournevis pour vis à fente	1	
			98 20 40		1	
			98 20 55		1	
			98 20 65		1	
		1000 V	98 52	Couteau d'électricien pour câbles	1	

Mallette universelle

48 outils

avec outils isolés pour travailler sur des installations électriques

IEC 60900 DIN EN 60900

98
9

98 99 14

> en ABS résistant, rouge ; comprenant un assortiment d'outils KNIPEX pour travailler sur des installations électriques, testés selon DIN EN/CEI 60900, avec nappes isolantes, clips et gants
> cadre en aluminium sur tout le pourtour avec anneaux en D pour accrocher une bandoulière et panneau central fixe, robuste, pouvant être rempli des deux côtés, doté de nombreuses possibilités de rangement grâce à des passants élastiques et 12 petites poches
> poignée ergonomique confortable et fixation pour chariot porte-valise intégré dans le fond (disponible en option sous réf. 00 21 40 T)
> charnières métalliques
> poids transportable max. de 30 kg
> peut être ouvert d'un seul ou des deux côtés ; fond et couvercle s'ouvrent indépendamment l'un de l'autre
> stable dans toutes les positions d'ouverture grâce aux porte-couvercles à charnière, reposant à 45° et 90°
> serrure à combinaison (3 chiffres) et 2 serrures à bascule pour la fixation du couvercle
> porte-documents et plateau outils amovibles, rangement des outils sur un côté, avec 13 poches à outils
> 2 serrures à bascule pour la fixation du fond de la mallette
> coque de fond, hauteur 58 mm, subdivisible par intercalaires non rigides et plateau-couvercle avec 6 grandes poches à outils ; fixation par bouton pression
> dimensions, extérieur (L x H x P) : 490 x 255 x 410 mm ; dimensions, intérieur (L x H x P) : 445 x (105 + 105) x 350 mm

00 21 40 T

> chariot porte-valise télescopique pour le transport d'une mallette sur roulettes
> utilisable pour les modèles : 00 21 40 LE mallette à outils «BIG Twin» ; 98 99 14 mallette universelle
> hauteur réglable et verouillable de la poignée
> mécanisme de fixation à la mallette : montage et démontage rapide
> avec deux roulettes souples
> dimensions : 60 x 245 x 400 (1000) mm (déplié)

98 99 14
1000 V

00 21 40 T

Réf.	EAN 4003773-				Quantité	g
98 99 14	026655	Mallette universelle 48 outils				16250
		1000 V	03 07 200	Pince universelle	1	
		1000 V	11 17 160	Pince à dénuder	1	
		1000 V	70 07 160	Pince coupante de côté	1	
		1000 V	88 07 250	KNIPEX Alligator®, Pince multiprise	1	
		1000 V	95 17 200	Coupe-câbles, à double tranchants	1	
		1000 V	98 00 10	Clé à fourche	1	
			98 00 13		1	
			98 00 14		1	
			98 00 17		1	
			98 00 19		1	
			98 00 22		1	
			98 01 10	Clé polygonale contrecoudée	1	
			98 01 13		1	
			98 01 14		1	
			98 01 17		1	
			98 01 19		1	
			98 01 22		1	
		1000 V	98 67 05	Nappe isolante, en caoutchouc	3	
		1000 V	98 20 25	Tournevis pour vis à fente	1	
			98 20 40		1	
			98 20 55		1	
			98 20 65		1	
		1000 V	98 24 01	Tournevis pour vis à tête cruciforme, Phillips®	1	
			98 24 02		1	
		1000 V	98 40	Poignée transversale en T, avec carré mâle 1/2"	1	
		1000 V	98 42	Clé à cliquet, avec carré mâle 1/2"	1	
		1000 V	98 45 125	Rallonge, avec carré femelle/mâle 1/2"	1	
			98 45 250		1	
		1000 V	98 47 10	Douilles à six pans, avec carré femelle 1/2"	1	
			98 47 11		1	
			98 47 12		1	
			98 47 13		1	
			98 47 14		1	
			98 47 17		1	
			98 47 19		1	
			98 47 22		1	
			98 47 24		1	
		1000 V	98 52	Couteau d'électricien pour câbles	1	
			98 53 03	Couteau à dégainer pour câbles ronds	1	
		1000 V	98 64 02	Agrafe, en plastique	6	
		1000 V	98 65 40	Gants pour électricien	1	
98 99 14 LE	060703		Mallette universelle vide			8235
00 21 40 T	062981		Chariot porte-valise			1200

Pinces pour l’électronique, Brucelles de précision

Electronic *Super Knips*® / ESD	234
Pinces coupantes de côté de précision pour l'électronique / ESD	236
Pinces coupantes de côté pour l'électronique / ESD	238
Pinces coupantes de côté pour l'électronique à tranchants au carbure intégrés	241
Pinces coupantes de devant pour l'électronique / ESD	242
Pince coupante oblique pour l'électronique	243
Pinces de préhension de précision pour l'électronique / ESD	244
– à striage en croix au laser de précision	244
Pinces de préhension pour l'électronique / ESD	245
Pinces de montage pour l'électronique	247
Jeux d'outils pour l'électronique	248
Brucelles de précision	249

Electronic *Super Knips*®

DIN ISO 9654

78

- pinces de précision pour travaux de coupe très délicats, par ex., dans le domaine de l'électronique et de la mécanique de précision
- tranchants meulés très coupants sans biseau
- pointes parfaitement formées permettant même de sectionner les fils contigus d'un diamètre minimum de 0,2 mm
- charnière avec rivet en acier inoxydable
- tranchants trempés par induction
- très souple pour un travail moins fatiguant
- avec ressort et limitation d'ouverture
- en INOX ou acier à outils spécial

78 03 125/ESD / 78 23 125
en INOX ; dureté des tranchants env. 54 HRC

78 13 125/ESD
en INOX ; dureté des tranchants env. 54 HRC
avec serre-fils (dévissable) – plus de projection incontrôlée des morceaux de fil coupés

78 31 125
tranchants trempés par induction, dureté d'env. 60 HRC ;
avec tête étroite ; en acier spécial, bruni

78 41 125
tranchants trempés par induction, dureté d'env. 60 HRC ; avec tête étroite ;
avec serre-fils (dévissable) – plus de projection incontrôlée des morceaux de fil coupés ;
en acier spécial, bruni

78 61 125/ESD
tranchants trempés par induction, dureté d'env. 64 HRC ; convient également pour couper les câbles en fibres de verre (câbles à fibres optiques)

78 71 125/ESD
en acier spécial, bruni ; avec serre-fils (dévissable) – plus de projection incontrôlée des morceaux de fil coupés ; tranchants trempés par induction, dureté d'env. 64 HRC

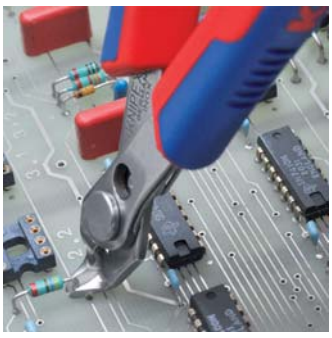

Modèles également pour fil dur

78 81 125
tranchants de précision à très petit biseau, convient également aux fils durs :
en acier spécial, bruni ; dureté des tranchants d'env. 64 HR

78 91 125
tranchants de précision à très petit biseau, convient également aux fils durs ;
avec serre-fils (dévissable) – plus de projection incontrôlée des morceaux de fil coupés ; en acier spécial, bruni ; tranchants trempés par induction,
dureté d'env. 64 HRC

Pinces ESD (Electrostatic discharge)
avec ces pinces, l'énergie électrostatique est déchargée de manière lente et contrôlée par l'intermédiaire des poignées cela protège les composants sensibles aux décharges électrostatiques selon les normes en vigueurs, par ex., CEi TR 61 340-5, DiN EN 61 340-5, SP Method 2472

78 03 125

78 03 125 ESD

78 13 125

78 23 125

78 31 125

78 41 125

78 61 125

78 71 125

78 81 125

78 91 125

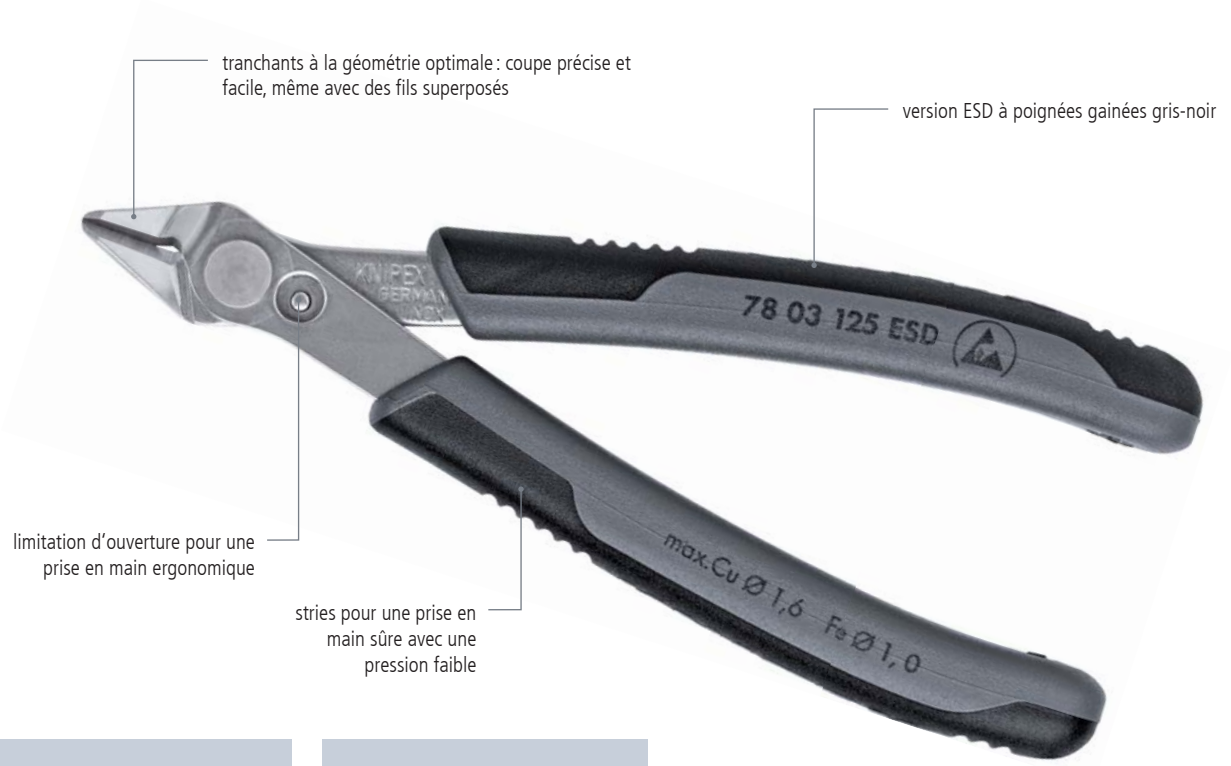

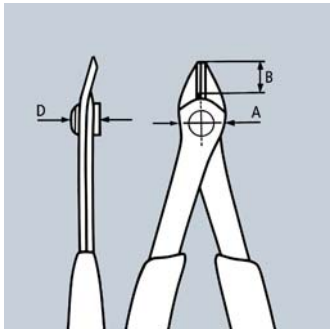

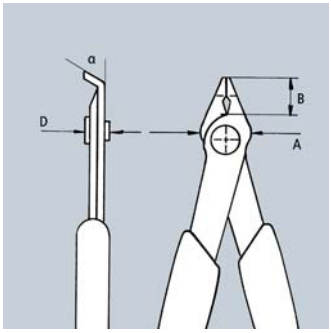

Réf.	EAN 4003773-	↔ mm		Pince	Tête	Poignées	Capacités de coupe Ø mm	Ø mm	Ø mm	Dimensions B mm	A mm	D mm	g
78 03 125	035381	125			polie	avec gaines bi-matière	0,2 - 1,6	1,0		9,0	13,5	7,5	56
78 03 125 ESD	025146	125			polie	avec gaines bi-matière	0,2 - 1,6	1,0		9,0	13,5	7,5	55
78 13 125	035398	125			polie	avec gaines bi-matière	0,2 - 1,6	1,0		9,0	13,5	7,5	57
78 13 125 ESD	025153	125			polie	avec gaines bi-matière	0,2 - 1,6	1,0		9,0	13,5	7,5	57
78 23 125	043096	125	60°		polie	avec gaines bi-matière	0,2 - 1,0	0,6		5,5	13,5	7,5	55
78 31 125	039778	125		brunie		avec gaines bi-matière	0,2 - 1,0			9,0	12,5	7,5	55
78 41 125	040767	125		brunie		avec gaines bi-matière	0,2 - 1,0			9,0	12,5	7,5	57
78 61 125	035404	125		brunie		avec gaines bi-matière	0,2 - 1,6	1,2		9,0	13,5	7,5	56
78 61 125 ESD	025184	125		brunie		avec gaines bi-matière	0,2 - 1,6	1,2		9,0	13,5	7,5	56
78 71 125	043799	125		brunie		avec gaines bi-matière	0,2 - 1,6	1,2		9,0	13,5	7,5	57
78 71 125 ESD	025191	125		brunie		avec gaines bi-matière	0,2 - 1,6	1,2		9,0	13,5	7,5	57
78 81 125	065074	125		brunie		avec gaines bi-matière	0,2 - 1,6	1,2	0,6	9,0	13,5	7,5	57
78 91 125	065081	125		brunie		avec gaines bi-matière	0,2 - 1,6	1,2	0,6	9,0	13,5	7,5	57

Pinces coupante de côté pour l'électronique de précision

DIN ISO 5746

79

- pinces de précision pour travaux de coupe très délicats, par ex., dans le domaine de l'électronique et de la mécanique de précision
- tranchants meulés avec grande précision, affûtés, dotés de très petits biseaux pour la coupe exacte de composants électroniques sensibles ; également disponibles sans biseau pour une coupe à ras
- tranchants trempés par induction, dureté d'env. 64 HRC
- env. 20 % plus légère que les pinces électroniques standards
- charnière vissée dont les surfaces ont fait l'objet d'une fabrication particulièrement soignée pour permettre un mouvement sans à-coups et à faible friction dans toute la plage d'ouverture
- double ressort souple pour une ouverture sans à-coups et régulière
- gaine de poignées bi-matière à l'ergonomie optimisée
- forgée en acier à roulements chrome-vanadium

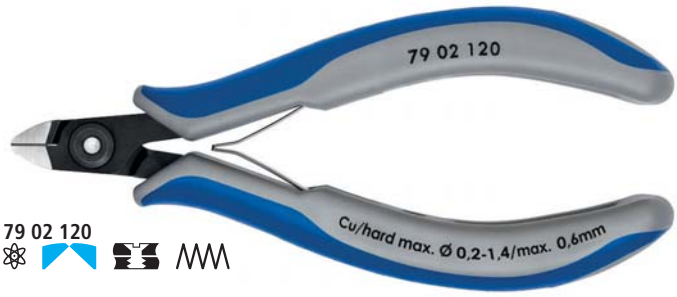

79 02 120

79 02 125

79 22 120

79 22 125

79 32 125

79 42 125 Z

79 42 125

79 02 120 / 79 22 120
tête miniature

79 02 125 / 79 22 125
tête ronde

79 12 125
spécialement conçue pour sectionner fil dur et corde à piano

79 32 125 / 79 42 125
tête pointue

79 42 125 Z
pour un résultat de coupe à ras optimisé pour matériaux doux

79 52 125 / 79 62 125
tête pointue ; avec serre-fils (dévissable) – plus de projection incontrôlée des morceaux de fil coupés

Coupe avec 79 42 125 (sans biseau)

Coupe avec 79 42 125 Z (coupe à ras)

La petite différence

Les pinces électroniques de précision KNIPEX sont fabriquées en acier à roulements à billes de qualité supérieure et usinées avec le plus grand soin. Chaque mouvement d'ouverture se fait sans jeu, sans à-coups et de manière régulière. Chaque étape de travail est réalisée avec fiabilité et précision. Cela facilite le travail du professionnel.

- coupe à ras
- tranchant sans biseau
- tranchant avec très petit biseau

Réf.	EAN 4003773-	↔ mm		Pince	Tête	Poignées	Capacités de coupe Ø mm	Ø mm	Ø mm	Ø mm	Dimensions B mm	A mm	D mm	g
79 02 120	061403	120		Brunie	Polie	avec gaines bi-matière	0,2 - 1,4	1,0	0,6		6,5	9,0	6,5	57
79 02 125	061281	125		Brunie	Polie	avec gaines bi-matière	0,2 - 1,7	1,3	0,7		10,0	11,0	6,5	59
79 12 125	071365	125		Brunie	Polie	avec gaines bi-matière	0,3 - 1,7	1,3	1,0	0,6	10,0	11,0	6,5	59
79 22 120	061427	120		Brunie	Polie	avec gaines bi-matière	0,1 - 1,3	0,8			6,5	9,0	6,5	56
79 22 125	061342	125		Brunie	Polie	avec gaines bi-matière	0,1 - 1,7	1,0			10,0	11,0	6,5	60
79 32 125	061366	125		Brunie	Polie	avec gaines bi-matière	0,2 - 1,5	1,1	0,6		11,0	11,0	6,5	58
79 42 125	061380	125		Brunie	Polie	avec gaines bi-matière	0,1 - 1,5	0,8			11,0	11,0	6,5	58
79 42 125 Z	078449	125		Brunie	Polie	avec gaines bi-matière	0,1 - 1,3				11,0	11,0	6,5	58
79 52 125	065135	125		Brunie	Polie	avec gaines bi-matière	0,2 - 1,3	0,9	0,5		11,0	11,0	6,5	58
79 62 125	065142	125		Brunie	Polie	avec gaines bi-matière	0,1 - 1,3	0,8			11,0	11,0	6,5	58

Pinces coupante de côté pour l'électronique de précision ESD

DIN ISO 9654

79

Poignées dérivant l'électricité statique – dissipative

79 02 120 ESD / 79 22 120 ESD
tête miniature

79 02 125 ESD / 79 22 125 ESD
tête ronde

79 12 125 ESD
spécialement conçue pour sectionner fil dur et corde à piano

79 32 125 ESD / 79 42 125 ESD
tête pointue

79 42 125 Z ESD
pour un résultat de coupe à ras optimisé pour matériaux doux

79 52 125 ESD / 79 62 125 ESD
tête pointue ; avec serre-fils (dévissable) – plus de projection incontrôlée des morceaux de fil coupés

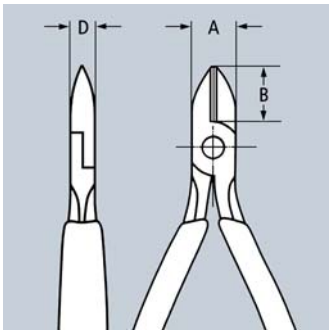

79 02 120 ESD

79 02 125 ESD

79 22 120 ESD

79 22 125 ESD

79 32 125 ESD

79 42 125 ESD

79 42 125 Z ESD

Pinces ESD (Electrostatic discharge)
avec ces pinces, l'énergie électrostatique est déchargée de manière lente et contrôlée par l'intermédiaire des poignées cela protège les composants sensibles aux décharges électrostatiques selon les normes en vigueurs, par ex., CEi TR 61 340-5, DiN EN 61 340-5, SP Method 2472

Réf.	EAN 4003773-	↔ mm		Pince	Tête	Poignées	Capacités de coupe Ø mm	Ø mm	Ø mm	Ø mm	Dimensions B mm	A mm	D mm	g
79 02 120 ESD	061595	120		Brunie	Polie	avec gaines bi-matière	0,2 - 1,4	1,0	0,6		6,5	9,0	6,5	60
79 02 125 ESD	061519	125		Brunie	Polie	avec gaines bi-matière	0,2 - 1,7	1,3	0,7		10,0	11,0	6,5	61
79 12 125 ESD	071389	125		Brunie	Polie	avec gaines bi-matière	0,3 - 1,7	1,3	1,0	0,6	10,0	11,0	6,5	61
79 22 120 ESD	061618	120		Brunie	Polie	avec gaines bi-matière	0,1 - 1,3	0,8			6,5	9,0	6,5	61
79 22 125 ESD	061533	125		Brunie	Polie	avec gaines bi-matière	0,1 - 1,7	1,0			10,0	11,0	6,5	61
79 32 125 ESD	061557	125		Brunie	Polie	avec gaines bi-matière	0,2 - 1,5	1,1	0,6		10,5	11,0	6,5	61
79 42 125 ESD	061571	125		Brunie	Polie	avec gaines bi-matière	0,1 - 1,5	0,8			10,5	11,0	6,5	58
79 42 125 Z ESD	078456	125		Brunie	Polie	avec gaines bi-matière	0,1 - 1,3				11,0	11,0	6,5	58
79 52 125 ESD	065159	125		Brunie	Polie	avec gaines bi-matière	0,2 - 1,3	0,9	0,5		11,0	11,0	6,5	58
79 62 125 ESD	065166	125		Brunie	Polie	avec gaines bi-matière	0,1 - 1,3	0,8			11,0	11,0	6,5	58

Pinces coupantes de côté pour l'électronique

DIN ISO 9654

75

> charnière vissée pour une précision et une résistance élevées
> pour travaux de coupe très délicats, par ex., dans les domaines de l'électronique et de la mécanique de précision
> avec tranchants coupants, meulés pour fils doux, fils durs ainsi que pour la corde à piano
> tranchants trempés par induction, dureté d'env. 64 HRC
> double ressort à frottement réduit permettant une ouverture de la pince régulière et sans à-coups
> Acier à outils de qualité spéciale, forgé, trempé à l'huile
>

Forme 0
avec biseau

Forme 1
avec biseau et serre-fils, plus de projection incontrôlée des morceaux de fil coupés

Forme 2
avec petit biseau

Forme 5
tête particulièrement étroite, avec biseau

Charnière vissée

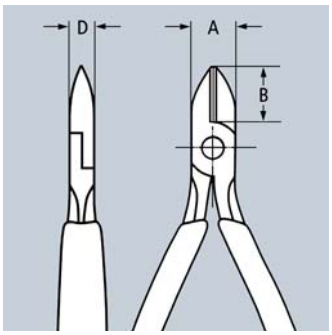

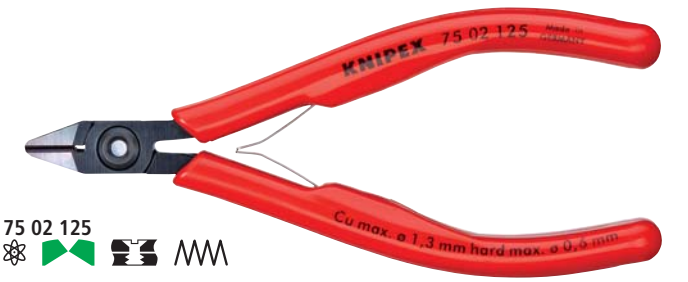

75 02 125

75 12 125

75 22 125

75 52 125

Réf.	EAN 4003773-	↔ mm		Forme	Pince	Poignées	Capacités de coupe ◔ Ø mm	◑ Ø mm	◕ Ø mm	● Ø mm	Dimensions A mm	B mm	D mm	⚖ g
75 02 125	040491	125		0	brunie	gainées en plastique	0,2 - 1,3	1,0	0,6	0,4	10,5	14,0	6,5	81
75 12 125	040514	125		1	brunie	gainées en plastique	0,2 - 1,3	1,0	0,6	0,4	10,5	14,0	6,5	80
75 22 125	040538	125		2	brunie	gainées en plastique	0,2 - 1,3	0,9	0,4	0,3	10,5	14,0	6,5	79
75 52 125	040576	125		5	brunie	gainées en plastique	0,2 - 0,8	0,5	0,3		10,5	14,0	6,5	79

Pinces coupantes de côté pour l'électronique

DIN ISO 9654

77

> pour travaux de coupe délicats, par ex., dans les domaines de l'électronique et de la mécanique de précision
> charnière entrepassée robuste et sans jeu
> double ressort à frottement réduit permettant une ouverture de la pince régulière et sans à-coups
> le polissage ou polissage miroir (seulement finition 2) associé à la fine couche d'huile, offre une bonne protection contre la rouille, ce qui évite les perturbations dans les circuits électroniques causées par des particules de chrome écaillées
> tranchants trempés par induction, dureté d'env. 62 HRC
> Acier à outils de qualité spéciale, forgé, trempé à l'huile

77 01 115 / 77 02 130
tête ronde, avec biseau

77 02 115 / 77 22 130
tête ronde, avec petit biseau

77 11 115 / 77 12 115
tête ronde avec biseau et serre-fils – plus de projection incontrôlée des morceaux de fil coupés

77 21 115
tête pointue, sans biseau

77 21 130
tête ronde, sans biseau

77 22 115
tête ronde, sans biseau ; dureté des tranchants env. 57 HRC

77 32 115
tête pointue, avec petit biseau

77 42 115 / 77 42 130
tête pointue, sans biseau ; dureté des tranchants env. 57 HRC

77 52 115
tête plate, pointue, avec petit biseau ; Sdureté des tranchants env. 57 HRC

77 72 115
tête pointue miniature, avec petit biseau

77 01 115

77 02 115

77 12 115

77 22 115

77 32 115

77 42 115

77 52 115

77 72 115

Réf.	EAN 4003773-	↔ mm		Tête	Poignées	Capacités de coupe Ø mm	Ø mm	Ø mm	Dimensions B mm	A mm	D mm	g
77 01 115	018568	115		polissage miroir	gainées en plastique	0,3 - 1,6	1,2	0,6	14,0	11,0	7,5	67
77 01 130	018575	130		polissage miroir	gainées en plastique	0,3 - 2,0	1,5	0,8	18,0	15,0	9,5	108
77 02 115	039334	115		polissage miroir	avec gaines bi-matière	0,3 - 1,6	1,2	0,6	14,0	11,0	7,5	80
77 02 130	039341	130		polissage miroir	avec gaines bi-matière	0,3 - 2,0	1,5	0,8	18,0	15,0	9,5	124
77 11 115	018629	115		polissage miroir	gainées en plastique	0,3 - 1,6	1,2	0,6	14,0	11,0	7,5	70
77 12 115	043768	115		polissage miroir	avec gaines bi-matière	0,3 - 1,6	1,2	0,6	14,0	11,0	7,5	80
77 21 115	018650	115		polissage miroir	gainées en plastique	0,3 - 1,3	1,0		14,0	11,0	7,5	64
77 21 130	018667	130		polissage miroir	gainées en plastique	0,3 - 1,6	1,3		18,0	14,0	9,5	110
77 22 115	043782	115		polissage miroir	avec gaines bi-matière	0,3 - 1,3	1,0		14,0	11,0	7,0	80
77 22 130	040446	130		polissage miroir	avec gaines bi-matière	0,3 - 2,0	1,5		18,0	15,0	9,0	124
77 32 115	044307	115		polissage miroir	avec gaines bi-matière	0,3 - 1,3	1,0	0,5	14,0	11,0	7,5	80
77 42 115	039761	115		polissage miroir	avec gaines bi-matière	0,3 - 1,3	0,8		14,0	11,0	7,5	80
77 42 130	018773	130		polissage miroir	avec gaines bi-matière	0,3 - 1,6	1,3		18,0	15,0	9,5	122
77 52 115	040750	115		polissage miroir	avec gaines bi-matière	0,3 - 1,0	0,8	0,5	14,0	11,0	7,5	77
77 72 115	040958	115		polissage miroir	avec gaines bi-matière	0,3 - 0,8			10,5	9,5	6,0	69

Pinces coupantes de côté pour l'électronique ESD

DIN ISO 9654

77

> pour travaux de coupe délicats, par ex., dans les domaines de l'électronique et de la mécanique de précision
> poignées dérivant l'électricité statique – dissipative
> charnière entrepassée robuste et sans jeu
> double ressort à frottement réduit permettant une ouverture de la pince régulière et sans à-coups
> le polissage miroir, associé à une fine couche d'huile, offre une bonne protection contre la rouille, ce qui évite les perturbations dans le circuit électrique causées par des particules de chrome écaillées
> tranchants trempés par induction, dureté d'env. 62 HRC
> poignées bicolores noir/gris bi-matière
> Acier à outils de qualité spéciale, forgé, trempé à l'huile

77 02 115 ESD
tête ronde, avec petit biseau

77 12 115 ESD
tête ronde, avec biseau et serre-fils – plus de projection incontrôlée des morceaux de fil coupés

77 22 115 ESD
tête ronde, sans biseau

77 32 115 ESD
tête pointue, avec petit biseau

77 42 115 ESD
tête pointue, sans biseau

77 52 115 ESD
tête plate, pointue, avec petit biseau

77 72 115 ESD
tête pointue miniature, avec petit biseau

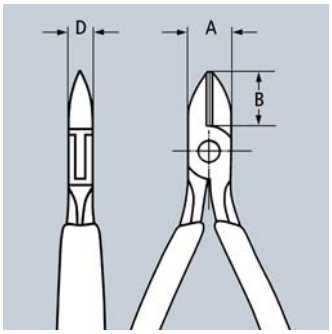

Pinces ESD (Electrostatic discharge)
avec ces pinces, l'énergie électrostatique est déchargée de manière lente et contrôlée par l'intermédiaire des poignées cela protège les composants sensibles aux décharges électrostatiques selon les normes en vigueurs, par ex., CEi TR 61 340-5, DiN EN 61 340-5, SP Method 2472

77 02 115 ESD

77 12 115 ESD

77 22 115 ESD

77 32 115 ESD

77 42 115 ESD

77 52 115 ESD

77 72 115 ESD

Réf.	EAN 4003773-	↔ mm		Tête	Poignées	Capacités de coupe Ø mm	Ø mm	Ø mm	Dimensions B mm	A mm	D mm	g
77 02 115 ESD	025092	115		polissage miroir	avec gaines bi-matière	0,3 - 1,6	1,2	0,6	14,0	11,0	7,5	82
77 12 115 ESD	025108	115		polissage miroir	avec gaines bi-matière	0,3 - 1,6	1,2	0,6	14,0	11,0	7,5	80
77 22 115 ESD	025115	115		polissage miroir	avec gaines bi-matière	0,3 - 1,3	1,0		14,0	11,0	7,5	80
77 32 115 ESD	025122	115		polissage miroir	avec gaines bi-matière	0,3 - 1,3	1,0	0,5	14,0	11,0	7,0	79
77 42 115 ESD	031901	115		polissage miroir	avec gaines bi-matière	0,3 - 1,3	0,8		14,0	11,0	7,0	78
77 52 115 ESD	025139	115		polissage miroir	avec gaines bi-matière	0,3 - 1,0	0,8	0,5	14,0	11,0	7,5	79
77 72 115 ESD	024330	115		polissage miroir	avec gaines bi-matière	0,3 - 0,8			10,5	9,5	6,0	69

Pinces coupantes de côté pour l'électronique

à tranchants au carbure intégrés
DIN ISO 9654

77 H

> pour l'utilisation des pinces coupantes dans des conditions extrêmes avec des matériaux durs ou résistants, par exemple, corde à piano, câble nickel, filament de tungstène et câble diode, comme on les trouve de plus en plus dans les secteurs de l'électronique et l'aérospatial
> on dispose toujours de l'outil de coupe adapté, même avec les matériaux les plus durs
> tranchants au carbure de précision soudés dans une ébauche forgée
> charnière entrepassée robuste et sans jeu
> dureté des tranchants au carbure 80 - 83 HRC
> les pinces à tranchants au carbure ont une durée de vie beaucoup plus longue que les pinces à tranchants classiques
> coupes toujours fiables grâce à des tranchants ne se déformant pas
> importante réduction des coûts grâce à une durée de vie des tranchants plus longue

77 02 120 H / 77 02 135 H / ESD
tête ronde, avec biseau

77 32 120 H / ESD
tête pointue avec rainure ;
avec petit biseau

77 02 120 H

77 02 135 H

77 32 120 H ESD

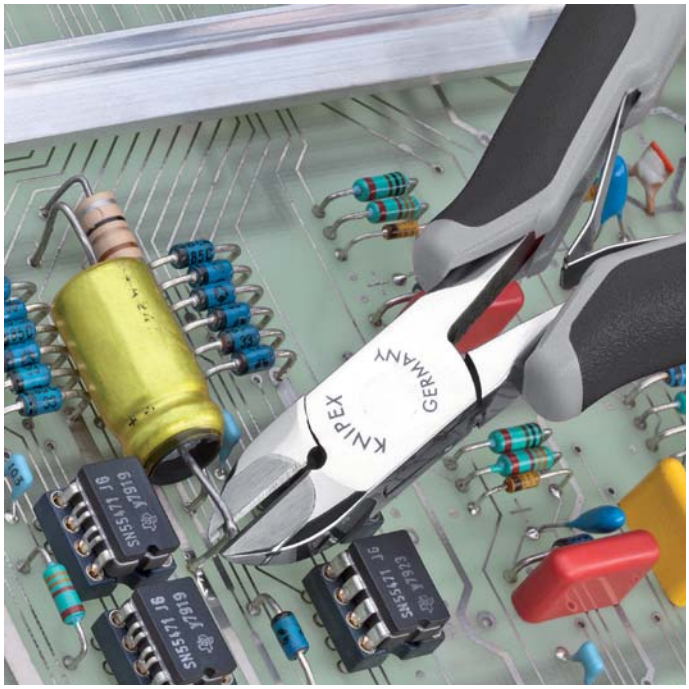

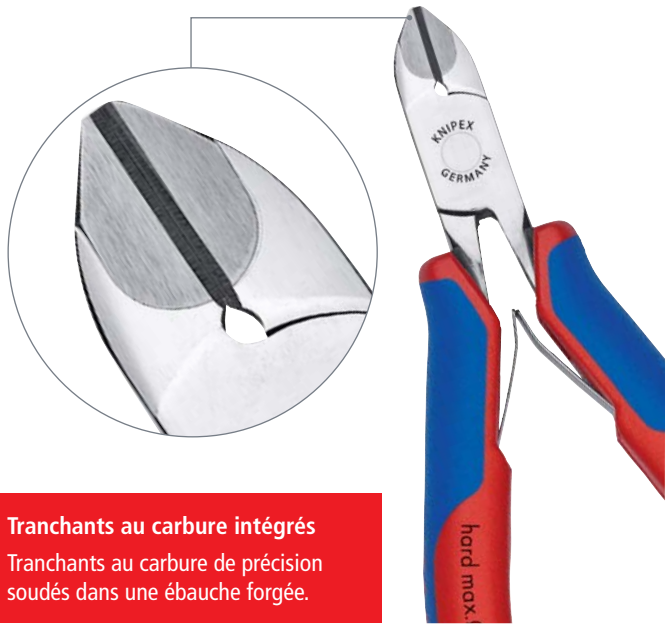

Tranchants au carbure intégrés
Tranchants au carbure de précision soudés dans une ébauche forgée.

Réf.	EAN 4003773-	↔ mm		Tête	Poignées	Capacités de coupe Ø mm	Ø mm	Ø mm	Ø mm	Dimensions B mm	A mm	D mm	g
77 02 120 H	075783	120		polissage miroir	avec gaines bi-matière	2,0	1,4	1,0	0,6	14,0	11,0	7,5	85
77 02 120 H ESD	075813	120				2,0	1,4	1,0	0,6	14,0	11,0	7,5	85
77 02 135 H	075806	135		polissage miroir	avec gaines bi-matière	2,2	1,6	1,2	0,8	18,0	15,0	9,5	115
77 02 135 H ESD	075837	135				2,2	1,6	1,2	0,8	18,0	15,0	9,5	115
77 32 120 H	075790	120		polissage miroir	avec gaines bi-matière	1,6	1,0	0,6	0,2	14,0	11,0	7,5	80
77 32 120 H ESD	075820	120				1,6	1,0	0,6	0,2	14,0	11,0	7,0	80

Pinces coupantes de devant pour l'électronique

DIN ISO 5746

64

- pinces de précision pour travaux de coupe très délicats, par ex., dans le domaine de l'électronique et de la mécanique de précision
- charnière de précision entrepassée
- double ressort à frottement réduit permettant une ouverture de la pince régulière et sans à-coups
- le polissage ou polissage miroir (seulement finition 2) associé à la fine couche d'huile, offre une bonne protection contre la rouille, ce qui évite les perturbations dans les circuits électroniques causées par des particules de chrome écaillées
- tranchants trempés par induction, dureté au moins 56 HRC
- Acier à outils de qualité spéciale, forgé, trempé à l'huile

Forme 0
Pince coupante de devant, avec biseau

Forme 2
Pince coupante de devant, tête réduite, avec petit biseau

Forme 3
Pince coupante de devant et oblique, avec petit biseau, α=15°

Forme 4
Pince coupante de devant et oblique, tête courte, avec petit biseau, α=27°

Forme 5
Pince coupante de devant et oblique, tête courte, sans biseau, pour le sectionnement à ras, α=27°

Forme 6
Pince coupante de devant et oblique, tranchants miniatures, avec petit biseau, α=65°

Forme 7
Pince coupante de devant et oblique, tranchants miniatures, avec petit biseau, tête avec évidement, α=35°

Forme 1 / 64 11 115
Pince coupante de devant, sans biseau

Forme 1 / 64 12 115 / ESD
Pince coupante de devant, avec petit biseau

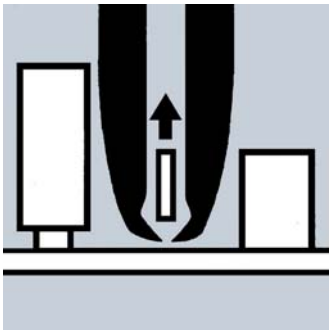

64 22 115

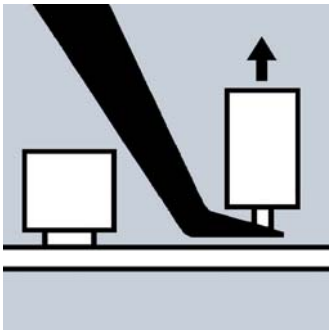

64 62 120

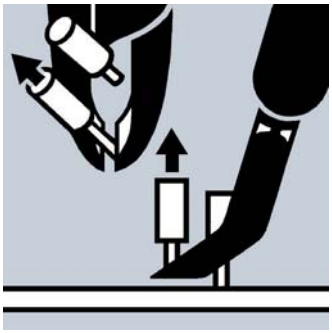

64 72 120

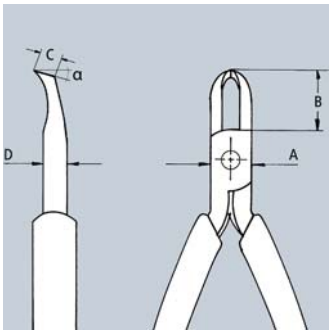

64 72 120

64 02 115
90°

64 12 115 ESD
90°

64 12 115
90°

64 22 115
90°

64 32 120
15°

64 42 115
27°

64 52 115
27°

64 62 120
65°

64 72 120
35°

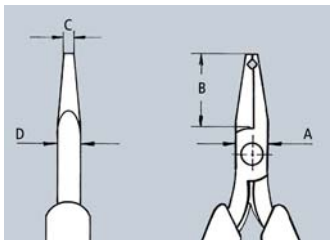

64 22 115

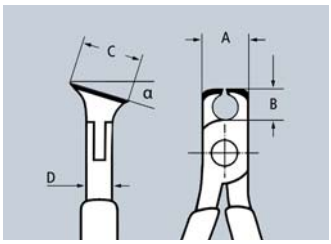

64 32/42/52

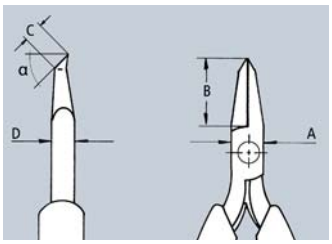

64 62 120

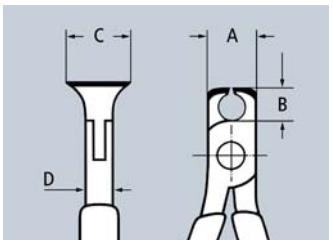

64 01/02/11/12

Réf.	EAN 4003773-	↔ mm		Forme	Tête	Poignées	Capacités de coupe Ø mm	Ø mm	Ø mm	Dimensions A mm	B mm	D mm	C mm	g
64 01 115	017745	115	∠90°	0	polissage miroir	gainées en plastique	2,0	1,0	0,6	11,0	6,0	7,5	16,0	76
64 02 115	035343	115	∠90°	0	polissage miroir	avec gaines bi-matière	2,0	1,0	0,6	11,0	6,0	7,5	16,0	94
64 11 115	017769	115	∠90°	1	polissage miroir	gainées en plastique	1,4	0,8		11,0	6,0	7,0	16,0	74
64 12 115	040743	115	∠90°	1	polissage miroir	avec gaines bi-matière	2,0	0,8	0,5	11,0	6,0	7,0	16,0	91
64 12 115 ESD	024323	115	ESD ∠90°	1	polissage miroir	avec gaines bi-matière	2,0	0,8	0,5	11,0	6,0	7,0	16,0	94
64 22 115	017806	115	∠90°	2	polissage miroir	avec gaines bi-matière	0,8			10,0	20,0	6,0	3,0	65
64 32 120	017820	120	∠15°	3	polissage miroir	avec gaines bi-matière	1,5	1,0	0,5	11,0	10,0	7,0	17,0	92
64 32 120 ESD	025078	120	ESD ∠15°	3	polissage miroir	avec gaines bi-matière	1,5	1,0	0,5	11,0	10,0	7,0	17,0	92
64 42 115	017844	115	∠27°	4	polissage miroir	avec gaines bi-matière	1,5	1,0	0,5	10,5	10,0	7,0	12,0	69
64 52 115	040439	115	∠27°	5	polissage miroir	avec gaines bi-matière	1,3			10,5	10,0	7,0	12,0	69
64 62 120	046998	120	∠65°	6	polissage miroir	avec gaines bi-matière	0,6			9,5	18,5	6,0	5,0	70
64 62 120 ESD	025085	120	ESD ∠65°	6	polissage miroir	avec gaines bi-matière	0,6			9,5	18,5	6,0	5,0	70
64 72 120	017882	120	∠35°	7	polissage miroir	avec gaines bi-matière	1,5			12,0	19,5	7,0	5,0	95

Pince coupante oblique pour l'électronique

DIN ISO 9654

62 12

- avec tranchants pour fils doux et mi-durs
- sans biseau pour sectionnement à ras
- tranchants trempés par induction, dureté d'env. 58 HRC
- double ressort à frottement réduit permettant une ouverture de la pince régulière et sans à-coups
- charnière de précision entrepassée
- le polissage, associé à la fine couche d'huile, offre une bonne protection contre la rouille, ce qui évite les perturbations dans les circuits électroniques causées par des particules de chromée écaillées
- Acier à outils de qualité spéciale, forgé, trempé à l'huile

62 12 120 ∠15°

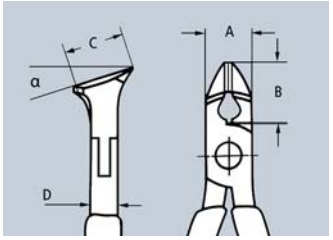

Réf.	EAN 4003773-	↔ mm		Tête	Poignées	Capacités de coupe Ø mm	Ø mm	Dimensions A mm	B mm	D mm	C mm	g
62 12 120	048008	120	∠15°	polie	avec gaines bi-matière	0,3 - 1,0	0,7	11,0	10,0	7,5	17	93

Pinces de préhension de précision pour l'électronique

DIN ISO 9655

34

- pour travaux de montage très précis, par ex., dans les domaines de l'électronique et de la mécanique de précision
- pour saisir, tenir et plier
- surface intérieure des mâchoires lisse, arêtes minutieusement ébavurées
- env. 20 % plus légère que les pinces électroniques standards
- charnière vissée dont les surfaces ont fait l'objet d'une fabrication particulièrement soignée pour permettre un mouvement sans à-coups et à faible friction dans toute la plage d'ouverture
- double ressort souple pour une ouverture sans à-coups et régulière
- gaine de poignées bi-matière à l'ergonomie optimisée
- forgée en acier à roulements chrome-vanadium

Forme 1
becs plats et larges

Forme 2
becs demi-ronds

Forme 3
becs ronds et pointus

Forme 4
becs plats et larges, à striage en croix au laser de précision

Forme 5
becs demi-ronds, à striage en croix au laser de précision

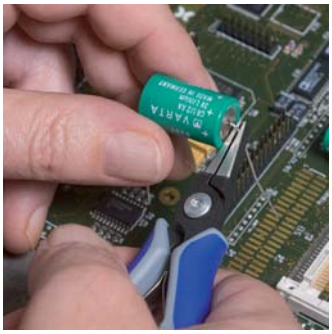

Striage en croix: au laser de précision pour une prise en toute sécurité lors des travaux de montage très précis

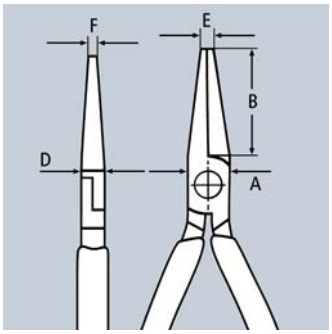

34 12 130

34 12 130 ESD

34 22 130

34 22 130 ESD

34 32 130

34 32 130 ESD

34 42 130

34 42 130 ESD

34 52 130

34 52 130 ESD

Réf.	EAN 4003773-	←→ mm		Forme	Pince	Tête	Poignées	Dimensions B mm	A mm	D mm	E mm	F mm	⚖ g
34 12 130	061458	135		1	brunie	polie	avec gaines bi-matière	21,9	11,2	6,5	1,4	3,5	61
34 12 130 ESD	061632	135		1				21,9	11,2	6,5	1,4	3,5	62
34 22 130	061472	135		2	brunie	polie	avec gaines bi-matière	22,7	11,2	6,5	1,6	1,6	61
34 22 130 ESD	061656	135		2				22,7	11,2	6,5	1,6	1,6	65
34 32 130	061496	135		3	brunie	polie	avec gaines bi-matière	23,7	11,2	6,5	2,0	1,0	59
34 32 130 ESD	061670	135		3				23,7	11,2	6,5	2,0	1,0	62
34 42 130	080282	135		4	brunie	polie	avec gaines bi-matière	21,9	11,2	6,5	1,4	3,5	61
34 42 130 ESD	080299	135		4				21,9	11,2	6,5	1,4	3,5	61
34 52 130	080312	135		5	brunie	polie	avec gaines bi-matière	22,7	11,2	6,5	1,6	1,6	61
34 52 130 ESD	080305	135		5				22,7	11,2	6,5	1,6	1,6	61

Pinces de préhension pour l'électronique

DIN ISO 9655

35

> pinces de précision pour les travaux de montage très précis, par ex., dans les domaines de l'électronique et de la mécanique de précision
> pour saisir, tenir et plier
> charnière de précision entrepassée
> intérieur des mâchoires lisse
> arêtes soigneusement ébarbées
> double ressort à frottement réduit permettant une ouverture de la pince régulière et sans à-coups
> le polissage ou polissage miroir (seulement finition 2) associé à la fine couche d'huile, offre une bonne protection contre la rouille, ce qui évite les perturbations dans les circuits électroniques causées par des particules de chrome écaillées
> Acier à outils spécial, forgé, trempé à l'huile

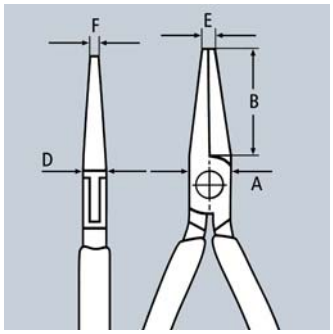

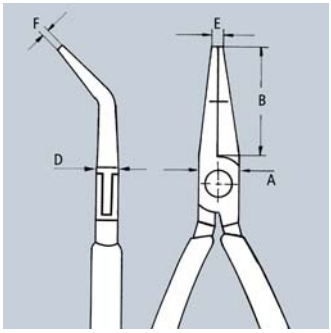

35 11 115

35 22 115

35 32 115

35 42 115

35 52 145

35 62 145

35 72 145

35 82 145

Réf.	EAN 4003773-	↔ mm		Tête	Poignées	Dimensions B mm	A mm	D mm	E mm	F mm	⚖ g
35 11 115	016694	115		polissage miroir	gainées en plastique	22,5	9,5	6,5	2,0	4,0	61
35 12 115	035107	115		polissage miroir	avec gaines bi-matière	22,5	9,5	6,5	2,0	4,0	72
35 21 115	016724	115		polissage miroir	gainées en plastique	22,5	9,5	6,5	2,0	1,5	59
35 22 115	035114	115		polissage miroir	avec gaines bi-matière	22,5	9,5	6,5	2,0	1,5	73
35 31 115	016762	115		polissage miroir	gainées en plastique	22,5	9,5	6,5	2,0	1,0	58
35 32 115	035121	115		polissage miroir	avec gaines bi-matière	22,5	9,5	6,5	2,0	1,0	72
35 42 115	040736	115		polissage miroir	avec gaines bi-matière	22,5	9,5	6,5	2,0	1,5	74
35 52 145	039389	145		polissage miroir	avec gaines bi-matière	40,0	12,0	7,5	1,5	4,0	102
35 62 145	039556	145		polissage miroir	avec gaines bi-matière	40,0	12,0	7,5	2,5	1,5	103
35 72 145	043607	145		polissage miroir	avec gaines bi-matière	40,0	12,0	7,5	2,5	1,3	98
35 82 145	039396	145		polissage miroir	avec gaines bi-matière	35,0	12,0	7,5	2,5	1,0	102

Pinces de préhension pour l'électronique ESD

DIN ISO 9655

35

> pinces de précision pour les travaux de montage très précis, par ex., dans les domaines de l'électronique et de la mécanique de précision
> pour saisir, tenir et plier
> poignées dérivant l'électricité statique – dissipative
> charnière de précision entrepassée
> intérieur des mâchoires lisse
> arêtes soigneusement ébarbées
> double ressort à frottement réduit permettant une ouverture de la pince régulière et sans à-coups
> le polissage miroir, associé à une fine couche d'huile, offre une bonne protection contre la rouille, ce qui évite les perturbations dans le circuit électrique causées par des particules de chrome écaillées
> poignées bicolores noir/gris bi-matière
> Acier à outils spécial, forgé, trempé à l'huile

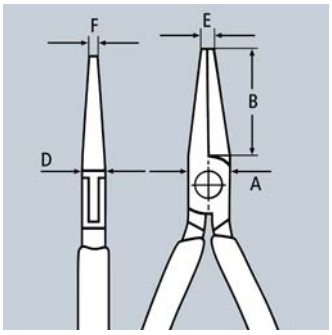

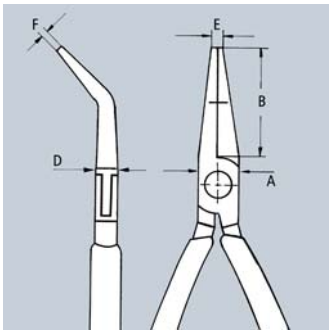

Pinces ESD (Electrostatic discharge)
avec ces pinces, l'énergie électrostatique est déchargée de manière lente et contrôlée par l'intermédiaire des poignées cela protège les composants sensibles aux décharges électrostatiques selon les normes en vigueurs, par ex., CEi TR 61 340-5, DiN EN 61 340-5, SP Method 2472

35 12 115 ESD

35 22 115 ESD

35 32 115 ESD

35 42 115 ESD

Réf.	EAN 4003773-	↔ mm		Tête	Poignées	Dimensions B mm	A mm	D mm	E mm	F mm	g
35 12 115 ESD	024835	115		polissage miroir	avec gaines bi-matière	22,5	9,5	6,5	2,0	4,0	74
35 22 115 ESD	024842	115		polissage miroir	avec gaines bi-matière	22,5	9,5	6,5	2,0	1,5	74
35 32 115 ESD	024859	115		polissage miroir	avec gaines bi-matière	22,5	9,5	6,5	2,0	1,0	70
35 42 115 ESD	024866	115		polissage miroir	avec gaines bi-matière	22,5	9,5	6,5	2,0	1,5	74

Pinces de montage pour l'électronique

DIN ISO 5743

36

> pinces de précision pour travaux de montage et de réparation très précis dans le domaine de l'électronique
> pour plier et couper les extrémités de fils
> charnière de précision entrepassée
> intérieur des mâchoires lisse
> arêtes soigneusement ébarbées
> double ressort à frottement réduit permettant une ouverture de la pince régulière et sans à-coups
> le polissage miroir, associé à une fine couche d'huile, offre une bonne protection contre la rouille, ce qui évite les perturbations dans le circuit électrique causées par des particules de chrome écaillées
> Acier à outils de qualité spéciale, forgé, trempé à l'huile

36 12 130

36 22 125

36 32 125

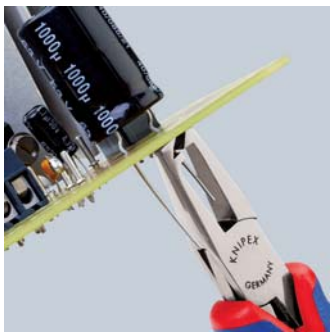

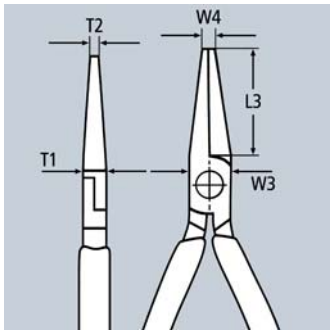

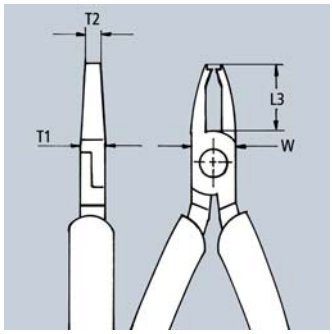

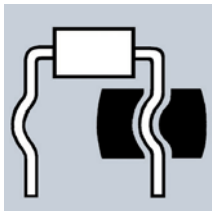

36 12 130
pour la mise en forme d'un arc pour la distance à la platine

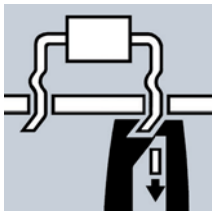

36 22 125
pour la mise en forme et la coupe à une distance de 1,6 mm sous la platine

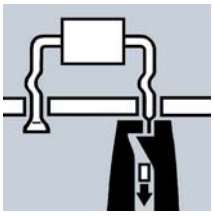

36 32 125
pour l'écrasement et la coupe à une distance de 1,6 mm sous la platine

Réf.	EAN 4003773-	↔ mm		Tête	Poignées	Capacités de coupe Ø mm	Dimensions L3 mm	W mm	T1 mm	W1 mm	T2 mm	g
36 12 130	016861	130		polissage miroir	avec gaines bi-matière		23,0	12,0	9,5	5,5	6,0	94
36 22 125	046967	125		polissage miroir	avec gaines bi-matière	1,2	18,0	11,5	7,5	7,5	2,6	94
36 32 125	016885	125		polissage miroir	avec gaines bi-matière	1,0	18,0	11,5	7,5	7,5	4,0	108

Jeux d'outils pour l'électronique

pour le travail sur les composants électroniques

00 20

00 20 16
7 outils : 6 pinces pour l'électronique et une paire de brucelles de précision ;
trousse en polyester tissé résistant, passant pour pince en élastique, fermeture éclair

00 20 16 P
6 outils : 6 pinces de précision pour l'électronique ;
trousse en polyester tissé résistant, passant pour pince en élastique, fermeture éclair

00 20 16 P ESD
6 outils : 6 pinces de précision pour l'électronique, modèle ESD,
dérivant l'électricité statique ; trousse en polyester tissé résistant,
passant pour pince en élastique, fermeture éclair

00 20 17
6 outils : 6 pinces pour l'électronique, modèle ESD, dérivant l'électricité statique ;
trousse en polyester tissé résistant, passant pour pince en élastique, fermeture éclair

00 20 18
8 outils : 2 pinces pour l'électronique et 6 tournevis pour l'électronique ;
coffret de rangement pratique en plastique robuste avec plateaux en mousse

00 20 18 ESD
8 outils : 2 pinces pour l'électronique et 6 tournevis pour l'électronique, modèle ESD,
dérivant l'électricité statique ;
coffret de rangement pratique en plastique robuste avec plateaux en mousse

00 20 16

00 20 16 P

00 20 16 P ESD

00 20 17

00 20 18

00 20 18 ESD

Réf.	EAN 4003773-	Contenu	g
00 20 16	022619	35 12 115 / 35 22 115 / 35 32 115 / 64 32 120 / 77 02 115 / 77 42 115 / 92 34 36	720
00 20 16 P	063223	34 12 130 / 34 22 130 / 34 32 130 / 79 02 120 / 79 02 120 / 79 02 125 / 79 42 125	575
00 20 16 P ESD	063230	34 12 130 ESD / 34 22 130 ESD / 34 32 130 ESD / 79 02 120 ESD / 79 02 125 ESD / 79 42 125 ESD	585
00 20 17	031222	35 12 115 ESD / 35 22 115 ESD / 35 42 115 ESD / 64 32 120 ESD / 77 02 115 ESD / 77 32 115 ESD	695
00 20 18	033073	35 22 115 / 77 02 115 / tournevis 0,4 x 2,5 / 0,5 x 3,0 / 0,6 x 3,5 / 0,8 x 4,0 / PH0 / PH1	460
00 20 18 ESD	051848	35 22 115 ESD / 77 02 115 ESD / tournevis 0,4 x 2,5 / 0,5 x 3,0 / 0,6 x 3,5 / 0,8 x 4,0 / PH0 / PH1	465

Brucelles de précision 92

> intérieur des mâchoires lisse
> finition mate antireflet

92 02 53
pour la technique SMD* ; pointes coudées, largeur env. 1 mm ; intérieur des mâchoires à finition mate pour une prise en main optimale ; acier au chrome-nickel : inoxydable, antimagnétique (18/10), modèle très utilisé dans l'électronique

92 02 54
pour la technique SMD* ; pointes coudées, largeur env. 1 mm ; avec profilé de prise intégré pour les composants cylindriques d'un diamètre de 0,6 mm ; intérieur des mâchoires à finition mate pour une prise en main optimale ; acier au chrome-nickel : inoxydable, antimagnétique (18/10), modèle très utilisé dans l'électronique

92 02 55
largeur des mâchoires de 3,5 mm, pour composants cylindriques d'un diamètre de 0,8 mm ; poignées cannelées ; inoxydable, antimagnétique et résistante aux acides

92 12 52
pointes coudées ; pointes particulièrement résistantes ; inoxydable, antimagnétique

92 02 53 — 45°

92 02 54 — 45°

92 02 55

92 12 52 — 85°

Réf.	EAN 4003773-	↔ mm		Finition	g
92 02 53	054603	120	45°	inoxydable, antimagnétique	16
92 02 54	054610	120	45°	inoxydable, antimagnétique	15
92 02 55	054627	115		inoxydable, antimagnétique, résistante aux acides	16
92 12 52	054658	120	85°	inoxydable, antimagnétique	20

* Technique SMD : Méthode de soudure des composants électroniques, s'appelle aussi «Composants Monté en Surface» (CMS).

Brucelles de précision 92
forme pointue

> pour travaux de montage délicats
> forme droite
> intérieur des mâchoires lisse
> pointes particulièrement effilées

92 22 04
finition mate antireflet ; intérieur des mâchoires à finition mate pour une prise en main optimale ; acier au chrome-nickel : inoxydable, antimagnétique (18/10), modèle très utilisé dans l'électronique

92 22 06
finition mate antireflet ; intérieur des mâchoires à finition mate pour une prise en main optimale ; acier au chrome-nickel : inoxydable, antimagnétique (18/10), modèle très utilisé dans l'électronique

92 22 07
finition mate antireflet ; inoxydable, antimagnétique et résistante aux acides

92 23 05
titane ; électroconductrice ; très légère ; finition mate antireflet

92 24 01
nickelée brillante et poli

92 22 04

92 22 06

92 22 07

92 23 05

92 24 01

Réf.	EAN 4003773-	↔ mm		Finition	g
92 22 04	054665	130		inoxydable, antimagnétique	20
92 22 06	054672	120		inoxydable, antimagnétique	15
92 22 07	054689	115		inoxydable, antimagnétique, résistante aux acides	12
92 23 05	054726	120		titane, antimagnétique, résistante aux acides, inoxydable	10
92 24 01	054733	120		nickelée	15

Brucelles de précision
forme ultrafine

92

> pour travaux de montage très délicats
> pointes extra-fines
> intérieur des mâchoires lisse
> inoxydable, antimagnétique
> finition mate antireflet

92 22 12
forme droite

92 22 13
forme américaine, robuste ; forme droite ; inoxydable, antimagnétique et résistante aux acides

92 32 29
pointes en forme de faucille ; acier au chrome-nickel : inoxydable, antimagnétique (18/10), modèle très utilisé dans l'électronique ; intérieur des mâchoires à finition mate pour une prise en main optimale

92 34 28
pointes coudées

92 22 12

92 32 29

92 34 28

92 22 13

Réf.	EAN 4003773-	↔ mm		Finition	⚖ g
92 22 12	054696	105		inoxydable, antimagnétique	13
92 22 13	054702	135		inoxydable, antimagnétique, résistante aux acides	21
92 32 29	054818	120	∡45°	inoxydable, antimagnétique	16
92 34 28	054825	105	∡45°	inoxydable, antimagnétique	12

Brucelles de précision
avec goujon
forme pointue

92

> utilisation universelle
> pointes étroites
> intérieur des mâchoires finement strié
> poignées cannelées

92 22 35
forme droite ; finition mate antireflet ; inoxydable, antimagnétique et résistante aux acides

92 24 34
forme droite ; nickelée

92 34 36
pointes coudées ; nickelée

92 34 37
pointes coudées ; laquée noir antireflet

92 22 35

92 24 34

92 34 36

92 34 37

Réf.	EAN 4003773-	↔ mm		Finition	⚖ g
92 22 35	054719	155		inoxydable, antimagnétique, résistante aux acides	22
92 24 34	054740	155		nickelée	21
92 34 36	054832	155	∡45°	nickelée	23
92 34 37	054849	155	∡45°	noire laquée	21

Brucelles de précision
forme ronde effilée

92

> pointes rondes, largeur env. 2,0 mm
> intérieur des mâchoires lisse
> inoxydable, antimagnétique et résistante aux acides
> Acier au nickel chrome, inoxydable, antimagnétique, résistant aux acides

92 52 23

Réf.	EAN 4003773-	↔ mm		Finition	⚖ g
92 52 23	054894	120		inoxydable, antimagnétique, résistante aux acides	17

Brucelles de précision
forme émoussée

92

> utilisation universelle
> forme droite
> pointes rondes larges
> poignées cannelées

92 44 42
brucelles d'orfèvre ; pointes rondes, largeur env. 2,0 mm ; intérieur des mâchoires finement strié en croix ; nickelée

92 64 43
pointes rondes, largeur env. 3,0 mm ; intérieur des mâchoires finement strié ; nickelée

92 64 44
pointes rondes, largeur env. 3,5 mm ; intérieur des mâchoires finement strié ; nickelée

92 70 46
pointes rondes, largeur env. 3,5 mm ; intérieur des mâchoires finement strié ; laquée noir antireflet

92 72 45
pointes rondes, largeur env. 3,5 mm ; intérieur des mâchoires strié ; finition mate antireflet ; inoxydable, antimagnétique et résistante aux acide

92 44 42

92 64 43

92 64 44

92 70 46

92 72 45

Réf.	EAN 4003773-	↔ mm		Finition	⚖ g
92 44 42	054887	140		nickelée	21
92 64 43	054917	120		nickelée	17
92 64 44	054924	145		nickelée	23
92 70 46	055075	145		noire laquée	26
92 72 45	054962	145		inoxydable, antimagnétique, résistante aux acides	27

Brucelles en plastique

92

> pointes trapézoïdales, largeur env. 3,5 mm
> intérieur des mâchoires strié
> poignées cannelées
> corps des brucelles : matière plastique massive, résistante à des températures max. de 130 °C

92 69 84

Réf.	EAN 4003773-	↔ mm		Finition	⚖ g
92 69 84	054948	130		Brucelles en plastique	19

Brucelles de précision
bouts carrés émoussés

92

> brucelles de montage
> pointes carrées, largeur env. 0,9 mm
> intérieur des mâchoires finement strié
> nickelée
> Acier à ressort, haute résistance

92 84 18

Réf.	EAN 4003773-	↔ mm		Finition	⚖ g
92 84 18	054986	125		nickelée	19

Brucelles à becs croisés 92

> pour tenir les petites pièces sans pression des doigts
> bon serrage
> nickelée
> Acier à ressort, haute résistance

92 94 91
pointe trapézoïdale ; forme droite ; intérieur des mâchoires finement strié ; poignées cannelées

92 95 89
pointes étroites ; forme droite ; intérieur des mâchoires finement strié ; gainées

92 95 90
pointes étroites ; pointes coudées ; intérieur des mâchoires finement strié ; gainée

92 94 91

92 95 89

92 95 90 ∠45°

	EAN 4003773-	↔ mm		Finition	⚖ g
92 94 91	055006	160		nickelée	35
92 95 89	055013	160		nickelée	30
92 95 90	055020	160	∠45°	nickelée	32

Brucelles de précision
isolées
IEC 60900
92

> vérifiée selon CEI 60900
> isolation par surmoulage
> nickelée
> Acier à ressort, haute résistance

92 27 61
pour travaux de montage très délicats ; pointes extra-fines ; forme droite ; intérieur des mâchoires à finition mate pour une prise en main optimale

92 27 62
forme droite ; intérieur des mâchoires finement strié

92 37 64
pointes coudées ; intérieur des mâchoires finement strié

92 67 63
forme droite ; intérieur des mâchoires strié

92 27 61
1000 V

92 27 62
1000 V

92 37 64
1000 V ∠45°

92 67 63
1000 V

Réf.	EAN 4003773-	↔ mm		Finition	⚖ g
92 27 61	054757	130	1000 V	isolation par surmoulage	32
92 27 62	054764	150	1000 V	isolation par surmoulage	35
92 37 64	054856	150	1000 V ∠45°	isolation par surmoulage	34
92 67 63	054931	145	1000 V	isolation par surmoulage	43

Brucelles de précision ESD 92

> acier au chrome-nickel : inoxydable, antimagnétique (18/10), modèle très utilisé dans l'électronique
> revêtement ESD : antireflet noir, avec une résistance de surface d'env. 10^5 Ohm
> pointes brossées antireflet
> intérieur des mâchoires à finition mate pour une prise en main optimale
> Acier au nickel chrome, inoxydable, antimagnétique

92 08 78 ESD
45°

92 08 79 ESD

92 28 69 ESD

92 28 70 ESD

92 28 71 ESD

92 28 72 ESD

92 38 75 ESD
45°

92 58 74 ESD

92 78 77 ESD

92 88 73 ESD

92 08 78 ESD
pour la technique SMD* ;
pointes coudées ;
intérieur des mâchoires lisse

92 08 79 ESD
pour la préhension de composants cylindriques horizontaux d'un diamètre de 1,0 mm ;
intérieur des mâchoires lisse ;
poignées cannelées

92 28 69 ESD
forme droite ;
pointes résistantes ;
intérieur des mâchoires lisse

92 28 70 ESD
forme droite ;
pointes fines ;
intérieur des mâchoires lisse

92 28 71 ESD
pointes ultrafines ;
forme droite ;
intérieur des mâchoires lisse

92 28 72 ESD
forme américaine, robuste ;
pointes longues ;
forme droite ;
intérieur des mâchoires lisse

92 38 75 ESD
pointes en forme de faucille ;
intérieur des mâchoires lisse

92 58 74 ESD
pointes rondes, largeur env. 2,0 mm ;
forme droite ;
intérieur des mâchoires lisse

92 78 77 ESD
pointes rondes, largeur env. 3,5 mm ;
forme droite ;
intérieur des mâchoires strié ;
poignées cannelées

92 88 73 ESD
pointes carrées, largeur env. 0,9 mm ;
intérieur des mâchoires finement strié

Réf.	EAN 4003773-	↔ mm		Finition	g
92 08 78 ESD	054634	120	45°	inoxydable, antimagnétique, dérivant l'électricité statique	16
92 08 79 ESD	054641	120		inoxydable, antimagnétique, dérivant l'électricité statique	16
92 28 69 ESD	054771	130		inoxydable, antimagnétique, dérivant l'électricité statique	20
92 28 70 ESD	054788	110		inoxydable, antimagnétique, dérivant l'électricité statique	13
92 28 71 ESD	054795	110		inoxydable, antimagnétique, dérivant l'électricité statique	14
92 28 72 ESD	054801	135		inoxydable, antimagnétique, dérivant l'électricité statique	22
92 38 75 ESD	054863	120	45°	inoxydable, antimagnétique, dérivant l'électricité statique	17
92 58 74 ESD	054900	120		inoxydable, antimagnétique, dérivant l'électricité statique	19
92 78 77 ESD	054979	145		inoxydable, antimagnétique, dérivant l'électricité statique	27
92 88 73 ESD	054993	130		inoxydable, antimagnétique, dérivant l'électricité statique	20

* Technique SMD : Méthode de soudure des composants électroniques, s'appelle aussi «Composants Monté en Surface» (CMS).

Pinces avec œillet de fixation

Gamme de pinces à œillet de fixation pour un dispositif antichute	256

Protection efficace contre les accidents causés par des chutes d'outils

L'oeillet de fixation pour l'assortiment équipé de gaines bi-matière.

L'outil peut tomber lors de l'utilisation sur des engins de levage, échafaudages et échelles ainsi que lors de l'utilisation par des escaladeurs industriels, sauveteurs en hauteur, etc.

KNIPEX propose un programme de pinces qui sont protégées contre la chute de manière fiable.

Dans la partie inférieure de la gaine se trouve un oeillet de fixation solidement soudé avec la gaine pour placer une corde. L'oeillet permet une fixation et un détachement rapides de l'équipement, soit directement au moyen d'une boucle de cordelette (Paracord) ou d'un mousqueton petit en conséquence, qui se trouvent à une corde de sécurité. En cas de doute, il est possible de l'adapter à n'importe quel système antichute d'outil existant au moyen d'un adaptateur en cordelette (Paracord).

Oeillet de fixation :
résistance dynamique avec max.
3 m / 10 ft hauteur de chute
(ou statique avec max. 400 N / 90 lb)

Vidéo du produit

TETHERED TOOLS TT

*(TT) Tethered Tools
tethered = outil attaché

	Réf.	Désignation	Page
	02 02 225 T	Pince universelle à forte démultiplication, avec gaines bi-matière, avec œillet intégré pour fixation d'un dispositif antichute DIN ISO 5746	29
	08 22 145 T	Pinces universelles à becs demi-ronds, avec gaines bi-matière, avec œillet intégré pour fixation d'un dispositif antichute DIN ISO 5746	31
	09 02 240 T	Pinces universelles pour câbles, avec gaines bi-matière, avec œillet intégré pour fixation d'un dispositif antichute, modèle américain	33
	09 12 240 T	DIN ISO 5746 ASME B107.20	33
	13 05 160 T	Pince multi-fonctions, avec gaines bi-matière, avec œillet intégré pour fixation d'un dispositif antichute	36
	13 82 200 T	Pince pour installations électriques, avec gaines bi-matière, avec œillet intégré pour fixation d'un dispositif antichute	34
	26 12 200 T	Pince demi-ronde avec tranchant (pinces bec de cigogne), avec gaines bi-matière, avec œillet intégré pour fixation d'un dispositif antichute DIN ISO 5745	39
	26 15 200 T		39
	26 22 200 T		39
	26 25 200 T		39
	70 05 160 T	Pinces coupantes de côté, avec gaines bi-matière, avec œillet intégré pour fixation d'un dispositif antichute DIN ISO 5749	95
	70 05 180 T		94
	71 02 200 T	KNIPEX CoBolt®, Coupe-boulons compact, avec gaines bi-matière minces, avec œillet de fixation intégré pour fixation d'un dispositif antichute DIN ISO 5743	102
	71 22 200 T		103
	71 32 200 T		103

	Réf.	Désignation	Page
	73 05 160 T	KNIPEX X-Cut®, Pince coupante de côté, avec gaines bi-matière, avec œillet intégré pour fixation d'un dispositif antichute	97
	74 02 200 T	Pinces coupantes de côté à forte démultiplication, avec gaines bi-matière, avec œillet intégré pour fixation d'un dispositif antichute DIN ISO 5746	98
	74 02 250 T		98
	74 22 200 T		98
	74 22 250 T		98
	86 05 180 T	Pinces-clé, pince et clé à la fois, avec gaines bi-matière, avec œillet intégré pour fixation d'un dispositif antichute DIN ISO 5743	112
	86 05 250 T		112
	87 02 180 T	KNIPEX Cobra®, Pinces multiprise de pointe, avec gaines bi-matière, avec œillet intégré pour fixation d'un dispositif antichute DIN ISO 8976	117
	87 02 250 T		117
	87 02 300 T		117
	88 02 250 T	KNIPEX Alligator®, Pinces multiprise, avec gaines bi-matière, avec œillet intégré pour fixation d'un dispositif antichute DIN ISO 8976	123
	88 02 300 T		123
	95 12 165 T	Coupe-câbles, avec gaines bi-matière, avec œillet intégré pour fixation d'un dispositif antichute	154
	95 62 190 T	Coupe-câbles, forgé, avec gaines bi-matière, avec œillet intégré pour fixation d'un dispositif antichute	162

Assortiments d'outils, Mallettes à outils

Trousse à outils	260
KNIPEX-Minis	260
Jeux de pinces sur plateaux en mousse	261
Assortiments d'outils	262
Mallette à outils pour l'installation électrique	264
Malette à outils pour apprentis en installations électriques	265
Mallette à outils Électricien	266
Pochette pour ceinture	268
Porte-outils pour ceinture	268
Mallette à outils	268
Mallette à outils « Basic »	270
Mallette à outils « Standard »	270
Mallette à outils « Classic II »	271
Mallette à outils « BIG Twin »	271
Mallette à outils « BIG Twin-Move »	272
Mallette à outils vide	273
Mallette à outils « Robust »	273

Trousse à outils
11 outils

00 19

> pour technicien en télécommunications et électrotechnicien
> trousse en polyester tissé résistant
> avec fermeture rapide réglable pratique
> comprenant 8 pinces et 3 tournevis
> pinces à tête chromée et poignées gainées bicolores bi-matière
> tournevis testés par VDE selon DIN EN 60900 1000 V

Réf.	EAN 4003773-				Quantité	g
00 19 41	024729		Trousse à outils 11 outils			1620
			03 05 160	Pince universelle	1	
			11 05 160	Pince à dénuder	1	
			25 05 160	Pince demi-ronde avec tranchant, (pince radio)	1	
			30 15 160	Pince à becs longs	1	
			30 35 160		1	
			31 15 160	Pince de préhension, (pince ultrafine)	1	
			67 05 140	Pince coupante de devant à forte démultiplication	1	
			70 05 140	Pince coupante de côté	1	
		1000 V	98 20 25	Tournevis pour vis à fente	1	
		1000 V	98 20 40		1	
		1000 V	98 24 01	Tournevis pour vis à tête cruciforme, Phillips®	1	

Mini-jeux de pinces
en pochette de ceinture à outils
2 outils

00 20

> pochette à outils en solide tissu polyester, avec fermeture autoagrippante et passant de ceinture
> emballage carton attractif à perforation LS
> dimensions (L x H x P) : 70 x 170 x 50 mm

00 20 72 V01

00 20 72 V02

Réf.	EAN 4003773-				Quantité	g
00 20 72 V01	070832		Mini-jeu de pinces en pochette de ceinture à outils			350
			86 03 150	Pince-clé miniature, pince et clé à la fois	1	
			87 01 125	KNIPEX Cobra®, Pince multiprise de pointe	1	
00 20 72 V02	075851		Mini-jeu de pinces en pochette de ceinture à outils			390
			74 01 160	Pince coupante de côté à forte démultiplication	1	
			87 01 150	KNIPEX Cobra®, Pince multiprise de pointe	1	
00 19 72 LE	070191	Pochette de ceinture pour deux pinces				

Jeux de pinces
sur plateaux en mousse

00
20

> rangés dans des plateaux en mousse pour établis et chariots d'atelier
> pour un rangement ordonné des outils
> plateau en mousse avec empreintes ayant la forme exacte des outils
> dimensions du plateau en mousse (L x H x P) : 335 x 165 x 33 mm
> matériau : mousse bicolore à pores fermé

00 20 01 V01
Jeu de pinces «Basic»

00 20 01 V02
Jeu de pinces pour circlips

00 20 01 V03
Jeu de pinces multiprise

00 20 01 V09
Jeu de pinces pour circlips

Réf.	EAN 4003773-				Quantité	⚖ g
00 20 01 V01	069645		Jeu de pinces «Basic» 4 pinces sur plateau en mousse			1095
			03 05 180	Pince universelle	1	
			26 15 200	Pince demi-ronde avec tranchant, (pince bec de cigogne)	1	
			74 05 180	Pince coupante de côté à forte démultiplication	1	
			87 01 250	KNIPEX Cobra®, Pince multiprise de pointe	1	
00 20 01 V02	069652		Jeu de pinces pour circlips 6 pinces de précision pour circlips sur plateau en mousse			915
			48 11 J1	Pince de précision pour circlips, pour circlips intérieurs d'alésage	1	
			48 11 J2		1	
		90°	48 21 J21		1	
			49 11 A1	Pince de précision pour circlips, pour circlips extérieurs d'arbre	1	
			49 11 A2		1	
		90°	49 21 A21		1	
00 20 01 V03	069669		Jeu de pinces multiprise 3 pinces sur plateau en mousse			1065
			85 01 250	KNIPEX SmartGrip®, Pince multiprise à réglage automatique	1	
			87 41 250	Clé ajustable	1	
			87 51 250	KNIPEX Cobra® ES, Pince multiprise ultra-effilée	1	
00 20 01 V09	073291		Jeu de pinces pour circlips quatre pinces à circlips de précision en berceau en mousse			820
			48 11 J2	Pince de précision pour circlips, pour circlips intérieurs d'alésage	1	
		90°	48 21 J21		1	
			49 11 A2	Pince de précision pour circlips, pour circlips extérieurs d'arbre	1	
		90°	49 21 A21		1	

Assortiments d'outils

00
20

> outils livrés dans un emballage thermoformé à couvercle transparent
> emballage attractif à perforation LS
> dimensions : (L x H x P) : 170 x 370 x 40 mm

00 20 09 V01 Set d'outillage Bestseller
pinces à tête polie ; poignées gainées en plastique antidérapant ou avec gaines bi-matière

Réf.	EAN 4003773-					Quantité	Dimension nominale	g
00 20 09 V01	073994		Set d'outillage Bestseller					950
			03 02 180	Pince universelle	Knipex	1	180 mm	
			70 02 160	Pince coupante de côté		1	160 mm	
			87 01 250	KNIPEX Cobra®, Pince multiprise de pointe		1	250 mm	

00 20 09 V02 Jeu de pinces Cobra®
pinces grises atramentisées, poignées avec gainage en plastique antidérapant

Réf.	EAN 4003773-					Quantité	Dimension nominale	g
00 20 09 V02	074793		Ensemble Cobra®					1220
			87 01 180	KNIPEX Cobra®, Pince multiprise de pointe	Knipex	1	180 mm	
			87 01 250			1	250 mm	
			87 01 300			1	300 mm	

00 20 09 V03 Jeu de pinces Alligator®
pinces à tête polie ; poignées avec gainage en plastique antidérapant

Réf.	EAN 4003773-					Quantité	Dimension nominale	g
00 20 09 V03	074809		Jeu de pinces Alligator®					1195
			88 01 180	KNIPEX Alligator®, Pince multiprise	Knipex	1	180 mm	
			88 01 250			1	250 mm	
			88 01 300			1	300 mm	

00 20 10 Jeu de pinces à forte démultiplication
pinces à tête polie et poignées gainées en plastique

Réf.	EAN 4003773-					Quantité	Dimension nominale	g
00 20 10	010388		Jeu de pinces à forte démultiplication					990
			02 01 180	Pince universelle à forte démultiplication	Knipex	1	180 mm	
			74 01 160	Pince coupante de côté à forte démultiplication		1	160 mm	
			87 01 250	KNIPEX Cobra®, Pince multiprise de pointe		1	250 mm	

00 20 11 Jeu de montage
pinces à poignées gainées bicolores
bi-matière

Réf.	EAN 4003773-					Quantité	Dimension nominale	g
00 20 11	012405		Jeu de montage					810
			03 02 180	Pince universelle	Knipex	1	180 mm	
			26 12 200	Pince demi-ronde avec tranchant (pince bec de cigogne)		1	200 mm	
			70 02 160	Pince coupante de côté		1	160 mm	

1000 V

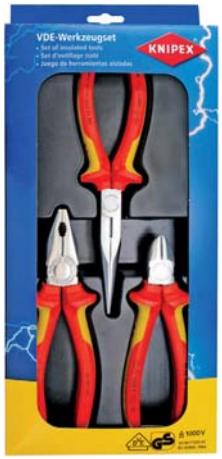

00 20 12 Jeu Électricien
pinces contrôlées par le VDE selon DIN EN/
CEI 60900 1000V, pinces chromées; poignées
gainées bi-matière

Réf.	EAN 4003773-					Quantité	Dimension nominale	g
00 20 12	012412		Jeu Électricien					960
		1000 V	03 06 180	Pince universelle	Knipex	1	180 mm	
		1000 V	26 16 200	Pince demi-ronde avec tranchant (pince bec de cigogne)		1	200 mm	
		1000 V	70 06 160	Pince coupante de côté		1	160 mm	

00 20 13 Jeu d'outils VDE avec 3 tournevis WERA
outils contrôlés par le VDE selon DIN EN/CEI 60900 1000V, pinces
chromées; poignées gainées bi-matière; avec 3 tournevis WERA

Réf.	EAN 4003773-					Quantité	Dimension nominale	g
00 20 13	043287		Jeu 1000 V - VDE					850
		1000 V	26 16 200	Pince demi-ronde avec tranchant (pince bec de cigogne)	Knipex	1	200 mm	
		1000 V	70 06 160	Pince coupante de côté		1	160 mm	
		1000 V	006110	Tournevis pour vis à fente, 160i	Wera	1	0,6 x 3,5 x 100 mm	
			006120			1	1,0 x 5,5 x 125 mm	
		1000 V	006154	Tournevis, pour vis Phillips®, 162i PH		1	PH2 x 100 mm	

Mallette à outils

24 outils
pour l'installation électrique

00 21

> comprenant 24 outils de marque, pour certains, testés par VDE selon DIN EN/CEI 60900
> version pratique en cuir de vachette résistant, avec poche avant, dragonnes réglables et bandoulière
> coque de fond métallique zinguée
> corps de la mallette renforcé avec des coins en aluminium
> dimensions, intérieur (L x H x P) : 420 x 250 x 160 mm

00 21 01 TL

Réf.	EAN 4003773-					Quantité	Dimension nominale	g
00 21 01 TL	032694		Mallette à outils 24 outils					6990
		1000 V	03 06 180	Pince universelle	Knipex	1	180 mm	
		1000 V	11 06 160	Pince à dénuder	Knipex	1	160 mm	
		1000 V	25 06 160	Pince demi-ronde avec tranchant, (pince radio)	Knipex	1	160 mm	
		1000 V	70 06 160	Pince coupante de côté	Knipex	1	160 mm	
		1000 V	98 52	Couteau d'électricien pour câbles	Knipex	1	185 mm	
			16 20 165	Outil à dégainer	Knipex	1	165 mm	
			361 252 1	Burin d'électricien	Rennsteig	1	250 x 10 mm	
			340 300 1	Burin de maçon	Rennsteig	1		
		1000 V	006100	Tournevis pour vis à fente, 160i	Wera	1	0,4 x 2,5 x 80 mm	
		1000 V	006110	Tournevis pour vis à fente, 160i	Wera	1	0,6 x 3,5 x 100 mm	
		1000 V	006120	Tournevis pour vis à fente, 160i	Wera	1	1,0 x 5,5 x 125 mm	
		1000 V	006125	Tournevis pour vis à fente, 160i	Wera	1	1,2 x 6,5 x 150 mm	
		1000 V	006152	Tournevis, pour vis Phillips®, 162i PH	Wera	1	PH1 x 80 mm	
		1000 V	006154	Tournevis, pour vis Phillips®, 162i PH	Wera	1	PH2 x 100 mm	
			007620	Tournevis pour vis à fente, 334	Wera	1	1,0 x 6,0 x 125 mm	
			110010	Tournevis pour vis à fente, 334	Wera	1	1,2 x 6,5 x 150 mm	
			005655	Testeur de tension, unipolaire, 247	Wera	1	0,5 x 3,0 x 70 mm	
			101-0300	Marteau de mécanicien	Picard	1	300 g	
			30490-800	Marteau burineur	Picard	1	800 g	
			75040-015	Pinceau plat	Picard	1	40 mm	
			75075-040	Spatule de peintre	Picard	1	40 mm	
			71510-000	Mètre (mètre pliant)	Picard	1	2 m	
			306125	Scie PUK®	Haunstätter	1	150 x 240 mm	
			7165/50	Bac à plâtre	Nölle	1	125 x 90 mm	

Mallette à outils

24 outils

malette à outils pour apprentis en installations électriques

00
21

> version légère en solide tissu polyester renforcé
> paroi avant renforcée avec des angles en aluminium
> ouverture partielle et ajustable de la paroi avant avec porte-documents côté extérieur
> coque de fond métallique zinguée
> avec poignée et bandoulière réglable
> dimensions, intérieur (L x H x P) : 420 x 250 x 160 mm

00 21 02 SL
comprenant 24 outils de marque, pour certains, testés par VDE selon DIN EN/CEI 60900

00 21 02 LE
sans outil

00 21 02 SL

Réf.	EAN 4003773-					Quantité	Dimension nominale	⚖ g
00 21 02 SL	032687		Mallette à outils 24 outils					6980
			03 05 180	Pince universelle	Knipex	1	180 mm	
			11 05 160	Pince à dénuder		1	160 mm	
			16 20 165	Outil à dégainer		1	165 mm	
			25 05 160	Pince demi-ronde avec tranchant, (pince radio)		1	160 mm	
			70 05 160	Pince coupante de côté		1	160 mm	
		1000 V	98 52	Couteau d'électricien pour câbles		1	185 mm	
			361 252 1	Burin d'électricien	Rennsteig	1	250 x 10 mm	
			340 250 1	Burin de maçon		1	250 mm	
			101-0300	Marteau de mécanicien	Picard	1	300 g	
			401-1000	Massette		1	1000 g	
			75040-015	Pinceau plat		1	40 mm	
			75075-040	Spatule de peintre		1	40 mm	
			71501-024	Crayon de charpentier		1	24 cm	
		1000 V	031580	Tournevis pour vis à fente, 1160i	Wera	1	0,4 x 2,5 x 80 mm	
			031582			1	0,6 x 3,5 x 100 mm	
			031587			1	1,0 x 5,5 x 125 mm	
			031588			1	1,2 x 6,5 x 150 mm	
		1000 V	031601	Tournevis, pour vis Phillips®, 1162i		1	PH1 x 80mm	
			031603			1	PH2 x 100 mm	
		1000 V	031611	Schraubendreher, Kreuzschlitz Pozidriv®, 1165i		1	PZ1 x 80 mm	
			031613			1	PZ2 x 100 mm	
			005655	Testeur de tension, unipolaire, 247		1	0,5 x 3,0 x 70 mm	
			306125	Scie PUK®	Haunstätter	1	150 x 240 mm	
			7165/50	Bac à plâtre	Nölle	1	125 x 90 mm	
00 21 02 LE	057499		Mallette à outils «New Classic Basic» vide					3400

Mallette à outils Électricien
20 outils

00 21

- version en ABS résistant, noir
- double cadre en aluminium sur tout le pourtour
- charnières encliquetables servant à maintenir le couvercle ouvert
- poignée ergonomique solide
- 2 serrures à bascule verrouillables
- 1 plateau à outils amovible dans le couvercle avec 15 compartiments à outils côté fond et 6 grands compartiments à outils ainsi qu'un compartiment déclipsable (400 mm de largeur) côté couvercle, maintenu par bouton-pression
- coque de fond, hauteur 58 mm, subdivisible par intercalaires non rigides et plateau-couvercle avec 6 grandes poches à outils ; fixation par bouton pression
- plateau-couvercle et plateau à outils en Con-Pearl®
- poids transportable max. de 20 kg
- dimensions, extérieur (L x H x P) : 480 x 180 x 365 mm ; dimensions, intérieur (L x H x P) : 415 x 160 x 300 mm

00 21 20
comprenant 20 outils de marque, pour certains, testés VDE selon DIN EN/CEI 6090

00 21 20 LE
sans outil

00 21 20

Réf.	EAN 4003773-					Quantité	Dimension nominale	g
00 21 20	052166		Mallette à outils Électricien 20 outils					7225
		1000 V	03 06 180	Pince universelle		1	180 mm	
			12 40 200	Pince à dénuder auto-ajustable		1	200 mm	
			16 80 125	Outil universel à dégainer		1	125 mm	
		1000 V	26 16 200	Pince demi-ronde avec tranchant, (pince bec de cigogne)		1	200 mm	
		1000 V 40°	26 26 200			1	200 mm	
		1000 V	70 06 160	Pince coupante de côté		1	160 mm	
			74 06 200	Pince coupante de côté à forte démultiplication	Knipex	1	200 mm	
			86 03 180	Pince-clé, pince et clé à la fois		1	180 mm	
			87 03 250	KNIPEX Cobra®, Pince multiprise de pointe		1	250 mm	
		1000 V	95 16 200	Coupe-câbles, à double tranchants		1	200 mm	
		1000 V	98 56	Couteau d'électricien pour câbles, avec lame interchangeable		1	185 mm	
		1000 V	006100	Tournevis pour vis à fente, 160i		1	0,4 x 2,5 x 80 mm	
			006115			1	0,8 x 4,0 x 100 mm	
			006120			1	1,0 x 5,5 x 125 mm	
			006125		Wera	1	1,2 x 6,5 x 150 mm	
		1000 V	006152	Tournevis, pour vis Phillips®, 162i PH		1	PH1 x 80 mm	
			006154			1	PH2 x 100 mm	
		1000 V	006162	Tournevis pour vis Pozidriv®, 165i		1	PZ1 x 80 mm	
			006164			1	PZ2 x 100 mm	
			005655	Spannungsprüfer, 247		1	0,5 x 3,0 x 70 mm	
00 21 20 LE	044567		Mallette à outils «Standard» vide					4485

Con-Pearl® est une marque déposée de PARAT Schönenbach GmbH + Co. KG

Mallette à outils Électricien
23 outils

00 21

- comprenant 23 outils de marque, pour certains, testés par VDE selon DIN EN/CEI 60900
- coque en ABS robuste renforcée par un cadre en aluminium et un rebord de protection
- porte-documents et passants porte-crayons
- 1 plateau à outils amovible avec passants élastiques des deux côtés
- 1 plateau-couvercle avec passants élastiques et protections en tissu
- coque large avec séparations amovibles (par ex., pour appareils de mesure et de contrôle), dimensions, intérieur : 420 x 320 x 85 mm
- cadenas métalliques robustes et serrure centrale à combinaison (3 chiffres)
- poignée ergonomique solide
- pieds des deux côtés
- couleur : effet argent/aluminium

00 21 30

Réf.	EAN 4003773-					Quantité	Dimension nominale	⚖ g
00 21 30	051084	Mallette à outils Électricien 23 outils						9440
			00 11 03	Clé universelle pour armoires de commande, pour toutes les armoires et systèmes de fermeture standards	Knipex	1	76 mm	
		1000 V	03 06 180	Pince universelle		1	180 mm	
			12 40 200	Pince à dénuder auto-ajustable		1	200 mm	
			16 80 125	Outil universel à dégainer		1	125 mm	
		1000 V	26 16 200	Pince demi-ronde avec tranchant, (pince bec de cigogne)		1	200 mm	
		1000 V 40°	26 26 200			1	200 mm	
		1000 V	70 06 125	Pince coupante de côté		1	125 mm	
			70 06 160			1	160 mm	
			86 03 180	Pince-clé, pince et clé à la fois		1	180 mm	
			87 03 250	KNIPEX Cobra®, Pince multiprise de pointe		1	250 mm	
		1000 V	92 27 62	Brucelles de précision, isolées		1	150 mm	
		1000 V	98 56	Couteau d'électricien pour câbles, avec lame interchangeable		1	185 mm	
		1000 V	006100	Tournevis pour vis à fente, 160i	Wera	1	0,4 x 2,5 x 80 mm	
			006110			1	0,6 x 3,5 x 100 mm	
			006115			1	0,8 x 4,0 x 100 mm	
			006120			1	1,0 x 5,5 x 125 mm	
			006125			1	1,2 x 6,5 x 150 mm	
			006130			1	1,2 x 8,0 x 175 mm	
		1000 V	006150	Tournevis, pour vis Phillips®, 162i PH		1	PH0 x 80 mm	
			006152			1	PH1 x 80 mm	
			006154			1	PH2 x 100 mm	
		1000 V	006162	Tournevis pour vis Pozidriv®, 165i		1	PZ1 x 80 mm	
			006164			1	PZ2 x 100 mm	

Pochette pour ceinture
pour deux pinces

00 19

> pour deux pinces jusqu'à 150 mm longueur
> en polyester tissé résistant
> avec Velcro
> logement élastique sur le côté pour lampe-torche, stylo, etc.
> avec passant pour ceinture pratique

00 19 72 LE

Réf.	EAN 4003773-	Largeur mm	Hauteur mm	Profondeur mm	g
00 19 72 LE	070191	65	155	25	65

Porte-outils pour ceinture
vide

00 19

> en polyester tissé résistant et cuir
> avec compartiments pour accueillir jusqu'à 8 outils
> passants à outils en cuir, rivetés
> avec mousquetons

00 19 73 LE

Réf.	EAN 4003773-	Largeur mm	Hauteur mm	Profondeur mm	g
00 19 73 LE	072065	170	235	75	210

Mallette à outils « New Classic Basic »
vide

00 21

> version légère en solide tissu polyester renforcé
> paroi avant renforcée avec des angles en aluminium
> ouverture partielle et ajustable de la paroi avant avec porte-documents côté extérieur
> coque de fond métallique zinguée
> avec poignée et bandoulière réglable

Modèle 00 21 02 LE
sans outil

00 21 02 LE

Réf.	EAN 4003773-	Dimension Largeur extérieur mm	Dimension Hauteur extérieur mm	Dimension Profondeur extérieur mm	g
00 21 02 LE	057499	440	270	180	2970

Mallette à outils Traditionnelle
vide

00 21

- en polyester tissé résistant
- pour outils d'une longueur max. de 450 mm
- avec porte-documents au dos
- avec poignée et bandoulière réglable
- sangles de fermeture en cuir
- dimensions, extérieur (L x H x P) : 520 x 200 x 230 mm, dimensions, intérieur (L x H x P) : 490 x 140 x 155 mm

00 21 07 LE

Réf.	EAN 4003773-	Largeur mm	Hauteur mm	Profondeur mm	g
00 21 07 LE	071358	520	200	230	1510

Pochette à outils « LightPack »
vide

00 21

- ouvrable des deux côtés
- en solide tissu polyester, avec fermetures à glissière et fermeture autoagrippante
- passants à outils sur les côtés à l'intérieur
- coque de fond en plastique
- poignée en métal à gaine souple
- bandoulière (également utilisable en ceinture à outils) avec pochette pour portable
- poids transportable max. de 20 kg

00 21 08 LE

Réf.	EAN 4003773-	Largeur mm	Hauteur mm	Profondeur mm	g
00 21 08 LE	077787	480	380	300	3450

Sacoche à outils et à notebook pour le technicien après-vente
vide

00 21

- poche intérieure doublée pour notebook et documents A4; plus 1 compartiment A4 à fermeture à glissière
- poche avant rabattable à 90° avec 8 pochettes à outils et 1 petite pochette intérieure
- dos de la poche avant doté de 5 pochettes à outils et 3 pochettes à crayons
- 1 plateau amovible à 8 pochettes à outils à l'avant et 2 rangées de passants élastiques à l'arrière
- fond étanche aux projections d'eau
- bandoulière réglable à fermeture rapide
- avec deux dragonnes
- en polyester tissé résistant

00 21 10 LE

Réf.	EAN 4003773-	Dimension Largeur extérieur mm	Dimension Hauteur extérieur mm	Dimension Profondeur extérieur mm	g
00 21 10 LE	074472	440	200	340	2700

Mallette à outils « Basic »
vide

00 21

- version en ABS résistant, noir
- cadre en aluminium sur tout le pourtour avec anneaux en D pour accrocher la bandoulière fournie
- serrure à combinaison (3 chiffres) et 2 serrures à bascule pour la fixation du couvercle
- poignée ergonomique solide
- charnières métalliques
- couvercle maintenu par charnière
- porte-documents dans le couvercle
- plateau à outils amovible dans le couvercle contenant 9 compartiments et un passant élastique côté couvercle ainsi que 10 compartiments étroits et 1 grand compartiment à outils côté fond
- coque de fond, hauteur 55 mm, subdivisible avec des intercalaires et plateau-couvercle contenant 12 grands compartiments à outils et un compartiment plat, maintenu par bouton-pression
- poids transportable max. de 15 kg

00 21 05 LE

Réf.	EAN 4003773-	Dimension Largeur extérieur (intérieur) mm	Dimension Hauteur extérieur (intérieur) mm	Dimension Profondeur extérieur (intérieur) mm	⚖ g
00 21 05 LE	056904	465 (440)	200 (180)	410 (350)	5680

Mallette à outils « Standard »
vide

00 21

- version en ABS résistant, noir
- double cadre en aluminium sur tout le pourtour
- charnières encliquetables servant à maintenir le couvercle ouvert
- poignée ergonomique solide
- 2 serrures à bascule verrouillables
- 1 plateau à outils amovible dans le couvercle avec 15 compartiments à outils côté fond et 6 grands compartiments à outils ainsi qu'un compartiment déclipsable (400 mm de largeur) côté couvercle, maintenu par bouton-pression
- coque de fond, hauteur 58 mm, subdivisible par intercalaires non rigides et plateau-couvercle avec 6 grandes poches à outils ; fixation par bouton pression
- plateau-couvercle et plateau à outils en Con-Pearl®
- poids transportable max. de 20 kg

00 21 20 LE

Réf.	EAN 4003773-	Dimension Largeur extérieur (intérieur) mm	Dimension Hauteur extérieur (intérieur) mm	Dimension Profondeur extérieur (intérieur) mm	⚖ g
00 21 20 LE	044567	480 (460)	175 (170)	370 (310)	4485

Con-Pearl® est une marque déposée de PARAT Schönenbach GmbH + Co. KG

Mallette à outils « Classic II »
vide

00 21

00 21 32 LE

- version en ABS résistant, noir
- double cadre en aluminium sur tout le pourtour
- charnières encliquetables servant à maintenir le couvercle ouvert
- poignée robuste bi-matière avec empreintes pour les doigts
- 2 serrures à bascule verrouillables
- porte-documents dans le couvercle
- 1 plateau à outils amovible dans le couvercle contenant un porte-outils CP7 (épaisseur 11 mm) côté fond
- 1 plateau à outils dans le couvercle contenant un porte-outils CP7 (épaisseur 11 mm) côté couvercle et un porte-outils CP7 (épaisseur 15 mm) côté fond.
- coque de fond, hauteur 58 mm, subdivisible avec des intercalaires souples et plateau-couvercle contenant un porte-outils CP7 (épaisseur 25 mm) côté couvercle, maintenu par bouton-pression
- plateau-couvercle et plateau à outils en Con-Pearl®
- poids transportable max. de 30 kg

Réf.	EAN 4003773-	Dimension Largeur extérieur (intérieur) mm	Dimension Hauteur extérieur (intérieur) mm	Dimension Profondeur extérieur (intérieur) mm	⚖ g
00 21 32 LE	057536	480 (415)	180 (160)	365 (300)	5235

Mallette à outils «BIG Twin»
vide

00 21

00 21 40 LE

- version en ABS résistant, noir
- cadre en aluminium sur tout le pourtour avec anneaux en D pour accrocher une bandoulière et panneau central fixe, robuste, pouvant être rempli des deux côtés, doté de nombreuses possibilités de rangement grâce à des passants élastiques et 12 petites poches
- poignée ergonomique confortable et fixation pour chariot porte-valise intégré dans le fond (disponible en option sous réf. 00 21 40 T)
- charnières métalliques
- poids transportable max. de 30 kg
- peut être ouvert d'un seul ou des deux côtés ; fond et couvercle s'ouvrent indépendamment l'un de l'autre
- stable dans toutes les positions d'ouverture grâce aux porte-couvercles à charnière, reposant à 45° et 90°
- serrure à combinaison (3 chiffres) et 2 serrures à bascule pour la fixation du couvercle
- porte-documents et plateau outils amovibles, rangement des outils sur un côté, avec 13 poches à outils
- 2 serrures à bascule pour la fixation du fond de la mallette
- coque de fond, hauteur 58 mm, subdivisible par intercalaires non rigides et plateau-couvercle avec 6 grandes poches à outils ; fixation par bouton pression
- dimensions, extérieur (L x H x P) : 490 x 255 x 410 mm ; dimensions, intérieur (L x H x P) : 445 x (105 + 105) x 350 mm

00 21 40 T

- chariot porte-valise télescopique pour le transport d'une mallette sur roulettes
- utilisable pour les modèles : 00 21 40 LE mallette à outils «BIG Twin» ; 98 99 14 mallette universelle
- hauteur réglable et verouillable de la poignée
- mécanisme de fixation à la mallette : montage et démontage rapide
- avec deux roulettes souples
- dimensions : 60 x 245 x 400 (1000) mm (déplié)

00 21 40 LE

Réf.	EAN 4003773-	Dimension Largeur extérieur (intérieur) mm	Dimension Hauteur extérieur (intérieur) mm	Dimension Profondeur extérieur (intérieur) mm	⚖ g
00 21 40 LE	057673	490 (445)	255 (105 + 105)	410 (350)	7550
00 21 40 T	062981	Chariot porte-valise pour le transport d'une mallette sur roulettes			1200

Mallette à outils « BIG Twin-Move »

avec roulettes intégrées et chariot porte-valise télescopique, vide

00 21

> version en ABS résistant, noir
> cadre en aluminium sur tout le pourtour et panneau central fixe, robuste, pouvant être rempli des deux côtés, doté de nombreuses possibilités de rangement grâce à des passants élastiques et 12 petites poches
> poignée extractible intégrée dans le fond ainsi que deux roulettes «Skater» placées à l'extérieur et souples
> poids transportable max. de 30 kg
> peut être ouvert d'un seul ou des deux côtés (en forme de «V»); fond et couvercle s'ouvrant indépendamment l'un de l'autre partiellement ou intégralement; stable dans toutes les positions d'ouverture; patins spéciaux ménageant le sol et assurant une bonne stabilité
> peut être verrouillé
> porte-documents et plateau à outils amovibles avec 13 poches à outils
> coque de fond, hauteur 60 mm, subdivisible au choix à l'aide d'intercalaires; plateau-couvercle avec 13 poches à outils

00 21 41 LE

Réf.	EAN 4003773-	Dimension Largeur extérieur (intérieur) mm	Dimension Hauteur extérieur (intérieur) mm	Dimension Profondeur extérieur (intérieur) mm	⚖ g
00 21 41 LE	071549	510 (480/445)	270 (105)	410 (370/330)	8600

Mallette à outils
vide

00
21

Pochette à outils compacte pour le technicien après-vente

> se range dans la BIG Twin KNIPEX 00 21 40 LE / 00 21 41 LE et dans toute autre valise à outils usuelle
> avec 8 pochettes à outils et 7 passants à outils
> lanière au dos pour fixation à une valise trolley
> pochette à outils compacte pour le technicien après-vente
> en solide tissu polyester, avec fermeture à glissière

00 21 11 LE

Réf.	EAN 4003773-	Dimension Largeur extérieur mm	Dimension Hauteur extérieur mm	Dimension Profondeur extérieur mm	⚖ g
00 21 11 LE	077718	410	60	290	450

Mallette à outils « Robuste »
vide

00
21

Mallette en polypropylène antichoc à l'épreuve des aéroports

> étanche à la poussière, à l'air et à l'eau
> clapet automatique de compensation de pression
> stable en température de -40 °C à + 80 °C
> dispositif pour attacher un cadenas
> compartiment pour documents ; tableaux à outils à 35 pochettes
> 2 intercalaires en aluminium pour subdivision personnalisée de la coque de fond
> poids transportable max. de 30 kg

00 21 35 LE

Fermetures à deux étages, faciles à ouvrir – même d'une seule main

Clapet automatique de compensation de pression, laissant passer l'air tandis qu'il retient l'eau»

Réf.	EAN 4003773-	Dimension Largeur extérieur (intérieur) mm	Dimension Hauteur extérieur (intérieur) mm	Dimension Profondeur extérieur (intérieur) mm	⚖ g
00 21 35 LE	077596	470 (437)	190 (172)	370 (307)	4800

00 11 01 148
00 11 02 149
00 11 03 149
00 11 04 149
00 11 06 149
00 11 06 V01 149
00 11 06 V02 150
00 11 07 150
00 11 08 151
00 11 17 151
00 11 V50 147
00 19 41 260
00 19 55 S4 113
00 19 56 81
00 19 57 81
00 19 72 LE 260
00 19 72 LE 268
00 19 73 LE 268
00 20 01 V01 261
00 20 01 V02 81
00 20 01 V02 261
00 20 01 V03 261
00 20 01 V09 81
00 20 01 V09 261
00 20 03 SB 82
00 20 03 V02 83
00 20 04 SB 82
00 20 04 V01 83
00 20 09 V01 263
00 20 09 V02 263
00 20 09 V03 263
00 20 10 263
00 20 11 263
00 20 12 263
00 20 13 263
00 20 15 227
00 20 16 248
00 20 16 P 248
00 20 16 P ESD 248
00 20 17 248
00 20 18 248
00 20 18 ESD 248
00 20 72 V01 260
00 20 72 V02 260
00 21 01 TL 264
00 21 02 LE 265
00 21 02 LE 268
00 21 02 SL 265
00 21 05 LE 270
00 21 07 LE 269
00 21 08 LE 269
00 21 10 LE 269
00 21 11 LE 273
00 21 15 227
00 21 15 LE 227
00 21 15 LE 227
00 21 20 266
00 21 20 LE 266
00 21 20 LE 270
00 21 25 82
00 21 30 267
00 21 32 LE 271
00 21 35 LE 273
00 21 40 LE 271
00 21 40 T 231
00 21 40 T 271
00 21 41 LE 272
01 06 160 32
01 06 160 196
01 06 190 32
01 06 190 196
02 01 180 29
02 01 200 29
02 01 225 29
02 02 180 29
02 02 200 29
02 02 225 29
02 02 225 T 29
02 02 225 T 257
02 05 180 29
02 05 200 29
02 05 225 29
02 06 180 29
02 06 180 196
02 06 200 29
02 06 200 196
02 06 225 29
02 06 225 196
02 07 200 29
02 07 200 196
02 07 225 29
02 07 225 196
03 01 140 28
03 01 160 28
03 01 180 28
03 01 200 28
03 01 250 28
03 02 160 28
03 02 180 28
03 02 200 28
03 05 140 28
03 05 160 28
03 05 180 28
03 05 200 28
03 06 160 28
03 06 160 197
03 06 180 28
03 06 180 197
03 06 200 28
03 06 200 197
03 07 160 28
03 07 160 197
03 07 180 28
03 07 180 197
03 07 200 28
03 07 200 197
03 07 250 28
03 07 250 197
08 05 110 32
08 21 145 31
08 22 145 31
08 22 145 T 31
08 22 145 T 257
08 25 145 31
08 26 145 31
08 26 145 197
09 01 240 33
09 02 240 33
09 02 240 T 33
09 02 240 T 257
09 11 240 33
09 12 240 33
09 12 240 T 33
09 12 240 T 257
10 98 I220 132
10 99 I220 132
11 01 160 42
11 02 160 42
11 05 160 42
11 06 160 42
11 06 160 198
11 07 160 42
11 07 160 198
11 12 160 42
11 17 160 42
11 17 160 198
11 82 130 42
11 92 140 43
12 11 180 45
12 12 02 45
12 12 06 45
12 12 10 45
12 12 11 45
12 12 12 45
12 12 13 45
12 12 14 45
12 19 02 45
12 19 06 45
12 19 10 45
12 19 11 45
12 19 12 45
12 19 13 45
12 19 14 45
12 19 180 45
12 21 180 45
12 29 180 45
12 40 200 47
12 42 195 46
12 49 01 47
12 49 02 47
12 49 03 47
12 49 04 47
12 49 05 47
12 49 21 46
12 49 23 46
12 50 200 47
12 59 01 47
12 59 02 47
12 62 180 47
12 64 180 48
12 69 21 47
12 69 23 47
12 69 31 48
12 80 040 SB 48
12 80 100 SB 48
12 82 130 SB 49
12 85 100 SB 49
13 01 160 36
13 02 160 36
13 05 160 36
13 05 160 T 36
13 05 160 T 257
13 42 165 50
13 45 165 50
13 46 165 50
13 46 165 198
13 81 200 35
13 82 200 35
13 82 200 T 35
13 82 200 T 257
13 86 200 35
13 86 200 200
13 91 200 35
13 92 200 35
13 96 200 35
13 96 200 200
14 22 160 43
14 25 160 43
14 26 160 43
14 26 160 199
15 11 120 49
15 19 005 49
15 19 006 49
15 19 008 49
15 19 010 49
15 51 160 51
15 61 160 51
15 81 160 51
16 20 16 SB 51
16 20 28 SB 51
16 20 165 SB 51
16 29 165 51
16 30 135 SB 52
16 39 135 52
16 40 150 52
16 49 150 52
16 60 05 SB 53
16 60 06 SB 53
16 60 100 SB 54
16 64 125 SB 54
16 65 125 SB 54
16 80 125 SB 55
16 85 125 SB 55
16 90 130 SB 55
16 95 01 SB 57
19 01 130 37
19 03 130 37
20 01 125 60
20 01 140 60
20 01 160 60
20 01 180 60
20 02 140 60
20 02 160 60
20 05 140 60
20 05 160 60
20 06 160 60
20 06 160 200
22 01 125 61
22 01 140 61
22 01 160 61
22 02 140 61
22 02 160 61
22 05 140 61
22 05 160 61
22 06 160 61
22 06 160 199
23 01 140 37
25 01 125 38
25 01 140 38
25 01 160 38
25 02 140 38
25 02 160 38
25 03 125 38
25 05 140 38
25 05 160 38
25 06 160 38
25 06 160 201
25 21 160 38
25 25 160 38
25 26 160 38
25 26 160 201
26 11 200 39
26 12 200 39
26 12 200 T 39
26 12 200 T 257
26 13 200 39
26 15 200 39
26 15 200 T 39
26 15 200 T 257
26 16 200 39
26 16 200 201
26 17 200 39
26 17 200 201
26 21 200 39
26 22 200 39
26 22 200 T 39
26 22 200 T 257
26 25 200 39
26 25 200 T 39
26 25 200 T 257
26 26 200 39
26 26 200 201
26 27 200 39
26 27 200 201
27 01 160 37
28 01 200 61
28 21 200 61
28 71 280 62
28 81 280 62
29 11 160 63
29 21 160 63
29 25 160 63
30 11 140 64
30 11 160 64
30 11 190 64
30 13 140 64
30 13 160 64
30 15 140 64
30 15 160 64
30 15 190 64
30 16 160 64
30 16 160 202
30 21 140 64
30 21 160 64
30 21 190 64
30 23 140 64
30 25 140 64
30 25 160 64
30 25 190 64
30 31 160 64
30 33 160 64
30 35 140 64
30 35 160 64
30 36 160 64
30 36 160 202
30 41 160 147
31 11 160 63
31 15 160 63
31 21 160 63
31 25 160 63
32 11 135 65
32 21 135 65
32 31 135 65
33 01 160 65
33 03 160 65
34 12 130 244
34 12 130 ESD 244
34 22 130 244
34 22 130 ESD 244
34 32 130 244
34 32 130 ESD 244
34 42 130 244
34 42 130 ESD 244
34 52 130 244
34 52 130 ESD 244
35 11 115 245
35 12 115 245
35 12 115 ESD 246
35 21 115 245
35 22 115 245
35 22 115 ESD 246
35 31 115 245
35 32 115 245
35 32 115 ESD 246
35 42 115 245
35 42 115 ESD 246
35 52 145 245
35 62 145 245
35 72 145 245
35 82 145 245
36 12 130 247
36 22 125 247
36 32 125 247
37 11 125 66
37 13 125 66
37 21 125 66
37 23 125 66
37 31 125 66
37 33 125 66
37 41 125 66
37 43 125 66
38 11 200 67
38 15 200 67
38 21 200 67
38 25 200 67
38 31 200 67
38 35 200 67
38 41 190 67
38 45 190 67
38 71 200 67
38 91 200 67
38 95 200 67
40 04 180 68
40 04 250 68
40 14 250 68
41 04 180 69
41 04 250 69
41 04 300 69
41 14 250 69
41 24 225 69
41 34 165 69
41 44 200 69
42 14 280 68
42 24 280 68
42 34 280 68
42 44 280 68
44 10 J5 78
44 10 J6 78
44 11 J0 72
44 11 J1 72
44 11 J2 72
44 11 J3 72
44 11 J4 72
44 13 J0 72
44 13 J1 72
44 13 J2 72
44 13 J3 72
44 13 J4 72
44 19 J5 78
44 19 J6 78
44 20 J51 78
44 20 J61 78
44 21 J01 72
44 21 J11 72
44 21 J21 72
44 21 J31 72
44 21 J41 72
44 23 J11 72
44 23 J21 72
44 23 J31 72
44 29 J51 78
44 29 J61 78
44 31 J02 72
44 31 J12 72
44 31 J22 72
44 31 J32 72
44 31 J42 72
45 10 170 80
45 21 200 80
46 10 100 79
46 10 A5 78
46 10 A6 78
46 11 A0 73
46 11 A1 73
46 11 A2 73
46 11 A3 73
46 11 A4 73
46 11 G0 80
46 11 G1 80
46 11 G2 80
46 11 G3 80
46 11 G4 80
46 13 A0 73
46 13 A1 73
46 13 A2 73
46 13 A3 73
46 19 A5 78
46 19 A6 78

46 20 A51	78	50 01 250	86	70 07 180	94	74 05 180	99	78 03 125	235	85 59 250 A	142	88 06 250	206
46 20 A61	78	50 01 300	86	70 07 180	202	74 05 200	99	78 03 125 ESD	235	85 59 250 C	143	88 07 250	123
46 21 A01	73	51 01 210	86	70 11 110	94	74 05 250	99	78 13 125	235	86 03 125	113	88 07 250	206
46 21 A11	73	55 00 300	87	70 15 110	94	74 06 160	99	78 13 125 ESD	235	86 03 150	113	88 07 300	123
46 21 A21	73	58 30 225	87	70 26 160	95	74 06 160	205	78 23 125	235	86 03 180	113	88 07 300	206
46 21 A31	73	61 01 200	108	70 26 160	204	74 06 180	99	78 31 125	235	86 03 250	113	89 01 250	125
46 21 A41	73	61 02 200	108	71 01 200	102	74 06 180	205	78 41 125	235	86 03 300	113	89 03 250	125
46 23 A01	73	62 12 120	243	71 01 250	105	74 06 200	99	78 61 125	235	86 03 400	114	89 05 250	125
46 23 A11	73	64 01 115	243	71 02 200	102	74 06 200	205	78 61 125 ESD	235	86 05 150	113	90 01 125	125
46 23 A21	73	64 02 115	243	71 02 200 T	102	74 06 250	99	78 71 125	235	86 05 180	113	90 03 125	125
46 23 A31	73	64 11 115	243	71 02 200 T	257	74 06 250	205	78 71 125 ESD	235	86 05 180 T	113	90 20 185	135
46 29 A51	78	64 12 115	243	71 12 200	102	74 07 200	99	78 81 125	235	86 05 180 T	257	90 25 20	136
46 29 A61	78	64 12 115 ESD	243	71 21 200	103	74 07 200	205	78 91 125	235	86 05 250	113	90 25 40	137
46 31 A02	73	64 22 115	243	71 22 200	103	74 07 250	99	79 02 120	236	86 05 250 T	113	90 29 01	136
46 31 A12	73	64 32 120	243	71 22 200 T	103	74 07 250	205	79 02 120 ESD	237	86 05 250 T	257	90 29 02	136
46 31 A22	73	64 32 120 ESD	243	71 22 200 T	257	74 12 160	99	79 02 125	236	86 07 250	206	90 29 15	136
46 31 A32	73	64 42 115	243	71 31 200	103	74 12 180	99	79 02 125 ESD	237	87 01 125	117	90 29 40	137
46 31 A42	73	64 52 115	243	71 31 250	105	74 21 180	99	79 12 125	236	87 01 150	117	90 29 185	135
48 11 J0	74	64 62 120	243	71 32 200	103	74 21 200	99	79 12 125 ESD	237	87 01 180	117	90 42 250	138
48 11 J1	74	64 62 120 ESD	243	71 32 200 T	103	74 21 250	99	79 22 120	236	87 01 250	117	90 42 340	138
48 11 J2	74	64 72 120	243	71 32 200 T	257	74 22 200	99	79 22 120 ESD	237	87 01 300	117	90 49 340	138
48 11 J3	74	67 01 140	108	71 41 200	103	74 22 200 T	99	79 22 125	236	87 01 400	118	90 49 340 M	138
48 11 J4	74	67 01 160	108	71 72 460	106	74 22 200 T	257	79 22 125 ESD	237	87 01 560	118	90 55 280	138
48 21 J01	74	67 01 200	108	71 72 610	106	74 22 250	99	79 32 125	236	87 02 180	117	90 59 280	138
48 21 J11	74	67 05 140	108	71 72 760	106	74 22 250 T	99	79 32 125 ESD	237	87 02 180 T	117	90 61 16	139
48 21 J21	74	67 05 160	108	71 72 910	106	74 22 250 T	257	79 42 125	236	87 02 180 T	257	90 61 20	139
48 21 J31	74	67 05 200	108	71 79 460	106	75 02 125	238	79 42 125 ESD	237	87 02 250	117	90 70 220	144
48 21 J41	74	68 01 160	87	71 79 610	106	75 12 125	238	79 42 125Z	236	87 02 250 T	117	91 00 200	144
48 31 J0	75	68 01 160	109	71 79 760	106	75 22 125	238	79 42 125Z ESD	237	87 02 250 T	257	91 13 250	145
48 31 J1	75	68 01 180	87	71 79 910	106	75 52 125	238	79 52 125	236	87 02 300	117	91 19 250 01	145
48 31 J2	75	68 01 180	109	71 82 950	107	76 01 125	96	79 52 125 ESD	237	87 02 300 T	117	91 31 180	146
48 31 J3	75	68 01 200	87	71 89 950	107	76 03 125	96	79 62 125	236	87 02 300 T	257	91 51 160	146
48 41 J01	75	68 01 200	109	72 01 140	92	76 05 125	96	79 62 125 ESD	237	87 03 125	117	91 61 160	146
48 41 J11	75	68 01 280	87	72 01 160	92	76 12 125	96	81 01 250	128	87 03 180	117	91 71 160	146
48 41 J21	75	68 01 280	109	72 01 180	92	76 22 125	96	81 03 250	128	87 03 250	117	91 92 180	144
48 41 J31	75	69 01 130	109	72 02 125	92	76 81 125	96	81 11 250	128	87 03 300	117	91 92 180	144
49 11 A0	76	69 03 130	109	72 11 160	92	77 01 115	239	81 13 250	128	87 05 250	117	92 02 53	249
49 11 A1	76	70 01 110	94	72 21 160	92	77 01 130	239	81 19 230	128	87 05 300	117	92 02 54	249
49 11 A2	76	70 01 125	94	72 51 160	92	77 02 115	239	83 10 010	126	87 11 250	119	92 02 55	249
49 11 A3	76	70 01 140	94	73 02 160	97	77 02 115 ESD	240	83 10 015	126	87 19 250	119	92 08 78 ESD	253
49 11 A4	76	70 01 160	95	73 05 160	97	77 02 120 H	241	83 10 020	126	87 21 250	120	92 08 79 ESD	253
49 21 A01	76	70 01 180	94	73 05 160 T	97	77 02 120 H ESD	241	83 10 030	126	87 21 300	120	92 12 52	249
49 21 A11	76	70 02 125	94	73 05 160 T	257	77 02 130	239	83 10 040	126	87 22 250	120	92 22 04	249
49 21 A21	76	70 02 140	94	73 06 160	97	77 02 135 H	241	83 20 010	126	87 26 250	121	92 22 06	249
49 21 A31	76	70 02 160	95	73 06 160	205	77 02 135 H ESD	241	83 20 015	126	87 26 250	207	92 22 07	249
49 21 A41	76	70 02 180	94	73 71 180	100	77 11 115	239	83 20 020	126	87 41 250	115	92 22 12	250
49 31 A0	77	70 05 125	94	73 72 180	100	77 12 115	239	83 30 005	127	87 51 250	121	92 22 13	250
49 31 A1	77	70 05 140	94	73 72 180 F	100	77 12 115 ESD	240	83 30 010	127	88 01 180	123	92 22 35	250
49 31 A2	77	70 05 160	95	74 01 140	99	77 21 115	239	83 30 015	127	88 01 250	123	92 23 05	249
49 31 A3	77	70 05 160 T	95	74 01 160	99	77 21 130	239	83 30 020	127	88 01 300	123	92 24 01	249
49 41 A01	77	70 05 160 T	257	74 01 180	99	77 22 115	239	83 30 030	127	88 01 400	124	92 24 34	250
49 41 A11	77	70 05 180	94	74 01 200	99	77 22 115 ESD	240	83 60 010	127	88 02 180	123	92 27 61	208
49 41 A21	77	70 05 180 T	94	74 01 250	99	77 22 130	239	83 60 015	127	88 02 250	123	92 27 61	252
49 41 A31	77	70 05 180 T	257	74 02 140	99	77 32 115	239	83 60 020	127	88 02 250 T	123	92 27 62	208
50 00 160	86	70 06 125	94	74 02 160	99	77 32 115 ESD	240	83 61 010	127	88 02 250 T	257	92 27 62	252
50 00 180	86	70 06 125	202	74 02 180	99	77 32 120 H	241	83 61 015	127	88 02 300	123	92 28 69 ESD	253
50 00 210	86	70 06 140	94	74 02 200	99	77 32 120 H ESD	241	83 61 020	127	88 02 300 T	123	92 28 70 ESD	253
50 00 225	86	70 06 140	202	74 02 200 T	99	77 42 115	239	84 11 200	139	88 02 300 T	257	92 28 71 ESD	253
50 00 250	86	70 06 160	95	74 02 200 T	257	77 42 115 ESD	240	84 21 200	139	88 03 180	123	92 28 72 ESD	253
50 00 300	86	70 06 160	204	74 02 250	99	77 42 130	239	85 01 250	115	88 03 250	123	92 32 29	250
50 01 160	86	70 06 180	94	74 02 250 T	99	77 52 115	239	85 51 250 A	141	88 05 180	123	92 34 28	250
50 01 180	86	70 06 180	202	74 02 250 T	257	77 52 115 ESD	240	85 51 250 AF	142	88 05 250	123	92 34 36	250
50 01 210	86	70 07 160	95	74 05 140	99	77 72 115	239	85 51 250 C	143	88 05 300	123	92 34 37	250
50 01 225	86	70 07 160	204	74 05 160	99	77 72 115 ESD	240	85 59 250 A	141	88 06 250	123	92 37 64	208

92 37 64 252
92 38 75 ESD 253
92 44 42 251
92 52 23 250
92 58 74 ESD 253
92 64 43 251
92 64 44 251
92 67 63 208
92 67 63 252
92 69 84 251
92 70 46 251
92 72 45 251
92 78 77 ESD 253
92 84 18 251
92 88 73 ESD 253
92 94 91 252
92 95 89 252
92 95 90 252
94 10 185 137
94 15 215 133
94 19 185 137
94 19 215 133
94 19 215 133
94 35 215 133
95 02 21 134
95 03 160 SB 134
95 05 140 135
95 05 155 SB 156
95 05 165 156
95 05 185 135
95 05 190 135
95 06 230 156
95 06 230 208
95 11 165 154
95 11 200 155
95 12 165 154
95 12 165 T 154
95 12 165 T 257
95 12 200 155
95 12 500 157
95 16 165 154
95 16 165 209
95 16 200 155
95 16 200 210
95 17 200 155
95 17 200 210
95 17 500 157
95 17 500 210
95 21 165 154
95 21 600 157
95 22 165 154
95 26 165 154
95 26 165 209
95 27 600 157
95 27 600 211
95 29 600 157
95 29 600 211
95 31 250 158
95 31 280 158
95 32 038 161
95 32 060 161
95 32 100 161
95 32 315 A 160
95 32 320 159
95 36 250 158
95 36 250 211
95 36 280 158
95 36 280 211
95 36 315 A 160
95 36 315 A 212
95 36 320 159
95 36 320 212
95 39 038 161
95 39 250 158
95 39 250 211
95 39 280 158
95 39 280 211
95 39 315 A 01 160
95 39 315 A 01 212
95 39 315 A 02 160
95 39 315 A 02 212
95 39 320 01 159
95 39 320 01 212
95 39 320 02 159
95 39 320 02 212
95 39 720 161
95 39 870 161
95 41 165 154
95 61 150 163
95 61 190 162
95 62 190 162
95 62 190 T 162
95 62 190 T 257
95 71 445 163
95 71 600 163
95 77 600 163
95 77 600 213
95 79 445 163
95 79 600 163
95 79 600 213
95 81 600 163
95 89 600 163
97 00 215 A 166
97 21 215 166
97 21 215 B 166
97 21 215 C 166
97 22 240 166
97 32 240 166
97 33 01 169
97 33 02 169
97 39 05 169
97 39 06 169
97 39 08 169
97 39 09 169
97 39 13 169
97 39 13 A 169
97 39 30 169
97 39 90 169
97 40 10 167
97 40 20 SB 176
97 43 05 170
97 43 06 170
97 43 200 170
97 43 200 A 170
97 43 E 171
97 43 E 01 171
97 43 E AUS 171
97 43 E UK 171
97 43 E US 171
97 49 04 172
97 49 05 172
97 49 06 172
97 49 07 172
97 49 08 172
97 49 09 172
97 49 10 172
97 49 11 172
97 49 14 172
97 49 15 172
97 49 16 172
97 49 18 172
97 49 19 172
97 49 20 172
97 49 23 172
97 49 24 172
97 49 25 172
97 49 25 1 174
97 49 26 173
97 49 26 1 174
97 49 27 173
97 49 27 1 174
97 49 30 173
97 49 35 173
97 49 40 173
97 49 44 173
97 49 50 173
97 49 54 173
97 49 59 173
97 49 59 1 174
97 49 60 173
97 49 61 173
97 49 62 173
97 49 63 173
97 49 64 173
97 49 65 173
97 49 65 1 174
97 49 65 2 175
97 49 66 173
97 49 66 1 174
97 49 66 2 175
97 49 66 4 173
97 49 66 6 173
97 49 67 173
97 49 68 173
97 49 68 1 174
97 49 69 1 173
97 49 69 2 173
97 49 69 11 174
97 49 70 173
97 49 71 173
97 49 71 1 174
97 49 72 173
97 49 74 174
97 49 76 174
97 49 81 174
97 49 82 174
97 49 83 174
97 49 84 174
97 49 87 174
97 49 90 174
97 49 93 174
97 49 94 174
97 49 94 178
97 49 94 179
97 49 95 174
97 49 95 178
97 49 95 179
97 50 01 176
97 51 10 176
97 51 12 177
97 52 04 178
97 52 05 178
97 52 06 178
97 52 08 178
97 52 09 178
97 52 10 178
97 52 13 178
97 52 14 177
97 52 19 178
97 52 20 177
97 52 23 178
97 52 30 179
97 52 33 179
97 52 34 179
97 52 35 179
97 52 36 179
97 52 37 179
97 52 38 179
97 52 50 179
97 52 63 181
97 52 63 DG 181
97 52 64 181
97 52 65 181
97 52 65 A 181
97 52 65 DG 181
97 52 65 DG A 181
97 53 04 182
97 53 08 183
97 53 09 183
97 53 14 182
97 54 24 184
97 54 25 184
97 54 26 184
97 54 27 184
97 59 06 176
97 59 12 177
97 59 14 177
97 59 65 2 181
97 61 145 A 184
97 61 145 F 184
97 62 145 A 184
97 68 145 A 184
97 68 145 A 213
97 71 180 185
97 72 180 185
97 78 180 185
97 78 180 213
97 81 180 185
97 90 00 187
97 90 00 LE 186
97 90 00 LE 188
97 90 05 186
97 90 06 186
97 90 09 186
97 90 10 186
97 90 12 186
97 90 21 187
97 90 22 187
97 90 23 186
97 90 24 186
97 90 25 187
97 90 26 188
97 91 01 174
97 91 02 175
97 99 001 189
97 99 010 189
97 99 011 189
97 99 020 189
97 99 021 189
97 99 022 189
97 99 030 189
97 99 050 189
97 99 060 189
97 99 070 189
97 99 071 189
97 99 090 189
97 99 091 189
97 99 092 189
97 99 110 189
97 99 111 189
97 99 112 189
97 99 130 189
97 99 131 189
97 99 150 189
97 99 151 189
97 99 170 190
97 99 171 190
97 99 172 190
97 99 173 190
97 99 174 190
97 99 175 190
97 99 176 190
97 99 177 190
97 99 178 190
97 99 179 190
97 99 180 190
97 99 210 190
97 99 211 190
97 99 212 190
97 99 213 190
97 99 214 190
97 99 215 190
97 99 216 190
97 99 217 190
97 99 218 190
97 99 219 190
97 99 220 190
97 99 250 190
97 99 251 190
97 99 252 190
97 99 270 190
97 99 271 190
97 99 272 190
97 99 290 190
97 99 291 190
97 99 292 190
97 99 293 190
97 99 330 191
97 99 331 191
97 99 332 191
97 99 333 191
97 99 334 191
97 99 335 191
97 99 336 191
97 99 337 191
97 99 338 191
97 99 339 191
97 99 350 191
97 99 351 191
97 99 352 191
97 99 353 191
97 99 354 191
97 99 355 191
97 99 356 191
97 99 357 191
97 99 358 191
97 99 359 191
97 99 370 191
97 99 371 191
97 99 372 191
97 99 373 191
97 99 374 191
97 99 375 191
97 99 376 191
97 99 377 191
97 99 378 191
97 99 390 191
97 99 391 191
97 99 392 191
97 99 393 191
97 99 394 191
97 99 395 191
97 99 396 191
97 99 397 191
97 99 398 191
97 99 399 191
98 00 1/2" 214
98 00 1/4" 214
98 00 3/4" 214
98 00 3/8" 214
98 00 5/8" 214
98 00 5/16" 214
98 00 07 214
98 00 7/16" 214
98 00 08 214
98 00 09 214
98 00 9/16" 214
98 00 10 214
98 00 11 214
98 00 12 214
98 00 13 214
98 00 14 214
98 00 15 214
98 00 16 214
98 00 17 214
98 00 18 214
98 00 19 214
98 00 22 214
98 00 24 214
98 00 27 214
98 01 07 215
98 01 08 215
98 01 09 215
98 01 10 215
98 01 11 215
98 01 12 215
98 01 13 215
98 01 14 215
98 01 15 215
98 01 16 215
98 01 17 215
98 01 18 215
98 01 19 215
98 01 22 215
98 01 24 215
98 03 04 215
98 03 05 215
98 03 06 215
98 03 07 215
98 03 08 215
98 03 09 215
98 03 10 215
98 03 11 215
98 03 12 215
98 03 13 215
98 03 055 215
98 04 08 216
98 04 10 216
98 04 13 216
98 04 17 216
98 04 19 216
98 04 22 216
98 05 13 216
98 05 17 216
98 05 19 216
98 07 250 214
98 13 20 216
98 13 25 216
98 13 30 216
98 13 40 216
98 13 50 216
98 13 60 216
98 14 05 216
98 14 06 216
98 14 08 216
98 15 05 216
98 15 06 216
98 15 08 216
98 20 10 217
98 20 25 217
98 20 30 217
98 20 35 217
98 20 35 SL 217
98 20 40 217
98 20 40 SL 217
98 20 55 217
98 20 55 SL 217
98 20 65 217
98 20 65 SL 217
98 20 80 217
98 21 45 217
98 24 00 217
98 24 01 217
98 24 01 SL 218
98 24 02 217
98 24 02 SL 218
98 24 03 217
98 24 04 217

98 25 00	218	**98 52**	222
98 25 01	218	**98 53 03**	223
98 25 01 SL	218	**98 53 13**	223
98 25 02	218	**98 54**	222
98 25 02 SL	218	**98 55**	223
98 25 03	218	**98 56**	223
98 25 04	218	**98 56 09**	223
98 26 10	219	**98 56 SB**	223
98 26 15	219	**98 62 01**	224
98 26 20	219	**98 62 02**	224
98 26 25	219	**98 64 02**	224
98 26 30	219	**98 65 01**	225
98 30	219	**98 65 02**	225
98 31	219	**98 65 03**	225
98 33 25	222	**98 65 10**	225
98 33 50	222	**98 65 20**	225
98 35 125	220	**98 65 30**	225
98 35 250	220	**98 65 40**	225
98 37 1/2"	221	**98 65 41**	225
98 37 3/4"	221	**98 65 42**	225
98 37 3/8"	221	**98 67 05**	225
98 37 5/8"	221	**98 67 10**	225
98 37 5/16"	221	**98 67 15**	225
98 37 7/16"	221	**98 67 20**	225
98 37 9/16"	221	**98 67 25**	225
98 37 10	220	**98 90**	226
98 37 11	220	**98 99 11**	226
98 37 12	220	**98 99 12**	228
98 37 13	220	**98 99 13**	229
98 37 14	220	**98 99 14**	231
98 37 16	220	**98 99 14 LE**	231
98 37 17	220	**99 00 200**	88
98 37 19	220	**99 00 220**	88
98 39 05	221	**99 00 220 K12**	88
98 39 06	221	**99 00 250**	88
98 39 08	221	**99 00 280**	88
98 40	219	**99 00 300**	88
98 41	219	**99 01 200**	88
98 42	222	**99 01 220**	88
98 43 50	222	**99 01 250**	88
98 45 125	220	**99 01 280**	88
98 45 250	220	**99 01 300**	88
98 47 1"	221	**99 04 220**	88
98 47 1/2"	221	**99 04 250**	88
98 47 3/4"	221	**99 04 280**	88
98 47 5/8"	221	**99 10 250**	89
98 47 7/8"	221	**99 10 300**	89
98 47 9/16"	221	**99 11 250**	89
98 47 10	220	**99 11 300**	89
98 47 11	220	**99 14 250**	89
98 47 11/16"	221	**99 14 300**	89
98 47 12	220		
98 47 13	220		
98 47 14	220		
98 47 16	220		
98 47 17	220		
98 47 18	220		
98 47 19	220		
98 47 22	220		
98 47 24	220		
98 47 27	220		
98 49 05	221		
98 49 06	221		
98 49 08	221		

Accu pour eCrimp 171
Alligator® 122, 206
Alligator® XL 124
Assortiments d'outils 260
Assortiments de sertissage 186
BigTwin 271
BigTwin Move 272
Brucelles 208, 249
Brucelles à décaper le vernis 49
Brucelles de précision 208, 249
Brucelles en plastique 251
Ciseaux à dénuder pour l'électronique 42
Ciseaux d'électricien 156
Ciseaux pour fibres en KEVLAR® 134
Ciseaux pour tubes flexibles et gaines de protection 135
Ciseaux universelles 135
Clé à cliquet réversible, isolée 222
Clé à molette, isolée 214
Clé ajustable 115
Clé universelle 149
Clés à cliquet réversibles, isolées 219
Clés à douilles 215
Clés à fourche, isolée 214
Clés dynamométriques, isolées 222
Clés polygonales, isolées 215
Clés pour armoires de commande, forme stylo 150
Clés serre-tubes 126
Clés serre-tubes en «S» 127
Clés universelles pour armoires de commande 149
Clip en plastique 224
CoBolt® 102
CoBolt® XL 104
Cobra® 116, 206
Cobra® ES 121
Cobra®...matic 119
Cobra® QuickSet 120
Cobra® XL/XXL 118
Coupe-boulons 106
Coupe-boulons compact 102
Coupe-câbles 154, 208
Coupe-câbles (principe du cliquet) 158, 211
Coupe-câbles à double tranchants 155, 210
Coupe-câbles acier 162, 208
Coupe-câbles Bowden 163
Coupe-câbles cliquet 158, 211
Coupe-câbles pour câbles plats 133
Coupe-fils central à forte démultiplication 101
Coupe-treillis 107
Coupe-tubes pour tubes en plastique 137
Coupe-tubes pour tubes flexibles et gaines de protection 135
Coupe-tubes pour tubes Multicouche et tubes en plastique 137
Coupe-tubes pour tubes PER et Multicouche et gaines de protection 136
Couteaux d'électricien pour câbles, isolés 222
Douilles à six pans, isolées 220
eCrimp 171
Embouts de sécurité 225
Épaisseur 225
ErgoStrip®, Outil universel à dégainer 56
Electronic Super Knips® / ESD 234
Gants pour électricien 225
Grignoteuse pour tôle 138
Inserts de sertissage 172
Jeu de clés de montage pour connecteurs solaires MC4 175
Jeu de pinces-clés 113
Jeux de pinces de précision pour circlips 82
Jeux de pinces pour circlips 81
Jeux de pinces pour circlips sur plateaux en mousse 81
Jeux de pinces pour l'électronique 248
Jeux de pinces sur plateaux en mousse 81, 261
Lampe LED magnétique 147
Mallette à outils pour le photovoltaïque 174
Mallettes à outils 264
MultiCrimp® 168
MultiStrip 10 46
Outil à dégainer pour câbles de données 54
Outil à dégainer pour câbles plats et ronds 54
Outil à dégainer universel p. câbles pour bâtiments et pour l'industrie 55
Outil à dénuder pour câbles à fibres optiques 49
Outil à dénuder pour câbles coaxiaux 53
Outil à dénuder, petit modèle 48
Outil de compression pour connecteurs coaxiaux 176
Outil de montage 167
Outil de montage pour connecteurs MC3 175
Outil pour circlips 79
Outils à dégainer 51, 223
Outils à dégainer universels 55
Outils isolés 193
Outils isolés VDE 193
Outils solaires 44, 170, 174
Pince pour potier 87
Pince à agrafes de sellerie 144
Pince à becs plats avec tranchant 37, 200
Pince à colliers pour colliers Click 143
Pince à colliers autoserrants 141
Pince à colliers autoserrants à cran d'arrêt 142
Pince à dénuder automatique pour câbles plats 48
Pince à dénuder pour câbles à fibres optiques 49
Pince à dénuder pour l'électronique 43
Pince à grignoter le carrelage 144
Pince à sertir pour connecteurs Scotchlok 176
Pince à sertir pour micro-connecteurs 184
Pince bec de perroquet 144
Pince coupante de côté pour câbles à fibres optiques 92
Pince coupante oblique pour l'électronique 236
Pince de carreleur 145
Pince de préhension en plastique 224
Pince de vitrier 146
Pince demi-ronde avec coupe-fils central (pince pour téléphone) 37
Pince demi-ronde en plastique 224
Pince emporte-pièces revolver 144
Pince p. coupes obliques pour profilés en plastique et en caoutchouc 133
Pince pour couvreur 87
Pince pour lampes halogènes 147
Pince pour mécanicien de précision 37
Pince pour téléphone 37, 63
Pince universelle miniature 32
Pince-clé XL 114
Pince-clé, isolée 206
Pince-étaux à sertir 166
Pinces «sanitaire» 128

Pinces «sanitaire», pour siphons, ...128
Pinces «sanitaire», pour tubes en plastique et connecteurs....128
Pinces à becs demi-ronds avec tranchant 38, 201
Pinces à becs longs 64, 202
Pinces à becs plats 60, 200
Pinces à becs ronds 61, 199
Pinces à becs ronds avec tranchant....37
Pinces à cônes pour véhicules....139
Pinces à dégainer 50, 198
Pinces à dénuder....42, 198
Pinces à dénuder auto-ajustables....47
Pinces à dénuder avec couteaux de forme....45
Pinces à dénuder coupantes de côté 43, 199
Pinces à dénuder de précision....44
Pinces à denuder pour le photovoltaïque 44
Pinces à dénuder, automatiques....47
Pinces à gruger le verre 146
Pinces à monter 61
Pinces à sertir....166
Pinces à sertir à quatre points pour contacts tournés....180
Pinces à sertir auto-ajustables 182
Pinces à sertir également pour prise à deux mains....178
Pinces à sertir forme courte 177
Pinces à sertir les profilés 138
Pinces à sertir pour embouts de câbles....184, 213
Pinces à sertir pour fiches Western....176
Pinces à sertir pour le photovoltaïque 174
Pinces à sertir universelles 170
Pinces à tresser 88
Pinces avec œillet de fixation....256
Pinces bec de cigogne 39,201
Pinces coupantes de côté 94, 199, 204
Pinces coupantes de côté à forte démultiplication 98, 205
Pinces coupantes de côté compactes 97, 205
Pinces coupantes de côté de précision pour l'électronique / ESD....236
Pinces coupantes de côté pour électromécanicien 96
Pinces coupantes de côté pour l'électronique / ESD....236
Pinces coupantes de côté pour plastique....92
Pinces coupantes de devant....87, 109
Pinces coupantes de devant à forte démultiplication 108
Pinces coupantes de devant pour l'électronique / ESD 242
Pinces coupantes de devant pour mécaniciens 109
Pinces d'ajustage 65
Pinces d'orfèvre....37
Pinces de mécanicien 67
Pinces de montage pour l'électronique....247
Pinces de précision pour circlips extérieurs d'arbre 76
Pinces de précision pour circlips pour circlips intérieurs d'alésage 74
Pinces de préhension....63
Pinces de préhension de précision pour l'électronique / ESD 244
Pinces de préhension pour l'électronique / ESD 245
Pinces de préhension pour la mécanique de précision 66
Pinces de tisserand....65
Pinces emporte-pièces....139
Pinces multi-fonctions 36
Pinces multiprise 115
Pinces multiprise à crémaillère....125
Pinces pour circlips extérieurs d'arbre 73
Pinces pour circlips intérieurs d'alésage 72
Pinces pour circlips pour colliers d'étranglement d'arbre....80
Pinces pour circlips, pour grands circlips extérieurs 78
Pinces pour circlips, pour grands circlips intérieurs....78
Pinces pour collier de serrage à oreille 132
Pinces pour installations électriques....34, 200
Pinces pour l'électronique....232
Pinces pour le photovoltaïque....44, 170
Pinces pour plastiques....134
Pinces radio 38, 201
Pinces spéciales de montage pour rondelles ressort d'arbre....80
Pinces ultrafines 63
Pinces universelles....28, 196
Pinces universelles à becs demi-ronds 30
Pinces universelles à forte démultiplication 29, 196
Pinces universelles pour câbles, modèle américain....33
Pinces-clé....112
Pinces-étaux 69
Pinces-étaux à souder 68
Pinces-étaux universelles 68
Pochette pour ceinture 260
Poignées transversales en T 219
Positionneurs pour pinces à sertir....174
PreciForce® 179
Profi-Key 151
Profils de sertissage....172
Raccords de câble 189
Rallonges, isolées 220
Scie PUK 226
Set Alligator® 262
Sets d'outillage 262
SmartGrip® 115
Super Knips®....234
Tapis isolants 225
Tenaille marteau....86
Tenailles....86
Tenailles russes 88
Tenailles russes à forte démultiplication 89
Tournevis, isolés 216
Tricoises....87
Tricoises pour carrosserie....87
TwinForce®....100
TwinKey® 148
X-Cut® 97, 205

La reproduction de ce catalogue ou d'une partie de ce catalogue, sous quelque forme que ce soit, est interdite sans notre autorisation.

Sous réserve de toute modifcation des modèles et techniques.

Figures, dimensions et poids approximatifs. Sous réserve de toute erreur d'impression et erreur en général.

Imprimé en Allemagne

KNIPEX-Werk C. Gustav Putsch KG 2016

FORMES DE BASE DES BECS

becs plats

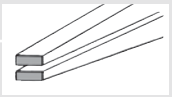

becs demi-ronds

becs ronds

Pinces coupantes
pour sectionner ou couper par pincement (pinces coupantes de devant, de côté, à coupe centrale, tenailles, etc.)

Pinces de préhension
(pinces plates, à becs longs, multiprise, etc.)

ASSEMBLAGES DE CHARNIÈRE

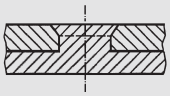

Axe de charnière forgé
Le rivet fait partie intégrante du bras (forgé d'une seule pièce)
- grande stabilité pour sollicitations extrêmes
- grande longévité

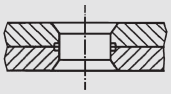

Rivet inséré
Un assemblage riveté éprouvé, robuste et précis pour toutes les pinces standards.

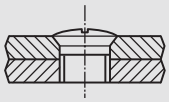

Charnière vissée
Pour des exigences en matière de précision et de souplesse particulièrement strictes, par ex., avec les pinces pour circlips et les coupe-câbles (même les fils les plus fins doivent être coupés net)

Pinces combinées
pour sectionner et saisir
(pinces universelles,
bec de cigogne et radio, etc.)

Pinces spéciales
pour applications spéciales, par ex., pour découper ou matricer différents matériaux (ciseaux, pince à grignoter le carrelage, etc.)

TYPES DE CHARNIÈRE

Charnière superposée
Les deux parties de la pince reposent l'une sur l'autre.

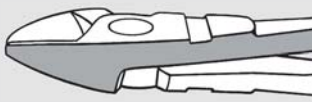

Charnière encastrée
Chaque poignée est usinée sur une moitié dans la zone de la charnière afin de pouvoir entrepasser les deux bras l'un dans l'autre.

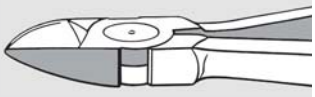

Charnière entrepassée
Un des deux bras est évidé. L'autre bras passe par cet évidement. Ce type de charnière est très résistant car l'axe d'articulation est monté des deux côtés et le bras intérieure dispose d'un guidage double.

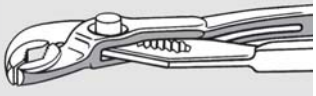

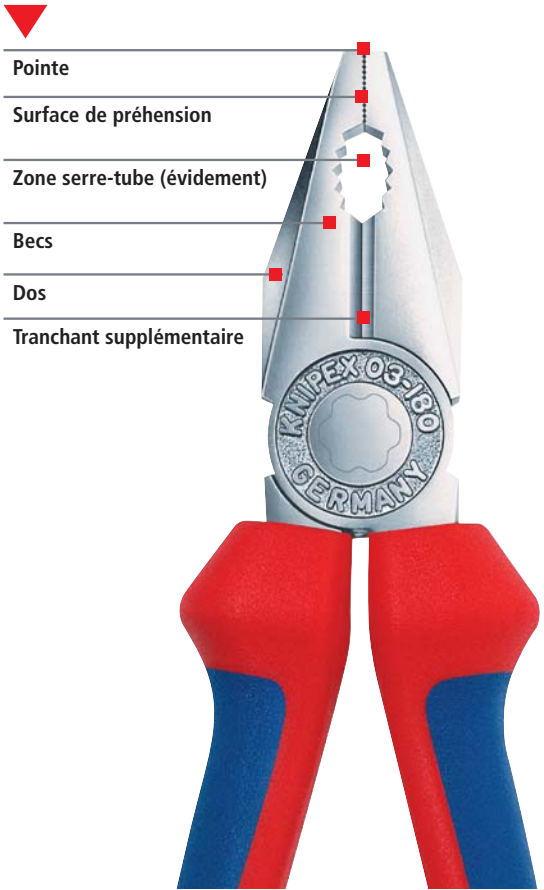

Consigne de sécurité

- Utiliser les outils uniquement pour l'utilisation à laquelle ils sont destinés
- Pour les pinces coupantes: attention aux extrémités de fil éjectées! Porter des lunettes de protection et éventuellement des gants! Soyez attentif à votre entourage!
- Le gainage isole uniquement s'il porte le symbole 1000 V .

Conseils pour l'entretien:

Une goutte d'huile sur les surfaces polies et dans la charnière maintient la capacité d'utilisation et prolonge la durée de vie de votre pince!

Les valeurs maximales indiquées concernent toujours des conditions de coupe favorables dans lesquelles le fil est placé le plus près possible de la charnière.

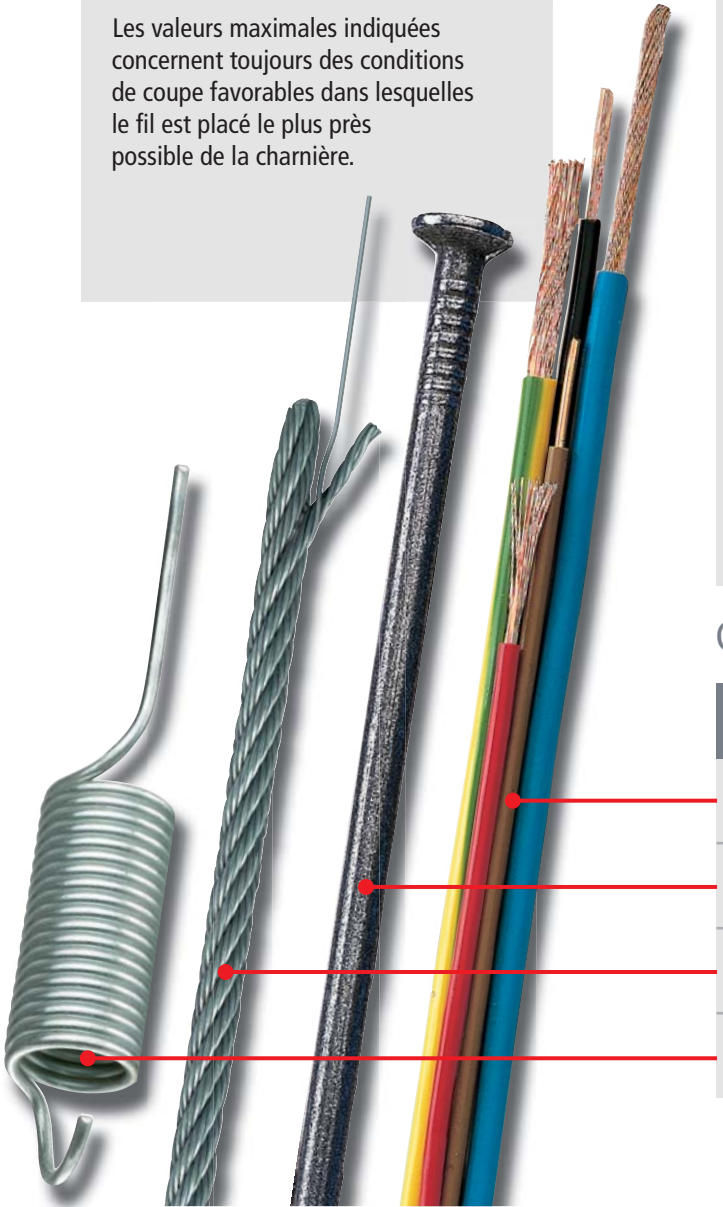

Direction et position des tranchants

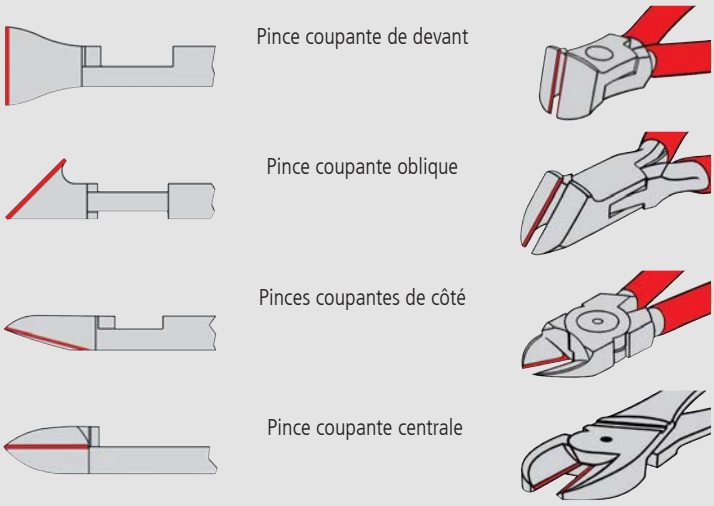

Formes des tranchants selon DIN ISO 5742

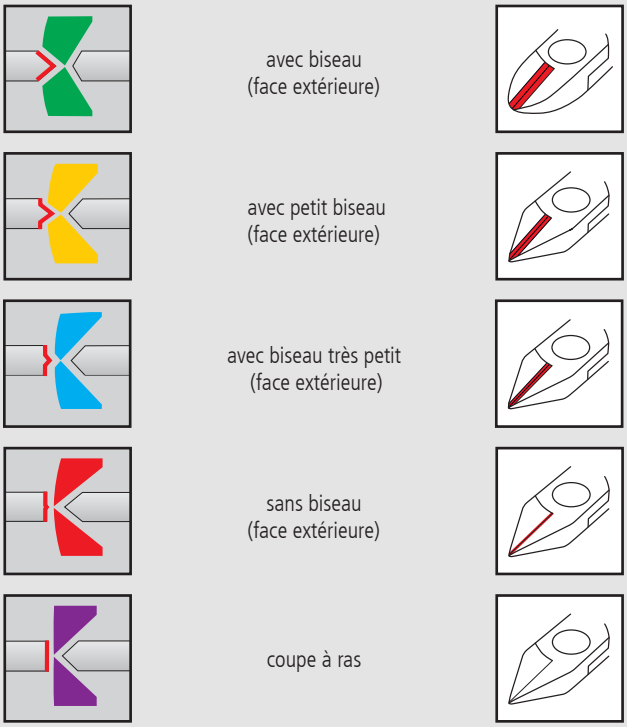

CATÉGORIES DE FIL

	Exemples de matériaux	Type de fil	Résistance à la traction N/mm²	kp/mm²
◔	Cuivre, plastique	doux	220	22
◑	Clou, pointe	mi-dur	750	75
◕	Fil de câble métallique, fil d'acier	dur	1800	180
●	Fil en acier à ressort	corde à piano	2300	230

COMPOSITION DU N° D'ARTICLE

Modèle de base par ex.: Pince universelle	**Forme** par ex.: droite	**Finition** par ex.: tête polie, poignées noires atramentisées	**Longueur** par ex.: 180 mm
03	0	1	180

TÊTE/POIGNÉES

0	tête polie, poignées noires atramentisées
1	Tête polie, poignées gainées en plastique
2	Tête polie, poignées avec gaines bi-matière
3	Pince chromée, poignées gainées en plastique
4	Pince chromée
5	Pince chromée, poignées avec gaines bi-matière
6	Pince chromée, poignées isolées avec gaines bi-matière, certifées VDE DIN EN/IEC 60900
7	Pince chromée, poignées isolées par surmoulage, certifées VDE DIN EN/IEC 60900

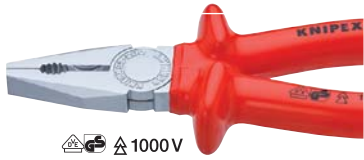

VALEURS DE COUPE

Les valeurs maximales indiquées concernent toujours des conditions de coupe favorables dans lesquelles le fil est placé le plus près possible de la charnière.

Réf.	Longueur	ø mm	ø mm	ø mm	ø mm	Page
61 0	200	1,0 - 6,0	4,0	3,5	3,0	108
62 12	120	0,3 - 1,0	0,7			243
64 0	115	2,0	1,0	0,6		243
64 11	115	1,4	0,8			243
64 12	115	2,0	0,8	0,5		243
64 22	115	0,8				243
64 32	120	1,5	1,0	0,5		243
64 42	115	1,5	1,0	0,5		243
64 52	115	1,3				243
64 62	120	0,6				243
64 72	120	1,5				243
67 0	140	4,0	3,1	2,0	1,5	108
	160	4,5	3,4	2,5	2,0	108
	200	5,0	3,8	3,0	2,5	108
68 01	160	4,0	2,8	2,3		87 / 109
	180	4,0	3,2	2,5		87 / 109
	200	4,0	3,5	2,8		87 / 109
	280	4,5	4,0	3,2		87 / 109
69 0	130	0,4 - 2,0	1,3	1,0	0,8	109
70	110	3,0	2,0	1,2		94
	125	3,0	2,3	1,5		94 / 202
	140	4,0	2,5	1,8		94 / 202
	160	4,0	3,0	2,0		94 / 202
	180	4,0	3,0	2,5		94 / 202
71	200	6,0	5,2	4,0	3,6	102
73 0	160	4,8	3,8	2,7	2,2	97 / 205
73 7	180	5,5	4,6	3,2	3,0	100
74 0	140		3,1	2,0	1,5	99
	160		3,4	2,5	2,0	99 / 205
	180		3,8	2,7	2,2	99 / 205
	200		4,2	3,0	2,5	99 / 205
	250		4,6	3,5	3,0	99 / 205
74 91	250	5,0	5,0	3,8	3,5	101
75 02	125	0,2 - 1,3	1,0	0,6	0,4	238
75 12	125	0,2 - 1,3	1,0	0,6	0,4	238
75 22	125	0,2 - 1,3	0,9	0,4	0,3	238
75 52	125	0,2 - 0,8	0,5	0,3		238
76 01	125	0,4 - 3,0	2,3	1,5	0,6	96

Réf.	Longueur	ø mm	ø mm	ø mm	ø mm	Page
76 03/05	125	0,4 - 2,5	1,8	1,0	0,6	96
76 12	125	0,4 - 2,5	1,8	1,0	0,6	96
76 22	125	0,4 - 2,5				96
76 81	125	0,4 - 1,7	1,3	0,8		96
77 01/02	115	0,3 - 1,6	1,2	0,6		239
	130	0,3 - 2,0	1,5	0,8		239
77 11/12	115	0,3 - 1,6	1,2	0,6		239
77 21	115	0,3 - 1,3	1,0			239
	130	0,3 - 1,6	1,3			239
77 22	115	0,3 - 1,3	1,0			239
	130	0,3 - 2,0	1,5			239
77 32	115	0,3 - 1,3	1,0	0,5		239
77 42	115	0,3 - 1,3	0,8			239
	130	0,3 - 1,6	1,3			239
77 52	115	0,3 - 1,0	0,8	0,5		239
77 72	115	0,3 - 0,8				239
78 03/13	125	0,2 - 1,6	1,0			235
78 23	125	0,2 - 1,0	0,6			235
78 31/41	125	0,2 - 1,0				235
78 61/71	125	0,2 - 1,6	1,2			235
78 81/91	125	0,2 - 1,6	1,2	0,6		235
79 02	120	0,2 - 1,4	1,0	0,6		236 / 237
79 02	125	0,2 - 1,7	1,3	0,7		236 / 237
79 12	125	0,3 - 1,7	1,3	1,0	0,6	236 / 237
79 22	120	0,1 - 1,3	0,8			236 / 237
79 22	125	0,1 - 1,7	1,0			236 / 237
79 32	125	0,2 - 1,5	1,1	0,6		236 / 237
79 42	125	0,1 - 1,5	0,8			236 / 237
79 52	125	0,2 - 1,3	0,9	0,5		236 / 237
79 62	125	0,1 - 1,3	0,8			236 / 237
99 0	200		1,8	1,4		88
	220		2,4	1,6		88
	250		2,4	1,6		88
	280		2,8	1,8		88
	300		3,1	1,8		88
99 1	250		3,3	1,8		89
	300		3,8	2,0		89

SYMBOLES

	becs plats
	becs demi-ronds
	becs ronds
	becs plats, étroits
	charnière entrepassée
	charnière vissée
	intérieur des mâchoires lisse
	intérieur des mâchoires strié
	intérieur des mâchoires strié en croix
	avec ressort d'ouverture

	avec serre-fils
	équerre

	coupe-fils central
	tranchant avec biseau
	tranchant avec petit biseau
	tranchant avec un très petit biseau
	tranchant sans biseau
	coupe à ras des materiaux doux

	dérivant l'électricité statique, dissipative
	électronique
	certifié VDE, également selon GPSG
1000 V	isolation selon CEI 60900, utilisable jusqu'à 1000 V AC / 1500 V DC
1000 V	isolation selon VDE 0680/1, utilisable jusqu'à 1000 V AC / 1500 V DC
	en conformité avec une directive européenne
	contrôle mécanique réalisé conformément à la loi allemande sur la sécurité des appareils et des produits
	marquage WEEE (déchets d'équipements électriques et électroniques)

	poids
	longueur

	fil doux
	fil mi-dur
	fil dur
	corde à piano
	câble en Cu + Al, à plusieurs conducteurs, unifilaire et multifilaire
	câble métallique
Fe	fer
	câble plat
	câble à blindage acier

KNIPEX – Des Pinces, passionnément !

Marques déposées des entreprises

Con-Pearl®	PARAT-WERK Schönenbach GmbH + Co. KG
gesis®	Wieland Electric GmbH
Kapton®, KEVLAR®	E. I. du Pont de Nemours and Company
Radox®	HUBER+SUHNER AG
Phillips®	Phillips Screw Company
Pozidriv®	European Industrial Service Ltd.
systainer®	TANOS GmbH
Mini-Fit®, Micro-Fit™	Molex® Inc.
MC®	Multi-Contact AG
Solarlok®	Tyco Electronics
Torx®	Acument Global Technologies, Inc.

Aperçu des pictogrammes à l'intérieur du rabat de couverture

KNIPEX-Werk
C. Gustav Putsch KG

42337 Wuppertal
Allemagne

Tel +49 (0) 202 – 47 94 -0
Fax +49 (0) 202 – 47 74 94

info@knipex.de
www.knipex.de

L100 03080/01/11.16/2.000/FR